AOPEN
Bright Ideas Connected

Chromebase Commercial

WT22M-FBG

Guide d'utilisation

chromebase

Table des matières

Instructions de mise au rebut ... 2
Copyright 5
Clause de non-responsabilité 5

1. Mesures de sécurité 6

2. Bordereau d'expédition 10

2-1. Accessoires standard 10
2-2. Accessoires optionnels 11

3. Présentation produit 12

3-1. Présentation générale 12
3-2. Découvrir votre Chromebase Commercial 13
3-3. Dimensions 19
3-4. Installation périphérique 20
Assemblage du kit de support mural

4. Déclaration 21

5. Coordonnées 23

6. Chrome Care 24

Instructions de mise au rebut

Disposal Instructions (US)

To better protect our environment, please don't throw this electronic device into municipal trash bin when discarding. To minimize pollution and ensure utmost protection of the global environment, please recycle the product. For more information about the collection and recycling of Waste Electrical and Electronic Equipment (WEEE), you are invited to visit our homepage at www.aopen.com under "Green Products".

廃棄上の指示

より良い地球保護のために、電子機器を廃棄処分にする時は、ゴミ箱に捨て ないで下さい。汚染を最小限に抑え、地球環境の最大限の保護のために、製 品をリサイクルして下さい。廃電気電子機器（WEEE）の回収とリサイクルに ついての情報は、弊社ホームページ www.aopen.com の "Green Products"（環境に優しい製品）をご覧下さい。

廢棄及回收處理

為了保護環境，請勿將本產品當作一般廢棄物處理。為減少環境污染，維護地球資源，本產品報廢時，請回收本產品。有關收集和回收廢棄電子電氣設備（WEEE）的更多信息，請參考我們的網頁 www.aopen.com "綠色產品"的資訊。

Instruktion til bortskaffelse (Danish)

Af hensyn til vores miljø bedes De ikke bortskaffe denne elektroniske enhed i en almindelig affaldsspand. For at mindske forurening og sikre beskyttelse af miljøet bedes De genbruge produktet. For yderligere information vedrørende indsamling og genbrug af elektronik-affald (Waste Electrical and Electronic Equipment (WEEE)) er De velkommen til at besøge vores website www.aopen.com og læse nærmere under "Green Products".

Verwijderingsinstructie (Dutch)

Om mogelijke schade aan het milieu of de menselijke gezondheid door ongecontroleerde afvalver wijdering te voorkomen, moet u dit elektronisch product scheiden van andere soor ten af val en op een verantwoorde manier recyclen. Verwijder dit product dan ook alstublieft niet samen met ander huishoudelijk afval. Voor meer informatie over de verzameling en recycling van elektrisch afval en elektronische apparatuur (WEEE), nodigen we u uit om onze homepage te bezoeken www.aopen.com onder "Green Products".

Instruction de Disposition (French)

Pour une meilleure protection de la terre, ne jetez pas ce dispositif é le ctronique dans la poube lle municipale lor s de la disposition. Pour éliminer la pollution et assurer la plus grande protection de l'environnement global, réutilisez s'il vous plaît le produit. Pour plus d'informations sur la gestion des déchets d'Equipements Electriques et Electroniques (DEEE ou WEEE), vous êtes invité à visiter notre site à www.aopen.com sous "Green Products".

Entsorgungsanleitung (German)

Zum besseren Schutze unseres Planeten, schmeissen Sie elektrische Geräte bitte nicht in öffentliche Mülleimer. Zur Verringerung der Verschmutzung und zur Sicherstellung grösstmöglichen Schutzes der Umwelt recyceln Sie bitte das Produkt. Für mehr Informationen zum Sammeln und Recyceln von elektrischen und elektronischen Müll (WEEE) besuchen Sie bitte unsere Homepage unter www.aopen.com unter dem Punkt "Green Products".

Istruzioni per lo smaltimento (Italian)

Per una migliore salvaguardia del nostro pianeta, si prega di non gettare questo dispositivo elettronico nei normali rifiuti al momento dell'eliminazione. Per ridurre al minimo l'inquinamento ed assicurare la massima protezione dell'ambiente, si prega di riciclare il prodotto. Per maggiori informazioni riguardanti la raccolta ed il riciclaggio delle apparecchiature elettriche ed elettroniche residue (WEEE), siete invitati a visitare la nostra homepage www.aopen.com alla voce "Green Products".

Instruksjoner for Resirkulering og Oppsamling (Norweigian)

Af hensyn til vores miljø bedes De ikke bortskaffe denne elektroniske enhed i en almindelig affaldsspand. For at mindske forurening og sikre beskyttelse af miljøet bedes De genbruge produktet. For yderligere information vedrørende indsamling og genbrug af elektronik-affald (Waste Electrical and Electronic Equipment (WEEE)) er De velkommen til at besøge vores website www.aopen.com og læse nærmere under "Green Products".

REEE - Programa de Tratamento de Resíduos de Equipamentos Eléctricos e Electrónicos (Portugese)

Para melhor protecção ambiental do nosso planeta terra, não coloque o dispositivo electrónico no receptáculo de lixo municipal. Para minimizar a poluição e garantir protecção máxima do ambiente global, recicle o produto. Para mais informações sobre acerca da recolha e reciclagem de Equipamento Eléctrico e Electrónico (WEEE), convidamos-lhe a visitar nossa página na Internet em www.aopen.com sobre "Green Products".

Instrucciones para depositar los productos electrónicos (Spanish)

Para proteger mejor el medio ambiente, por favor, no deposite los productos electrónicos en los contenedores de basura tradicionales. Para reducir la contaminación y proteger el medio ambiente se recomienda que los recicle. Para más información acerca de dónde depositar y cómo reciclar Equipos Electrónicos y Desperdicios Electrónicos (WEEE), por favor, visite la página web www.aopen.com y entre en la sección Productos Ecológicos ("Green Products").

Kassering (Swedish)

För att bättre värna om vår jord bör denna elektroniska utrustning ej kasseras tillsammans med vanligt avfall. För att minimera mängden föroreningar och så långt som möjligt skydda den globala miljön bör produkten åter vinnas. För vidare information om insamling och åter vinning av uttjänta elektriska och elektroniska produkter (Waste Electrical and Electronic Equipment, WEEE), besök avsnittet "Green Products" på vår hemsida, www.aopen.com.

Droits d'auteur

Les droits d'auteur de la présente publication appartiennent à AOPEN Inc. AOPEN se réserve le droit de modifier le contenu de la présente publication sans obligation d'avertir les parties de telles modifications ou révisions. Aucune partie de cette publication ne peut être reproduite, transcrite, transmise, traduite dans aucune langue et enregistrée dans un système de récupération dans quelque forme que ce soit ou par quelque moyen que ce soit, électronique, mécanique, optique, sans l'autorisation écrite préalable d'AOPEN Inc.

Clause de non-responsabilité

AOPEN ne donne aucune garantie ni ne ne fait aucune déclaration, expresse ou implicite, quant au contenu de la présente et décline spécifiquement toute garantie, qualité marchande ou adaptabilité à un usage particulier.

AOPEN et les logos AOPEN utilisés dans la présente sont des marques déposées d'AOPEN Inc.

Toutes les autres appellations et marques appartiennent à leurs propriétaires respectifs.

Copyright © 2015 par AOPEN Inc.
Tous droits réservés.

C Chrome, Chromebox et Chromebase sont des marques déposées de Google Inc.

1. Mesures de sécurité

1. Veuillez lire attentivement les mesures de sécurité.
2. Veuillez conserver ce manuel d'utilisation comme référence.
3. Veuillez déconnecter l'équipement de la source d'alimentation avant de procéder au nettoyage. Ne pas utiliser de liquide ou de détergent en vaporisateur pour le nettoyage. Utilisez un chiffon légèrement humide pour le nettoyage.
4. Assurez-vous que l'équipement est connecté à une source d'alimentation qui fournit le voltage, la fréquence et l'ampérage adéquats.
5. Il convient de souligner et d'observer toutes les précautions et tous les avertissements.
6. Ne jamais verser de liquide dans quelque ouverture que ce soit de l'équipement ; cela pourrait causer un incendie ou une décharge électrique.
7. Ne jamais démonter l'équipement. Pour des raisons de sécurité, l'équipement doit être manipulé uniquement par du personnel qualifié.
8. Si l'une des situations suivantes se présente, faites vérifier votre équipement par du personnel qualifié:
   a. Du liquide a pénétré dans l'équipement.
   b. Votre équipement a été exposé à l'humidité.
   c. Votre équipement ne fonctionne pas correctement ou vous ne parvenez pas à le faire fonctionner comme indiqué dans le manuel d'utilisation.
   d. Votre équipement est tombé et a été endommagé.
   e. Votre équipement présente de signes évidents de défaillance.
9. CPrécautions à prendre concernant la batterie: Utilisez une batterie recommandée par le fabricant ou le même type de batterie que celui installé par le fabricant. L'utilisation de la mauvaise batterie peut provoquer une explosion ou présenter un risque d'incendie. Recyclez ou disposez des batteries usagées conformément aux instructions du fabricant ou des autorités locales.

ATTENTION! Danger d'explosion lorsque la batterie est remplacée de façon correcte.

10. A La température ambiante de fonctionnement de l'équipement se situe: entre 0 et 40 degrés Celsius. (32 et 104 degrés Fahrenheit).
11. Wall Mounting Holder needs to be an UL 1678 approved product.

Certification ENERGY STAR

ENERGY STAR est un programme volontaire de l'Agence de protection de l'environnement américaine qui a pour but d'aider les entreprises et les individus à faire des économies tout en protégeant le climat, grâce à une meilleure efficacité énergétique. Le produit AOPEN portant le logo ENERGY STAR répond aux exigences de la norme ENERGY STAR.

L'écran et l'ordinateur sont définis pour passer automatiquement en mode veille après 8 à 30 minutes d'inactivité de l'utilisateur. Cliquez sur la souris, appuyez sur une touche du clavier ou touchez l'écran pour sortir l'ordinateur du mode veille.

Vous trouverez des informations supplémentaires sur les économies énergétiques et financières réalisables grâce à la fonctionnalité de gestion de la consommation électrique sur le site Web de gestion de la consommation électrique EPA ENERGY STAR, à l'adresse http://www.energystar.gov/powermanagement.
Des informations supplémentaires relatives au programme ENERGY STAR et à ses effets sur l'environnement sont disponibles sur le site Web EPA ENERGY STAR, à l'adresse http://www.energystar.gov.

Risque de surchauffe!

a. e pas installer Chromebase Commercial dans un espace clos.
b. Assurez-vous que le dissipateur thermique situé sur le dessus de Chromebase Commercial dispose d'au moins 2 cm d'espace libre autour des trous thermiques.
c. Ne poser aucun objet sur le Chromebase Commercial.

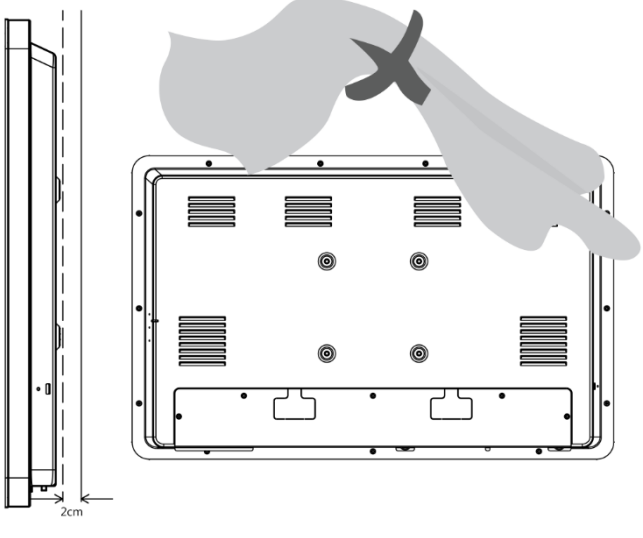

Avis FCC

Cet appareil a été testé et déclaré conforme aux limites s'appliquant aux appareils numériques de classe B, selon l'alinéa 15 des réglementations de la FCC (Federal Communications Commission/ Commission fédérale des communications). Ces limites ont été conçues pour fournir une protection raisonnable contre les interférences nuisibles dans un milieu résidentiel. Cet appareil crée, utilise et peut émettre de l'énergie sous forme de radio-fréquences et peut, s'il n'est pas installé et utilisé conformément aux instructions, être la cause d'interférences nuisibles aux communications radio.
Cependant, la possibilité d'interférence d'une installation particulière n'est pas entièrement exclue. Si cet appareil crée effectivement des interférences nuisibles pour la réception radio et télévision, ce qui peut être déterminé en allumant et en éteignant l'appareil ; vous êtes encouragé à corriger ces interférences en prenant une ou plusieurs des mesures suivantes:

- **Réorienter ou déplacer l'antenne de réception.**
- **Augmenter la distance entre l'appareil et le récepteur.**
- **Connecter l'appareil à une source d'alimentation sur un circuit autre que celui du récepteur.**
- **Consulter le vendeur ou un technicien expérimenté en radio/télévision pour obtenir de l'aide.**

Déclaration de la FCC sur l'exposition aux rayonnements:
Cet équipement est conforme aux limites fixées par la FCC sur l'exposition aux rayonnements pour un environnement non contrôlé.
Pour installer et utiliser cet équipement, vous devez prévoir une distance minimale de 20 cm entre le radiateur et vous.

Avis : Câbles blindés

Toutes les connexions aux autres appareils informatiques doivent être effectuées à l'aide de câbles blindés afin de maintenir la conformité aux normes de la FCC.

Avis : Appareils périphériques

Vous pouvez connecter à cet équipement tout périphérique (appareil d'entrée/sortie, terminal, imprimante, etc.) certifié conforme aux limites de la classe B. L'utilisation de périphériques non certifiés risque de provoquer des interférences à la réception radio et télévision.

Précaution :

Les changements ou modifications n'ayant pas été expressément approuvés par le fabricant peuvent entraîner la révocation de l'autorisation d'utilisation de cet ordinateur accordée par la FCC.

Conditions d'utilisation

Cet appareil est conforme à l'alinéa 15 du règlement de la FCC. Son fonctionnement est soumis aux deux conditions suivantes: (1) cet appareil ne doit pas causer d'interférences nuisibles, et (2) cet appareil doit accepter toutes les interférences reçues, y compris celles pouvant entraîner un fonctionnement non désiré.

Notice: Canadian users

This Class B digital apparatus complies with Canadian ICES-003.
This device complies with Industry Canada licence-exempt RSS standard(s).

Operation is subject to the following two conditions:

(1) This device may not cause interference, and
(2) This device must accept any interference, including interference that may cause undesired operation of the device.

Le présent appareil est conforme aux CNR d'Industrie Canada applicables aux appareils radio exempts de licence.

L'exploitation est autorisée aux deux conditions suivantes :

(1) l'appareil ne doit pas produire de brouillage, et
(2) l'utilisateur de l'appareil doit accepter tout brouillage radioélectrique subi, même si le brouillage est susceptible d'en compromettre le fonctionnement.

This device complies with RSS 247 of Industr y Canada. This Class B device meets all the requirements of the Canadian interference-causing equipment regulations.

Cet appareil numérique de la Classe B respecte toutes les exigences du Règlement sur le matériel brouilleur du Canada.

IC Radiation Exposure Statement
This equipment complies with IC RSS-102 radiation exposure limit set forth for an uncontrolled environment. This equipment should be installed and operated with minimum distance 20cm between the radiator and your body.

Déclaration d´exposition à la radiation : Cet équipement respecte les limites d´exposition aux rayonnements I C définies pour un environnement non contrôlé. Cet équipement doit être installé et mis en marche à une distance minimale de 20 cm qui sépare l´ élément rayonnant de votre corps.
L' émetteur ne doit ni être utilisé avec une autre antenne ou un autre émetteur ni se trouver à leur proximité.

2. Bordereau d'expédition

2-1. Accessoires standard

a. Système
b. Câble DB9 (RS232) à RJ50
c. Adaptateur d'alimentation (90 W)
d. Cordon d'alimentation
e. Outil bouton, Vis M4 x 4, Rondelle x 8, Attache x 3
f. Manuel
g. Bon de garantie

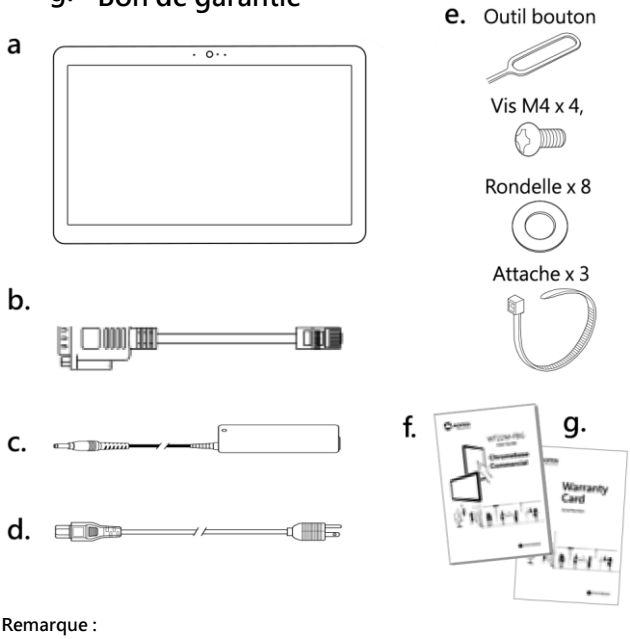

Remarque :
Ces images peuvent être légèrement différentes du produit que vous avez acheté, en raison de nos efforts constants pour améliorer nos produits.

2-2. Optional Accessories

a. Support sur pied

Nº réf : 90.A0134.0110

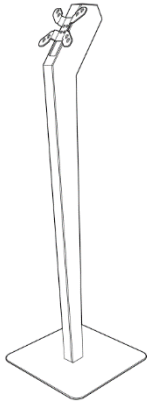

b. Support de bureau

Nº réf : 90.A0134.0210

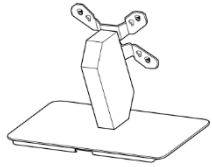

c. Support mural ultra fin

Nº réf : 90.WT320.0210

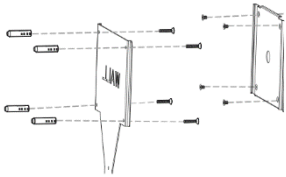

d. Boîte de conversion RJ50-RJ12

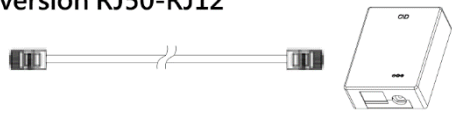

e. Cordon d'alimentation RJ50 à DB9

(DB9 Pin9 avec CC +12V/1A)

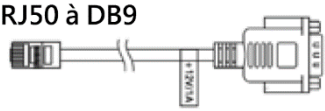

f. Cordon d'alimentation RJ50 à DB9

(DB9 Pin9 avec CC +5V/1A)

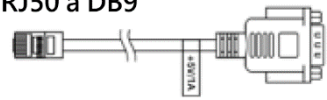

Remarque :
Veuillez configurer Chromebase Commercial en orientation Paysage. Pour des raisons de sécurité, ne pas autoriser l'orientation Portrait.
Veuillez vous procurer un câble CC supplémentaire afin de tirer profit de l'alimentation CC de l'ordinateur.

3. Présentation produit

3-1. Présentation générale

Avant

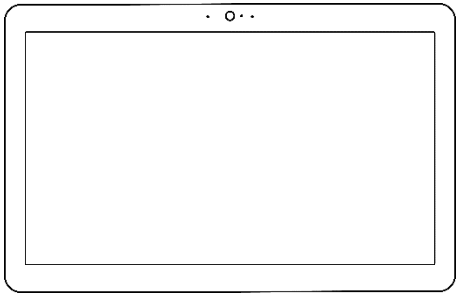

Arrière

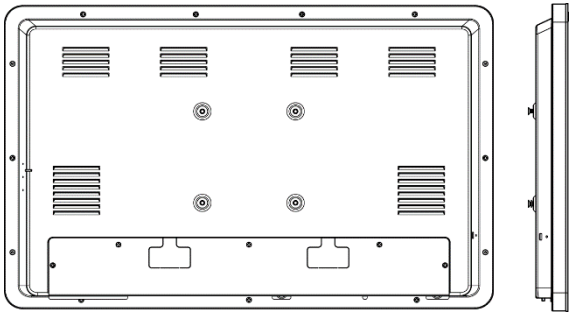

3-2. Découvrir votre Chromebase Commercial

Insérez l'outil fourni ou un trombone dans les trous marqués afin de modifier les paramètres suivants :

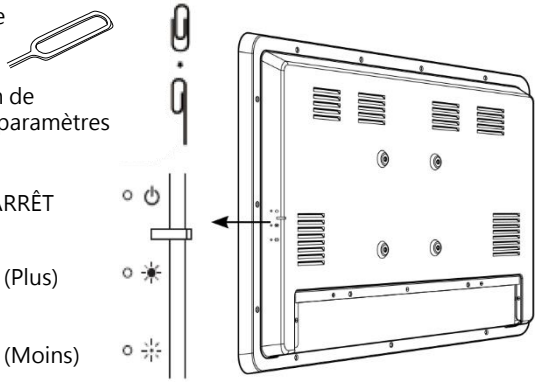

• MARCHE/ARRÊT

• Luminosité (Plus)

• Luminosité (Moins)

Bouton d'alimentation

Le bouton d'alimentation vous permet de mettre sous tension or hors tension le Chromebase Commercial. Utilisez le bouton d'alimentation pour mettre en veille le Chromebase Commercial ou maintenez le trombone dans le bouton d'alimentation pendant quatre (4) secondes pour forcer l'arrêt du Chromebase Commerecial.

IMPORTANT !
Forcer le redémarrage du système peut provoquer une perte de données.
Nous vous recommandons vivement de sauvegarder vos données régulièrement.

Bouton de luminosité

Le bouton de luminosité vous permet de régler le degré de luminosité du Chromebase Commercial.

Mise en garde :

Lors de l'installation d'appareils ou de câbles, assurez-vous de retirer la prise CC avant de brancher les appareils sous tension.

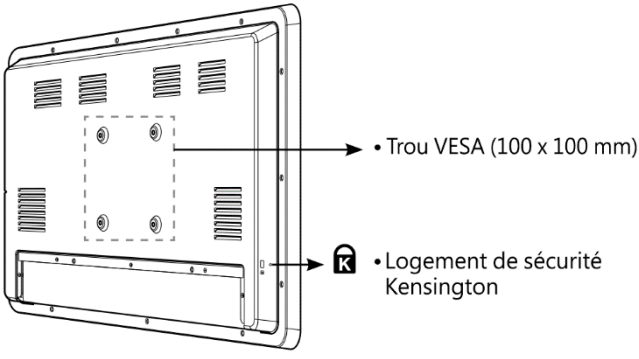

Logement de sécurité Kensington

Le logement de sécurité Kensington vous permet de vous assurer que votre Chromebase Commercial utilise des produits de sécurité Kensington®.

Trou VESA

La norme VESA définit les dimensions des quatre trous d'un affichage Un trou VESA 100x100mm permet de visser des produits M4 (3,5 mm de profondeur).

Trous d'aération

Les trous d'aération laissent passer de l'air frais dans le châssis du Chromebase Commercial.

Arrière

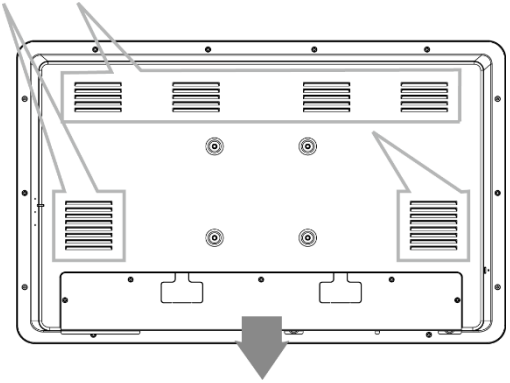

Retirez le capot d'E/S

Entrée d'alimentation

L'adaptateur d'alimentation fourni permet de convertir l'alimentation CA en alimentation CC pour pouvoir utiliser cette prise. L'alimentation fournie par le biais de cette prise fournit l'alimentation au Chromebase Commercial Pour éviter d'endommager le Chromebase Commercial, utilisez toujours l'adaptateur d'alimentation fourni.

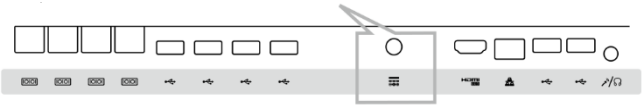

AVERTISSEMENT !
Il existe un risque de surchauffe de l'adaptateur d'alimentation pendant l'utilisation. Ne recouvrez pas l'adaptateur ; maintenez-le loin de vous.

USB 2.0.

Ces ports prennent en charge également la technologie Battery Charging 1.2 qui vous permet de charger vos appareils USB.

Port LAN

Le port LAN RJ-45 à 8 broches prend en charge un câble Ethernet standard pour la connexion à un réseau local.

Port HDMI

Le port HDMI (High Definition Multimedia Interface) prend en charge un appareil HD intégrale, tel qu'une TV ou un écran LCD, permettant ainsi un affichage sur un écran externe plus large.

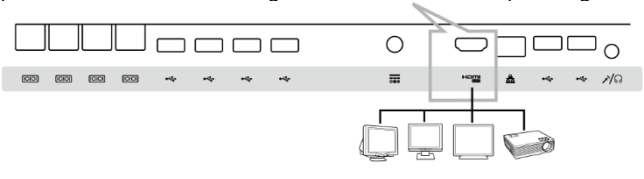

Prise sortie/entrée audio de casque/micro

La prise de casque stéréo permet de connecter le signal de sortie audio du système aux haut-parleurs amplifiés (casques) ou à un microphone.

Port RS232 (Type RJ50)

Ces ports prennent également en charge le technologie RS232 qui vous permet de connecter vos appareils RS232.

La broche est définie comme suit

Broche RJ50	RS232	Broche DB9
2	DCD#	1
4	RX#	2
6	TX#	3
8	DTR#	4
9	GND	5
3	DSR#	6
5	RTS#	7
7	CTS#	8
10	RI#	9
1(CC 12V)	- - -	

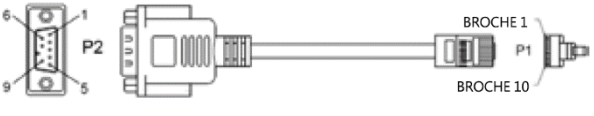

Définition de la broche RS232

Broche	Signal	Broche	Signal
1	Support de données détecté	6	Ensemble de données prêt
2	Données reçues	7	Demande d'envoi
3	Données émises	8	Prêt à émettre
4	Terminal de données prêt	9	Indicateur de sonnerie
5	Signal de mise à la terre		

Mise en route

- Connect the AC power adapter to your Chromebase Commercial.
- Plug the AC power cord into a 100 V~240 V power source.

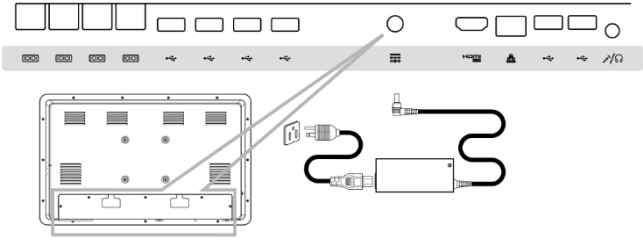

- Connectez le connecteur d'alimentation CC au port d'entrée (CC) de votre Chromebase Commercial.

IMPORTANT !

- **Utilisez uniquement l'adaptateur et le câble recommandés livrés avec votre Chromebase Commercial.**
- **Nous vous recommandons vivement d'utiliser une prise murale mise à la terre avec votre Chromebase Commercial.**
- **La sortie de la prise doit être facilement accessible et à proximité du Chromebase Commercial.**
- **Pour déconnecter le Chromebase Commercial du bloc d'alimentation principal, débranchez la prise d'alimentation du Chromebase Commercial.**

REMARQUE :

Informations de l'adaptateur d'alimentation :

- Tension en entrée: 100-240 VCA
- Fréquence en entrée: 50-60 Hz
- Courant de sortie nominal: 4,74 A (90 W)
- Tension de sortie nominale: 19 V

3-3. Dimensions

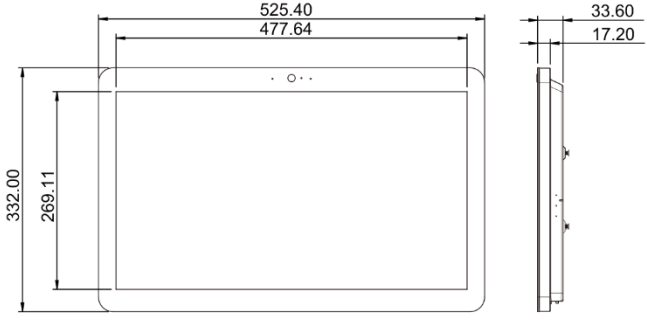

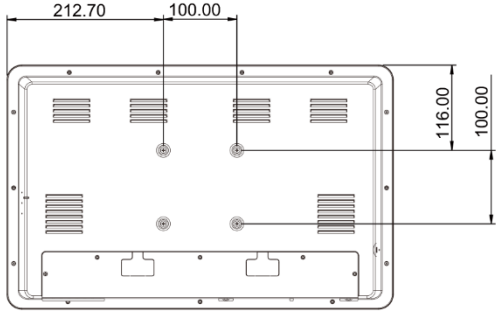

3-4. Installation périphérique

• Assemblage du kit de support mural

1. Fixez le support de montage mural au mur.
2. Placez le support VESA dans les trous de montage VESA situés sur le système, puis resserrez les vis (x 4).
3. Alignez le support VESA avec le système dans le support de montage mural et assurez-vous de bien les connecter.

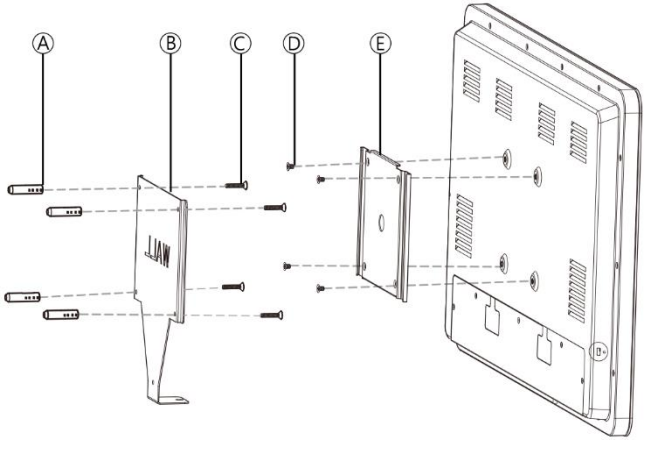

A: Installation murale
B: Installation côté mur
C: Visser la partie A
D: Visser le système
E: Installation côté système

4. Déclaration

Declaration of Conformity

This device complies with Part 15 of the FCC Rules. Operation is subject to the following two conditions: (1) this device may not cause harmful interference, and (2) this device must accept any interference received, including interference that may cause undesired operation.

Responsible Party Name:	AOPEN Inc.
Address:	5F., No.15, Ln. 128, Sinhu 1st Rd., Neihu District, Taipei City 114, Taiwan R.O.C.
Phone/Fax No:	+886-2-7710-1195/+886-2-7710-1187
Product Name:	**Chromebase Comercial**
Model Name:	WT22M-FBG

We, AOPEN Inc., hereby declare that the above product and model was tested conforming to the applicable FCC Rules.

Signature: Ted Tsai Date: 6/25/2015

Print Name: Ted Tsai

Title: G.M. of DDS Unit

Declaration of Conformity

We,

AOPEN Inc.
5F., No.15, Ln. 128, Sinhu 1st Rd., Neihu District, Taipei City 114, Taiwan R.O.C.

Declares under our sole responsibility that the product:

Product Name:	**Chromebase Comercial**
Model Name:	**WT22M-FBG**

To which this declaration relates is in conformity with the following standards or other normative documents:

EN300328 V1.8.1
EN301489-1 V1.9.2/-17 V2.2.1
EN301893 V1.7.1
EN55022:2010+AC:2011 Class B
EN55024:2010
EN61000-3-2:2006+A1:2009+A2:2009 : EN61000-3-3:2013
EN61000-4-2:2009/-3:2006+A1:2008+A2:2010/-4:2012/-5:2006/-6:2014
/-8:2010/-11:2004
EN60950-1:2006+A11:2009+A1:2010+A12:2011+A2:2013
Regulation (EC) No. 617/2013

We, AOPEN Inc., hereby declare that the above product and model was tested conforming to the applicable Rules of EMC Directive 2004/108/EC, Low Voltage Directive 2006/95/EC, R&TTE Directive 1995/5/EC, RoHS Directive 2011/65/EU and Directive 2009/125/EC for energy-related product.

Year to begin affixing CE marking 2015

CE

Signature: Ted Tsai Date: 5/25/2015
Print Name: Ted Tsai
Title: G.M. of DDS Unit

5. Coordonnées

AOPEN America

AOPEN America Inc.
2890 Zanker Road, Suite 101
San Jose, CA 95134
USA
Telephone: (+1) 408-586-1201

AOPEN Australia and New Zealand

AOPEN ANZ
Aopen Australia & New Zealand
Level 2, 6 Palmer Parade
Cremorne VIC 3121, Australia.
Telephone: (+61) 3 9427 7379

AOPEN Europe

AOPEN Computer BV
Stadionlaan 151-153
5246 JT Rosmalen
The Netherlands
Telephone: (+31) 73 646 6400

AOPEN Japan

AOPEN Japan Corp.
3F, Daiichi-denpa Bldg, 2-4-4, Sotokanda,
Chiyoda-ku, Tokyo 101-0021
Japan
Telephone: (+81) 3 5298 1668

AOPEN Inc.

AOPEN Inc.
5F., No.15, Ln. 128, Sinhu 1st Rd., Neihu District,
Taipei City 114,
Taiwan (R.O.C.)
Telephone: (+886) 2 7710 1195

AOPEN Taiwan

AOPEN Great Connection Corporation
5F., No.15, Ln. 128, Sinhu 1st Rd., Neihu District,
Taipei City 114,
Taiwan (R.O.C.)
Telephone: (+886) 2 7710 1195

6. Chrome Care

Veuillez contacter votre revendeur ou distributeur agréé en premier lieu pour toutes les demandes relatives à la garantie.

Pour contacter directement AOPEN Care en rapport avec les produits Chrome AOPEN, voir les informations suivantes:

Australia/ News Zealand
chromecare-au@aopen.com

Americas - including South America, Canada
chromecare-usa@aopen.com

Europe
chromecare-eu@aopen.com

Japan
chromecare-jp@aopen.com

Asia - Africa
chromecare-asia@aopen.com

All other areas: chromecare-global@aopen.com

Part No.:
Doc. No.: 157-028-101