Guide de compatibilité des imprimantes, options et supports

Imprimantes laser

Juin 2018

www.lexmark.com

Contenus

Configurations maximales prises en charge.....4

Lexmark C2240, C2325, C2425, C2535, CS421, CS521, CS622.....4

Lexmark CX421, CX522, CX622, CX625, MC2325, MC2425, MC2535, MC2640, XC2235, XC4240.....6

Lexmark B2865, M5255, M5270, MS725, MS821, MS822, MS823, MS825, MS826.....8

Lexmark MB2770, MX721, MX722, MX725, XM5365, XM5370.....12

Lexmark MX822, MX826, XM7355, XM7370.....14

Lexmark B2338, B2442, B2546, B2650, M1242, M1246, M3250, MS321, MS421, MS521, MS621, MS622.....16

Lexmark MB2338, MB2442, MB2546, MX321, MX421, MX521, MX522, XM1242, XM1246.....18

Lexmark MB2650, MX622, XM3250.....19

Lexmark C9235, CS921, CS923, CS927.....21

Lexmark CX921, CX922, CX923, CX924, CX927, XC9235, XC9245, XC9255, XC9265.....23

Lexmark C4150, CS720, CS725, CS727, CS728.....25

Lexmark CX725, CX727, XC4140, XC4150.....26

Lexmark C6160, CS820, CS827.....28

Lexmark CX820, CX827, XC6152.....30

Lexmark CX825, CX860, XC8155, XC8160.....31

Lexmark MS911 et MX910 Series.....33

Lexmark M5155, M5163, M5170, MS710, MS711, MS810, MS811, MS812, MS817, MS818.....36

Lexmark MX710, MX711, MX717, MX718, XM5163, XM5170.....42

Lexmark MX810 Series.....44

Lexmark CX310, CX317, CX410, CX417, CX510, CX517, XC2132.....45

Lexmark C2132, CS310, CS317, CS410, CS417, CS510, CS517.....46

Lexmark MX610, MX611, MX617, XM3150.....47

Lexmark MX310, MX317, MX410, MX417, MX510, MX511, MX517, XM1145.....49

Lexmark M1145, M3150, M1140+, MS310, MS312, MS317, MS410, MS415, MS417, MS510, MS517, MS610, MS617.....50

Lexmark C546dtn et X546dtn.....51

Lexmark C730 Series.....52

Lexmark C740 Series.....53

Lexmark C792.....54

Lexmark C925.....56

Lexmark C950 Series.....58

Lexmark T650 Series 61
Lexmark W850 et X860de 63
Lexmark X650 Series 64
Lexmark X658e 66
Lexmark X730 Series 66
Lexmark X740 Series 68
Lexmark X792 69
Lexmark X925 70
Lexmark X950 Series 71
Support d'imprimante 74
Socle à roulettes 77

Avis 79
Note d'édition 79

Index 80

Configurations maximales prises en charge

Les tableaux ci-dessous contiennent des informations sur les configurations maximales possibles pour chaque imprimante, option et support.

Chaque ligne représente une configuration maximale prise en charge. Si une option est supprimée, les informations indiquent toujours une configuration acceptable.

Lexmark C2240, C2325, C2425, C2535, CS421, CS521, CS622

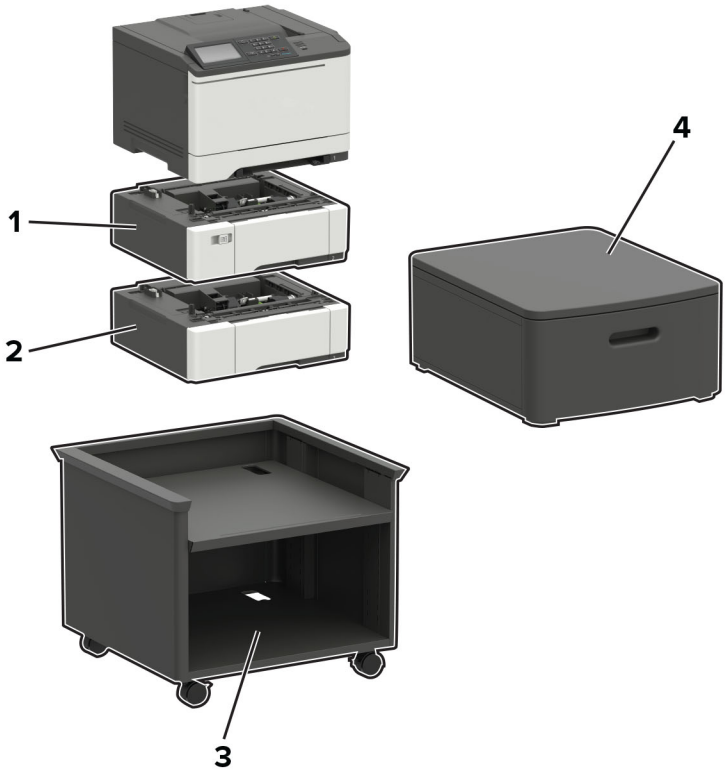

	Option	Installation				Numéro de référence	Dimensions (hauteur, largeur et profondeur)
		Table ou bureau	Sol	Support d'imprimante ajustable	Bac de rangement pivotant		
1	Double tiroir 650 feuilles[1]	1	1	1	1	42C7650	133 x 424 x 416 mm (5,2 x 16,7 x 16,4 po)

[1] Lorsque l'installation comprend un tiroir 550 feuilles, placez-le sous l'imprimante. La combinaison d'un double tiroir 650 feuilles et d'un tiroir 550 feuilles n'est prise en charge que sur les modèles C2240, C2535, CS521 et CS622.

[2] Lorsque l'installation comprend un double tiroir 650 feuilles, placez-le dans la partie inférieure de la configuration.

[3] Cette option n'est pas prise en charge sur les modèles C2325, C2425 et CS421.

	Option	Installation				Numéro de référence	Dimensions (hauteur, largeur et profondeur)
		Table ou bureau	Sol	Support d'imprimante ajustable	Bac de rangement pivotant		
2	Tiroir 550 feuilles[2, 3]	1	1	1	1	42C7550	133 x 424 x 416 mm (5,2 x 16,7 x 16,4 po)
3	Support d'imprimante ajustable	N/A	1	N/A	N/A	35S8502	521 x 653 x 625 mm (20,5 x 25,7 x 24,6 po)
4	Bac de rangement pivotant	1	1	N/A	N/A	3073173	264 x 475 x 599 mm (10,4 x 18,7 x 23,6 po)

[1] Lorsque l'installation comprend un tiroir 550 feuilles, placez-le sous l'imprimante. La combinaison d'un double tiroir 650 feuilles et d'un tiroir 550 feuilles n'est prise en charge que sur les modèles C2240, C2535, CS521 et CS622.

[2] Lorsque l'installation comprend un double tiroir 650 feuilles, placez-le dans la partie inférieure de la configuration.

[3] Cette option n'est pas prise en charge sur les modèles C2325, C2425 et CS421.

Modèle d'imprimante	Dimensions (hauteur, largeur et profondeur)
Tous les modèles	308 x 442 x 421 mm (12,1 x 17,4 x 16,6 po)

Lexmark CX421, CX522, CX622, CX625, MC2325, MC2425, MC2535, MC2640, XC2235, XC4240

	Option	Installation				Numéro de référence	Dimensions (hauteur, largeur et profondeur)
		Table ou bureau	Sol	Support d'imprimante ajustable	Bac de rangement pivotant		
1	Double tiroir 650 feuilles[1]	1	1	1	1	42C7650	133 x 424 x 416 mm (5,2 x 16,7 x 16,4 po)
2	Tiroir 550 feuilles[2,3]	1	1	1	1	42C7550	133 x 424 x 416 mm (5,2 x 16,7 x 16,4 po)

[1] Lorsque l'installation comprend un tiroir 550 feuilles, placez-le sous l'imprimante. La combinaison d'un double tiroir 650 feuilles et d'un tiroir 550 feuilles n'est prise en charge que sur les modèles WCX522, CX622, CX625, MC2535, MC2640, XC2235 et XC4240.

[2] Lorsque l'installation comprend un double tiroir 650 feuilles, placez-le dans la partie inférieure de la configuration.

[3] Cette option n'est pas prise en charge sur les modèles CX421, MC2325 et MC2425.

	Option	Installation				Numéro de référence	Dimensions (hauteur, largeur et profondeur)
		Table ou bureau	Sol	Support d'imprimante ajustable	Bac de rangement pivotant		
3	Support d'imprimante ajustable	N/A	1	N/A	N/A	35S8502	521 x 653 x 625 mm (20,5 x 25,7 x 24,6 po)
4	Bac de rangement pivotant	1	1	N/A	N/A	3073173	264 x 475 x 599 mm (10,4 x 18,7 x 23,6 po)

[1] Lorsque l'installation comprend un tiroir 550 feuilles, placez-le sous l'imprimante. La combinaison d'un double tiroir 650 feuilles et d'un tiroir 550 feuilles n'est prise en charge que sur les modèles WCX522, CX622, CX625, MC2535, MC2640, XC2235 et XC4240.

[2] Lorsque l'installation comprend un double tiroir 650 feuilles, placez-le dans la partie inférieure de la configuration.

[3] Cette option n'est pas prise en charge sur les modèles CX421, MC2325 et MC2425.

Modèle d'imprimante	Dimensions (hauteur, largeur et profondeur)
CX421, MC2325, MC2425	462 x 442 x 556 mm (18,2 x 17,4 x 21,9 po)
MC2535, MC2640, CX522, CX622, XC2235	462 x 442 x 588 mm (18,2 x 17,4 x 23,1 po)
CX625, XC4240	462 x 442 x 608 mm (18,2 x 17,4 x 23,9 po)

Lexmark B2865, M5255, M5270, MS725, MS821, MS822, MS823, MS825, MS826

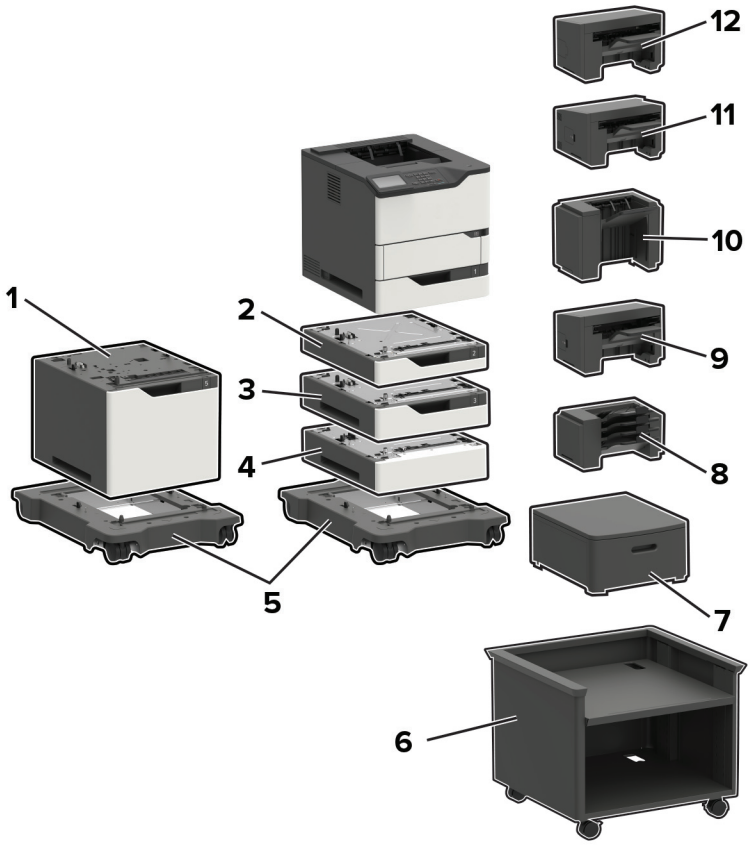

	Option	Numéro de référence	Dimensions (hauteur, largeur et profondeur)
1	Tiroir 2 100 feuilles	50G0804	350 x 428 x 510 mm (13,8 x 16,8 x 20,1 po)
2	Tiroir 250 feuilles	50G0800	80 x 428 x 510 mm (3,2 x 16,8 x 20,1 po)
	Tiroir 250 feuilles verrouillable	50G0820	
3	Tiroir 550 feuilles	50G0802	110 x 428 x 510 mm (4,3 x 16,8 x 20,1 po)
	Tiroir 550 feuilles verrouillable	50G0822	
4	Rehausseur	50G0854	110 x 428 x 510 mm (4,3 x 16,8 x 20,1 po)
5	Socle à roulettes	50G0855	126 x 521 x 693 mm (5 x 20,5 x 27,3 po)
6	Support d'imprimante ajustable	40C2300	520,7 x 652,78 x 624,84 mm (20,5 x 25,7 x 24,6 po)
7	Bac de rangement pivotant	3073173	263 x 600 x 476 mm (10,4 x 23,6 x 18,7 po)

	Option	Numéro de référence	Dimensions (hauteur, largeur et profondeur)
8	Boîte à lettres 4 réceptacles	50G0852	272 x 421 x 384 mm (10,7 x 16,6 x 15,1 po)
9	Réceptacle supplémentaire	50G0851	165 x 421 x 380 mm (6,5 x 16,6 x 15 po)
10	Réceptacle d'extension grande capacité	50G0853	310 x 421 x 335 mm (12,2 x 16,6 x 13,2 po)
11	Module d'agrafage et perforation	50G0849	263 x 462 x 507 mm (10,3 x 18,2 x 20 po)
12	Unité de finition d'agrafage	50G0850	246 x 435 x 414 mm (9,7 x 17,1 x 16,3 po)

Options d'entrée de l'imprimante, meubles, configurations maximales et installation

Option	Installation				
	Table ou bureau	Bac de rangement pivotant	Etage[3]	Socle à roulettes[4, 6]	Support d'imprimante ajustable[4]
Tiroir 250 feuilles[1, 2, 3, 4]	4	4	2	4	4
Tiroir 250 feuilles verrouillable[1, 2, 3, 4]					
Tiroir 550 feuilles[1, 2, 3, 4]			1	3	3
Tiroir 550 feuilles verrouillable[1, 2, 3, 4]					
Rehausseur[5]					
Tiroir 2 100 feuilles[2, 6]	N/A	N/A	N/A	1	N/A
Socle à roulettes[4, 6]	N/A	N/A	1	N/A	N/A
Support d'imprimante ajustable[4, 7]	N/A	N/A	1	N/A	N/A

[1] Ce tiroir peut être configuré avec d'autres tiroirs en option dans n'importe quel ordre.

[2] Un seul tiroir 250 ou 550 feuilles en option peut être utilisé lors de l'installation du tiroir 2 100 feuilles. Installez le tiroir 2 100 feuilles dans la partie inférieure de la configuration.

[3] Lorsque vous positionnez la configuration au sol, vous ne pouvez utiliser qu'un seul tiroir 250 feuilles en option avec un tiroir 550 feuilles en option ou un rehausseur.

[4] Lorsque vous positionnez la configuration sur le socle à roulettes ou un support d'imprimante ajustable, suivez ces instructions de configuration maximale. Si vous utilisez trois tiroirs 550 feuilles en option ou des rehausseurs, vous ne pouvez pas utiliser de tiroir 250 feuilles en option. Si vous utilisez deux tiroirs 550 feuilles ou des rehausseurs, un seul tiroir 250 feuilles peut être utilisé. Si vous utilisez un tiroir 550 feuilles ou un rehausseur, vous pouvez utiliser jusqu'à trois tiroirs 250 feuilles.

[5] Lorsque vous utilisez un rehausseur, installez-le en premier, puis installez les tiroirs en option au-dessus. N'installez pas le rehausseur avec le tiroir 2 100 feuilles.

[6] Le tiroir 2 100 feuilles implique d'utiliser un socle à roulettes.

[7] Pour plus d'informations sur les configurations prises en charge, reportez-vous à la section « Support d'imprimante ajustable 40C2300 » à la page 74.

Option	Installation				
	Table ou bureau	Bac de rangement pivotant	Etage[3]	Socle à roulettes[4, 6]	Support d'imprimante ajustable[4]
Bac de rangement pivotant	1	N/A	1	N/A	N/A

[1] Ce tiroir peut être configuré avec d'autres tiroirs en option dans n'importe quel ordre.

[2] Un seul tiroir 250 ou 550 feuilles en option peut être utilisé lors de l'installation du tiroir 2 100 feuilles. Installez le tiroir 2 100 feuilles dans la partie inférieure de la configuration.

[3] Lorsque vous positionnez la configuration au sol, vous ne pouvez utiliser qu'un seul tiroir 250 feuilles en option avec un tiroir 550 feuilles en option ou un rehausseur.

[4] Lorsque vous positionnez la configuration sur le socle à roulettes ou un support d'imprimante ajustable, suivez ces instructions de configuration maximale. Si vous utilisez trois tiroirs 550 feuilles en option ou des rehausseurs, vous ne pouvez pas utiliser de tiroir 250 feuilles en option. Si vous utilisez deux tiroirs 550 feuilles ou des rehausseurs, un seul tiroir 250 feuilles peut être utilisé. Si vous utilisez un tiroir 550 feuilles ou un rehausseur, vous pouvez utiliser jusqu'à trois tiroirs 250 feuilles.

[5] Lorsque vous utilisez un rehausseur, installez-le en premier, puis installez les tiroirs en option au-dessus. N'installez pas le rehausseur avec le tiroir 2 100 feuilles.

[6] Le tiroir 2 100 feuilles implique d'utiliser un socle à roulettes.

[7] Pour plus d'informations sur les configurations prises en charge, reportez-vous à la section « Support d'imprimante ajustable 40C2300 » à la page 74.

Options de sortie d'imprimante, configurations maximales et installation

Option	Installation				
	Table ou bureau	Bac de rangement pivotant	Sol	Socle à roulettes	Support d'imprimante ajustable
Boîte à lettres 4 réceptacles[1, 4]	3	3	3	3	3
Réceptacle supplémentaire[1, 2, 4]					
Réceptacle d'extension grande capacité[2, 3]	1	1	1	1	1
Unité de finition d'agrafage[5]	1	1	1	1	1
Module d'agrafage et perforation[6]	1	1	1	1	1

[1] Les boîtes à lettres 4 réceptacles et les réceptacles supplémentaires peuvent être installés dans n'importe quel ordre.

[2] Un réceptacle supplémentaire est la seule option pouvant être placée au-dessus du réceptacle d'extension grande capacité.

[3] Aucune autre option de sortie ne peut être installée sous le réceptacle d'extension grande capacité.

[4] Lorsque cette option est utilisée avec une unité de finition d'agrafage, placez-la en dessous.

[5] L'unité de finition d'agrafage se trouve toujours dans la partie supérieure de la configuration. Une boîte à lettres 4 réceptacles ou un module d'extension de sortie supplémentaire peut être installé(e) en dessous.

[6] N'utilisez pas le module d'agrafage et perforation avec d'autres options de sortie.

Modèle d'imprimante	Dimensions (hauteur, largeur et profondeur)
B2865, MS725, MS821, MS823, MS825	445 x 428 x 510 mm (17,5 x 16,85 x 20,1 po)
M5255, M5270, MS822, MS826	441 x 428 x 510 mm (17,4 x 16,85 x 20,1 po)

Configuration maximale au sol

Configuration maximale sur une table ou un bureau

Configuration maximale avec ou un bureau

Configuration maximale avec support d'imprimante ajustable

Configuration maximale avec socle à roulettes

Configuration boîte à lettres 4 réceptacles

Configuration maximale avec réceptacle d'extension grande capacité

Configuration maximale avec module d'agrafage grande capacité

Configuration maximale avec grande capacité

Lexmark MB2770, MX721, MX722, MX725, XM5365, XM5370

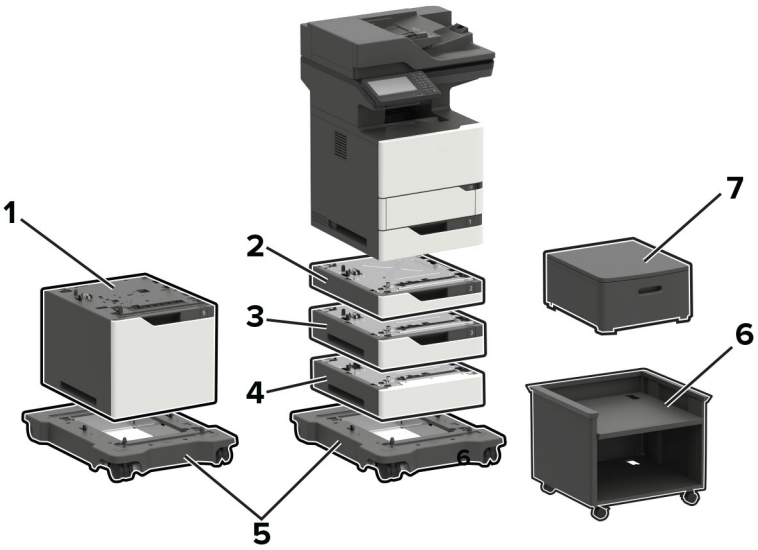

	Option	Numéro de référence	Dimensions (hauteur, largeur et profondeur)
1	Tiroir 2 100 feuilles	50G0804	350 x 428 x 510 mm (13,8 x 16,8 x 20,1 po)
2	Tiroir 250 feuilles	50G0800	80 x 428 x 510 mm (3,2 x 16,8 x 20,1 po)
	Tiroir 250 feuilles verrouillable	50G0820	

	Option	Numéro de référence	Dimensions (hauteur, largeur et profondeur)
3	Tiroir 550 feuilles	50G0802	110 x 428 x 510 mm (4,3 x 16,8 x 20,1 po)
	Tiroir 550 feuilles verrouillable	50G0822	
4	Rehausseur	50G0854	110 x 428 x 510 mm (4,3 x 16,8 x 20,1 po)
5	Socle à roulettes	50G0855	126 x 521 x 693 mm (5 x 20,5 x 27,3 po)
6	Support d'imprimante ajustable	40C2300	520,7 x 652,78 x 624,84 mm (20,5 x 25,7 x 24,6 po)
7	Bac de rangement pivotant	3073173	263 x 600 x 476 mm (10,4 x 23,6 x 18,7 po)

Options d'entrée d'imprimante, configurations maximales et installation

Option	Installation				
	Table ou bureau	Bac de rangement pivotant	Etage[3]	Socle à roulettes[4, 6]	Support d'imprimante ajustable[4]
Tiroir 250 feuilles[1, 2, 3, 4]	3	3	2	3	3
Tiroir 250 feuilles verrouillable[1, 2, 3, 4]					
Tiroir 550 feuilles[1, 2, 3, 4]			1	2	2
Tiroir 550 feuilles verrouillable[1, 2, 3, 4]					
Rehausseur[5]					
Tiroir 2 100 feuilles[2, 6]	N/A	N/A	N/A	1	N/A
Socle à roulettes[4, 6]	N/A	N/A	1	N/A	N/A
Support d'imprimante ajustable[4, 7]	N/A	N/A	1	N/A	N/A

[1] Ce tiroir peut être configuré avec d'autres tiroirs en option dans n'importe quel ordre.

[2] Un seul tiroir 250 ou 550 feuilles en option peut être utilisé lors de l'installation du tiroir 2 100 feuilles. Installez le tiroir 2 100 feuilles dans la partie inférieure de la configuration.

[3] Lorsque vous positionnez la configuration au sol, vous ne pouvez utiliser qu'un seul tiroir 250 feuilles en option avec un tiroir 550 feuilles en option ou un rehausseur.

[4] Lorsque vous positionnez la configuration sur le socle à roulettes ou un support d'imprimante ajustable, suivez ces instructions de configuration maximale. Si vous utilisez deux tiroirs 550 feuilles en option ou des rehausseurs, vous ne pouvez pas utiliser de tiroir 250 feuilles en option. Si vous utilisez un tiroir 550 feuilles ou un rehausseur, vous ne pouvez utiliser qu'un seul tiroir 250 feuilles.

[5] Lorsque vous utilisez un rehausseur, installez-le en premier, puis installez les tiroirs en option au-dessus. N'installez pas le rehausseur avec le tiroir de 2 100 feuilles.

[6] Le tiroir 2 100 feuilles implique d'utiliser un socle à roulettes.

[7] Pour plus d'informations sur les configurations prises en charge, reportez-vous à la section « Support d'imprimante ajustable 40C2300 » à la page 74.

Option	Installation				
	Table ou bureau	Bac de rangement pivotant	Etage[3]	Socle à roulettes[4, 6]	Support d'imprimante ajustable[4]
Bac de rangement pivotant	1	N/A	1	N/A	N/A

[1] Ce tiroir peut être configuré avec d'autres tiroirs en option dans n'importe quel ordre.

[2] Un seul tiroir 250 ou 550 feuilles en option peut être utilisé lors de l'installation du tiroir 2 100 feuilles. Installez le tiroir 2 100 feuilles dans la partie inférieure de la configuration.

[3] Lorsque vous positionnez la configuration au sol, vous ne pouvez utiliser qu'un seul tiroir 250 feuilles en option avec un tiroir 550 feuilles en option ou un rehausseur.

[4] Lorsque vous positionnez la configuration sur le socle à roulettes ou un support d'imprimante ajustable, suivez ces instructions de configuration maximale. Si vous utilisez deux tiroirs 550 feuilles en option ou des rehausseurs, vous ne pouvez pas utiliser de tiroir 250 feuilles en option. Si vous utilisez un tiroir 550 feuilles ou un rehausseur, vous ne pouvez utiliser qu'un seul tiroir 250 feuilles.

[5] Lorsque vous utilisez un rehausseur, installez-le en premier, puis installez les tiroirs en option au-dessus. N'installez pas le rehausseur avec le tiroir de 2 100 feuilles.

[6] Le tiroir 2 100 feuilles implique d'utiliser un socle à roulettes.

[7] Pour plus d'informations sur les configurations prises en charge, reportez-vous à la section « Support d'imprimante ajustable 40C2300 » à la page 74.

Modèle d'imprimante	Dimensions (hauteur, largeur et profondeur)
Tous les modèles	739,1 x 558,8 x 578,4 mm (29,1 x 22,0 x 22,8 po)

Lexmark MX822, MX826, XM7355, XM7370

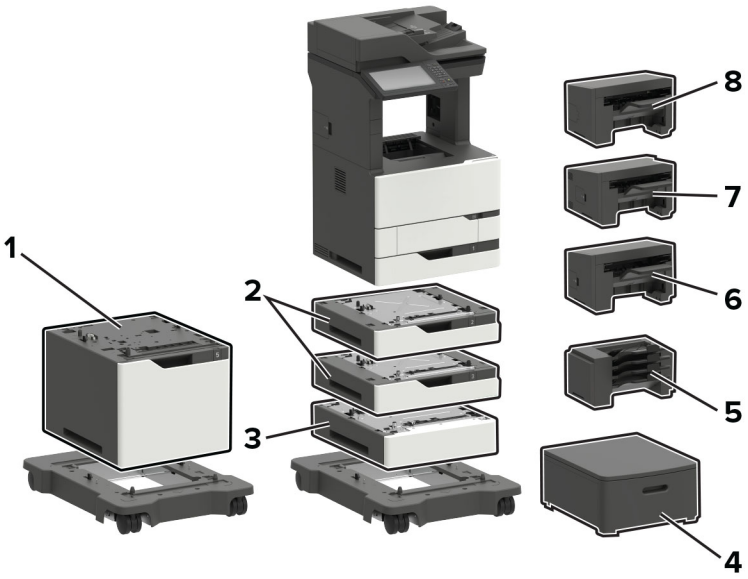

Options d'entrée d'imprimante, configurations maximales, numéros de référence et dimensions

	Option	Installation				Numéro de référence	Dimensions (hauteur, largeur et profondeur)
		Table ou bureau	Bac de rangement pivotant	Sol	Socle à roulettes[3, 6]		
1	Tiroir 2 100 feuilles[1, 2, 3]	N/A	N/A	N/A	1	25B2950	355 x 559 x 508 mm (14 x 22 x 20 po)
2	Tiroir 550 feuilles[1]	2	2	2	2	25B2900	111 x 559 x 508 mm (4,3 x 22 x 20 po)
3	Rehausseur[2]					50G0854	110 x 428 x 510 mm (4,3 x 16,8 x 20,1 po)
4	Bac de rangement pivotant	1	N/A	1	N/A	3073173	263 x 600 x 476 mm (10,4 x 23,6 x 18,7 po)
5	Boîte à lettres 4 réceptacles	1	1	1	1	50G0852	272 x 421 x 384 mm (10,7 x 16,6 x 15,1 po)
6	Unité de finition d'agrafage[5]	1	1	1	1	50G0850	246 x 435 x 414 mm (9,7 x 17,1 x 16,3 po)
7	Module d'agrafage et perforation[4]	1	1	1	1	50G0849	263 x 462 x 507 mm (10,3 x 18,2 x 20 po)
8	Empileuse à décalage	1	1	1	1	25B2999	246 x 435 x 414 mm (9,7 x 17,1 x 16,3 po)

[1] Lorsque vous utilisez un tiroir 2 100 feuilles, un seul tiroir 550 feuilles en option peut être utilisé. Installez le tiroir 2 100 feuilles dans la partie inférieure de la configuration.

[2] Lorsque vous utilisez un rehausseur, commencez par l'installer, puis installez les tiroirs en option au-dessus. N'installez pas le rehausseur avec le tiroir 2 100 feuilles.

[3] Le tiroir 2 100 feuilles nécessite un socle à roulettes.

[4] N'utilisez pas le module d'agrafage et perforation avec d'autres options de sortie.

[5] L'unité de finition d'agrafage se trouve toujours dans la partie supérieure de la configuration. Une boîte à lettres 4 réceptacles supplémentaire peut être installée en dessous.

[6] Le socle à roulettes est fourni avec l'imprimante.

Modèle d'imprimante	Dimensions (hauteur, largeur et profondeur)
MX822ade, MX826ade, XM7355[1]	1 150,6 x 685,8 x 693,4 mm (45,3 x 27 x 27,3 po)
MX822adtfe, MX826adtfe[2]	1 259,8 x 685,8 x 693,4 mm (49,6 x 27 x 27,3 po)
MX822aadxe, MX826adxe, XM7370[3]	1 391,9 x 685,8 x 693,4 mm (54,8 x 27 x 27,3 po)

[1] Ces modèles sont fournis avec un socle à roulettes.

[2] Ces modèles sont fournis avec un socle à roulettes en option et un tiroir 550 feuilles standard en option.

[3] Ces modèles sont fournis avec un socle à roulettes et un tiroir 2 100 feuilles en option.

Lexmark B2338, B2442, B2546, B2650, M1242, M1246, M3250, MS321, MS421, MS521, MS621, MS622

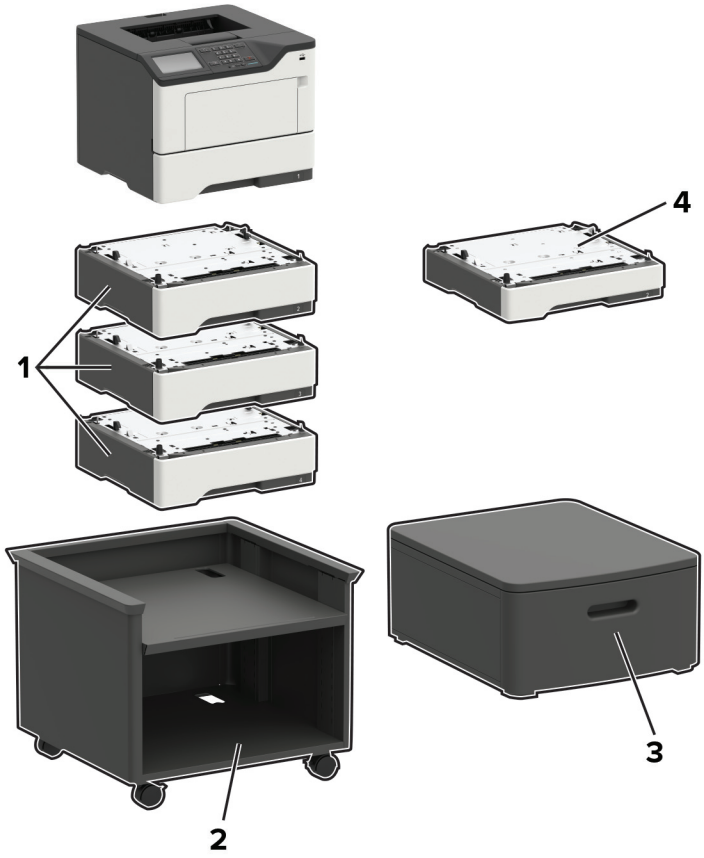

Options d'imprimante, configurations maximales, numéros de référence et dimensions

	Option	Installation				Numéro de référence	Dimensions (hauteur, largeur et profondeur)
		Table ou bureau	Sol	Support d'imprimante ajustable	Bac de rangement pivotant		
1	Tiroir 550 feuilles[1, 2]	3	3	3	3	36S3110	126 x 389 x 374 mm (5 x 15,7 x 14,7 po)
2	Support d'imprimante ajustable	N/A	1	N/A	N/A	35S8502	584 x 597 x 597 mm (23 x 23,5 x 23,5 po)
3	Bac de rangement pivotant	1	1	N/A	N/A	3073173	264 x 475 x599 mm (10,4 x 18,7 x 23,6 po)
4	Tiroir 250 feuilles[1, 2]	3	3	3	3	36S2910	95 x 389 x 374 mm (3,7 x 15,7 x 14,7 po)

[1] Ce tiroir peut être configuré avec d'autres tiroirs en option dans n'importe quel ordre.

[2] Un seul tiroir en option peut être configuré sur les modèles B2338, B2442, M1242, MS321 et MS421.

Modèle d’imprimante	Dimensions (hauteur, largeur et profondeur)
B2338, B2442, B2546, M1242, M1246, MS321, MS421, MS521	260 x 399 x 374 mm (10,2 x 15,7 x 14,7 po)
B2650, M3250, MS621, MS622	303 x 399 x 374 mm (11,9 x 15,7 x 14,7 po)

Lexmark MB2338, MB2442, MB2546, MX321, MX421, MX521, MX522, XM1242, XM1246

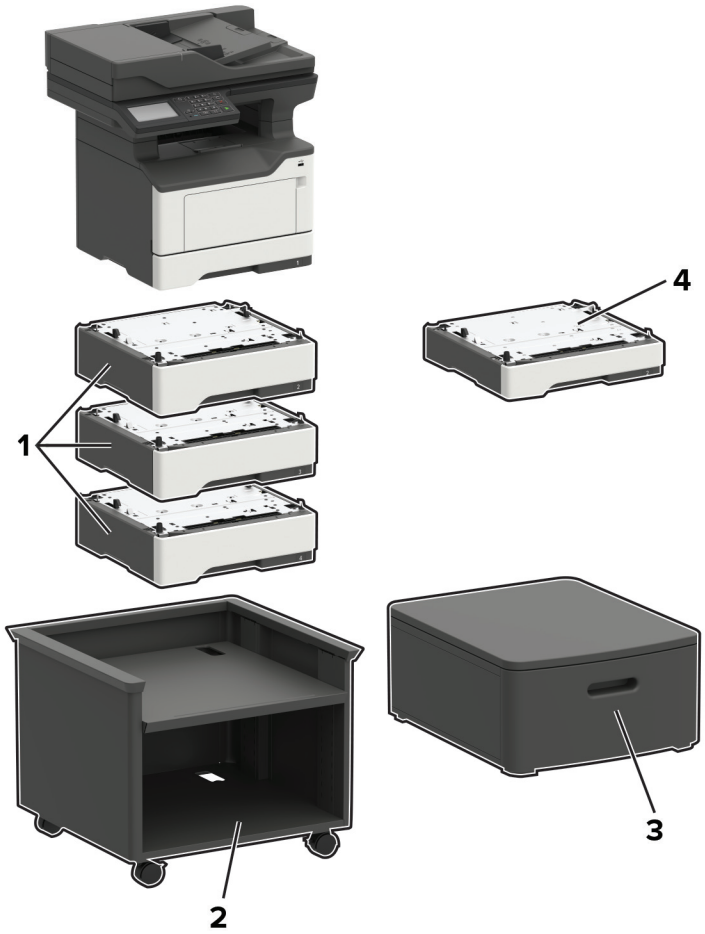

Options d'imprimante, configurations maximales, numéros de référence et dimensions

	Option	Installation				Numéro de référence	Dimensions (hauteur, largeur et profondeur)
		Table ou bureau	Sol	Support d'imprimante ajustable	Bac de rangement pivotant		
1	Tiroir 550 feuilles[1, 2]	3	3	3	3	36S3110	126 x 389 x 374 mm (5 x 15,7 x 14,7 po)
2	Support d'imprimante ajustable	N/A	1	N/A	N/A	35S8502	584 x 597 x 597 mm (23 x 23,5 x 23,5 po)
3	Bac de rangement pivotant	1	1	N/A	N/A	3073173	264 x 475 x 599 mm (10,4 x 18,7 x 23,6 po)

[1] Ce tiroir peut être configuré avec d'autres tiroirs en option dans n'importe quel ordre.

[2] Un seul tiroir en option peut être configuré sur les modèles MB2338, MB2442, MX321, MX421 et XM1242.

	Option	Installation				Numéro de référence	Dimensions (hauteur, largeur et profondeur)
		Table ou bureau	Sol	Support d'imprimante ajustable	Bac de rangement pivotant		
4	Tiroir 250 feuilles[1, 2]	3	3	3	3	36S2910	95 x 389 x 374 mm (3,7 x 15,7 x 14,7 po)

[1] Ce tiroir peut être configuré avec d'autres tiroirs en option dans n'importe quel ordre.

[2] Un seul tiroir en option peut être configuré sur les modèles MB2338, MB2442, MX321, MX421 et XM1242.

Modèle d'imprimante	Dimensions (hauteur, largeur et profondeur)
MB2338, MB2442, MX321, MX421, XM1242	467 x 399 x 429,5 mm (18,4 x 15,7 x 16,9 po)
MB2546, MX521, MX522, XM1246	477 x 489 x 429,5 mm (18,8 x 19,3 x 16,9 po)

Lexmark MB2650, MX622, XM3250

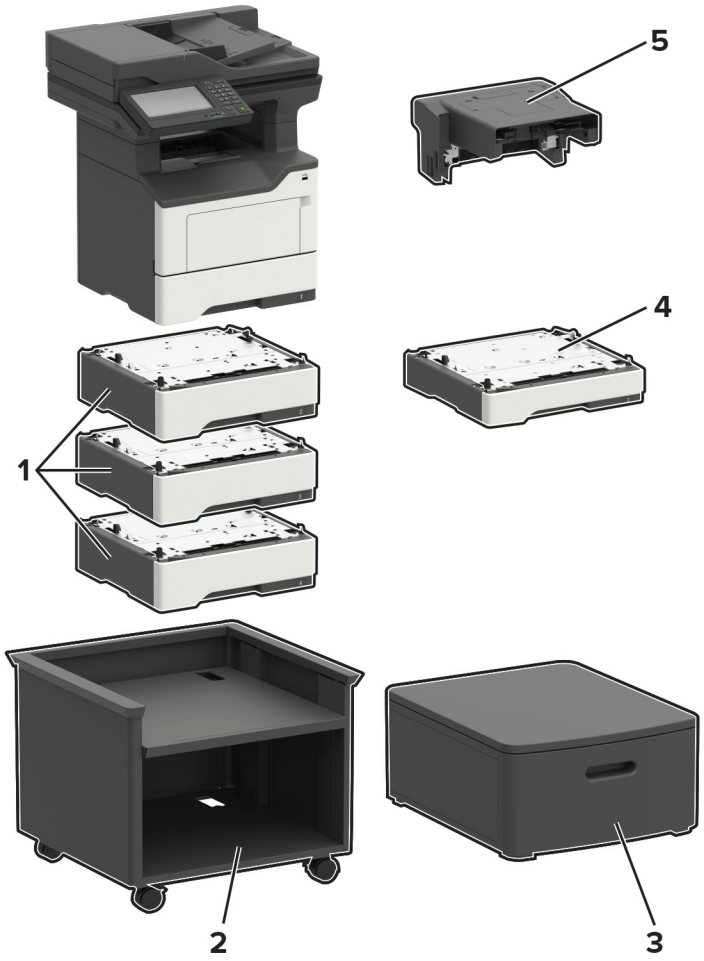

		Installation				Numéro de référence	Dimensions (hauteur, largeur et profondeur)
		Table ou bureau	Sol	Support d'imprimante ajustable	Bac de rangement pivotant		
1	Tiroir 550 feuilles*	3	3	3	3	36S3110	126 x 389 x 374 mm (5 x 15,7 x 14,7 po)
2	Support d'imprimante ajustable	N/A	1	N/A	N/A	35S8502	584 x 597 x 597 mm (23 x 23,5 x 23,5 po)
3	Bac de rangement pivotant	1	1	N/A	N/A	3073173	264 x 475 x 599 mm (10,4 x 18,7 x 23,6 po)
4	Tiroir 250 feuilles*	3	3	3	3	36S2910	95 x 389 x 374 mm (3,7 x 15,7 x 14,7 po)
5	Agrafeuse en ligne	1	1	1	1	36S8010	195 x 409 x 371 mm (7,7 x 16,1 x 14,6 po)

* Ce tiroir peut être configuré avec d'autres tiroirs en option dans n'importe quel ordre.

Modèle d’imprimante	Dimensions (hauteur, largeur et profondeur)
Tous les modèles	545 x 489 x 476,5 mm (21,5 x 19,3 x 18,8 po)

Lexmark C9235, CS921, CS923, CS927

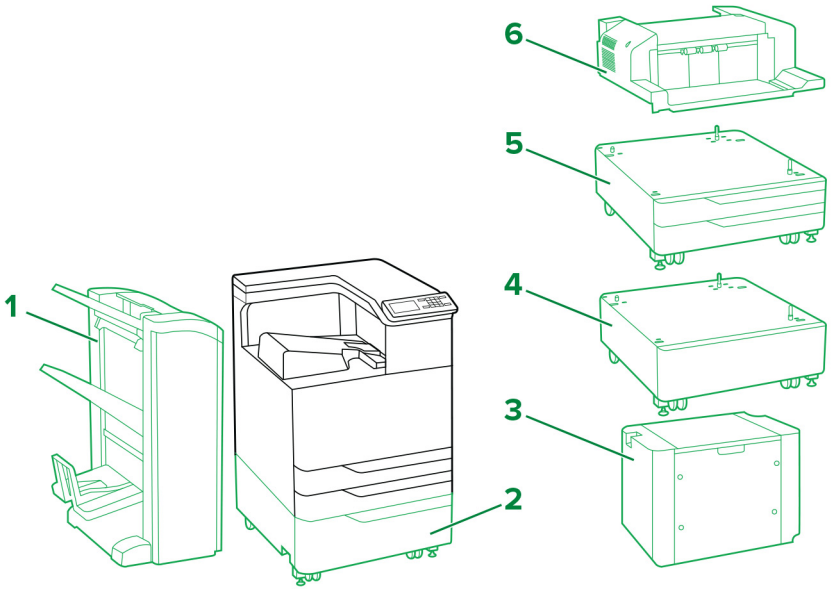

Légende : - Standard - En option

Options d'imprimante, configurations maximales, numéro de référence et dimensions

	Option	Installation		Numéro de référence	Dimensions (hauteur, largeur et profondeur)
		Sol	Meuble		
1	Module d'agrafage et perforation[1, 2]	1	N/A	26Z0080 (4 trous) 26Z0081 (3 trous)	1 065,02 x 641,10 x 658,11 mm (41,93 x 25,24 x 25,91 po)
	Unité de finition de livret[1, 2]	1	N/A	26Z0082 (4 trous) 26Z0083 (3 trous)	1 065,02 x 641,10 x 658,11 mm (41,93 x 25,24 x 25,91 po)

[1] L'installation de cette option implique de positionner l'imprimante au-dessus d'un tiroir 2 500 feuilles, d'un tiroir 2 x 500 feuilles ou d'un meuble.

[2] Cette option est fournie avec une unité de transport du papier horizontale.

[3] Le tiroir 3 000 feuilles implique d'utiliser un tiroir 2 500 feuilles ou un tiroir 2 x 500 feuilles.

[4] Si une autre unité de finition est installée, l'unité de finition d'agrafage n'est pas prise en charge.

	Option	Installation		Numéro de référence	Dimensions (hauteur, largeur et profondeur)
		Sol	Meuble		
2	Tiroir 2 500 feuilles	1	N/A	32C0051 (Letter) 32C0052 (A4)	304,04 x 614,93 x 653,03 mm (11,97 x 24,21 x 25,71 po)
3	Bac 3 000 feuilles[3]	1	N/A	26Z0088 (Letter) 26Z0089 (A4)	404,88 x 367,03 x 528,07 mm (15,94 x 14,45 x 20,79 po)
4	Meuble	1	N/A	32C0053	254 x 614,93 x 651,76 mm (10 x 24,21 x 25,66 po)
5	Tiroir 2 x 500 feuilles	1	N/A	32C0050	304,04 x 614,93 x 561,09 mm (11,97 x 24,21 x 22,09 po)
6	Unité de finition d'agrafage[4]	1	1	26Z0084	195,07 x 472,95 x 583,95 mm (7,68 x 18,62 x 22,99 po)

[1] L'installation de cette option implique de positionner l'imprimante au-dessus d'un tiroir 2 500 feuilles, d'un tiroir 2 x 500 feuilles ou d'un meuble.

[2] Cette option est fournie avec une unité de transport du papier horizontale.

[3] Le tiroir 3 000 feuilles implique d'utiliser un tiroir 2 500 feuilles ou un tiroir 2 x 500 feuilles.

[4] Si une autre unité de finition est installée, l'unité de finition d'agrafage n'est pas prise en charge.

Modèle d'imprimante	Dimensions (hauteur, largeur et profondeur)
C9235, CS921, CS927	780 x 615 x 740 mm (30,7 x 24,2 x 29,1 po)
CS923	780 x 615 x 770 mm (30,7 x 24,2 x 30,3 po)

Lexmark CX921, CX922, CX923, CX924, CX927, XC9235, XC9245, XC9255, XC9265

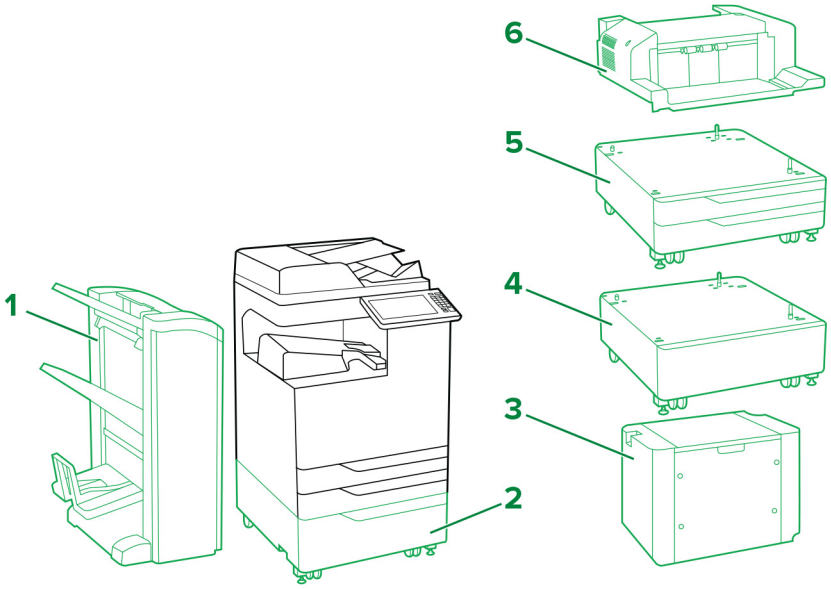

Légende : - Standard - En option

Options d'imprimante, configurations maximales, numéro de référence et dimensions

	Option	Installation		Numéro de référence	Dimensions (hauteur, largeur et profondeur)
		Sol	Meuble		
1	Module d'agrafage et perforation[1, 2]	1	N/A	26Z0080 (4 trous) 26Z0081 (3 trous)	1 065,02 x 641,10 x 658,11 mm (41,93 x 25,24 x 25,91 po)
	Unité de finition de livret[1, 2]	1	N/A	26Z0082 (4 trous) 26Z0083 (3 trous)	1 065,02 x 641,10 x 658,11 mm (41,93 x 25,24 x 25,91 po)
2	Tiroir 2 500 feuilles	1	N/A	32C0051 (Letter) 32C0052 (A4)	304,04 x 614,93 x 561,09 mm (11,97 x 24,21 x 25,71 po)
3	Bac 3 000 feuilles[3]	1	N/A	26Z0088 (Letter) 26Z0089 (A4)	404,88 x 367,03 x 528,07 mm (15,94 x 14,45 x 20,79 po)
4	Meuble	1	N/A	32C0053	254 x 614,93 x 651,76 mm (10 x 24,21 x 25,66 po)
5	Tiroir 2 x 500 feuilles	1	N/A	32C0050	304,04 x 614,93 x 561,09 mm (11,97 x 24,21 x 22,09 po)
6	Unité de finition d'agrafage[4]	1	1	26Z0084	195,07 x 472,95 x 583,95 mm (7,68 x 18,62 x 22,99 po)

[1] L'installation de cette option implique de positionner l'imprimante au-dessus d'un tiroir 2 500 feuilles, d'un tiroir 2 x 500 feuilles ou d'un meuble.

[2] Cette option est fournie avec une unité de transport du papier horizontale.

[3] Le tiroir 3 000 feuilles implique d'utiliser un tiroir 2 500 feuilles ou un tiroir 2 x 500 feuilles.

[4] Si une autre unité de finition est installée, l'unité de finition d'agrafage n'est pas prise en charge.

Modèle d'imprimante	Dimensions (hauteur, largeur et profondeur)
CX921, XC9235	921 x 615 x 762 mm (36,3 x 24,2 x 30 po)
CX922, XC9245	921 x 615 x 696 mm (36,3 x 24,2 x 27,4 po)
CX923de, CX924de, XC9255, XC9265	921 x 615 x 792 mm (36,3 x 24,2 x 31,2 po)
CX923dte, CX923dxe, CX924dte, CX924dxe	1 225 x 615 x 792 mm (48,2 x 24,2 x 31,2 po)

Lexmark C4150, CS720, CS725, CS727, CS728

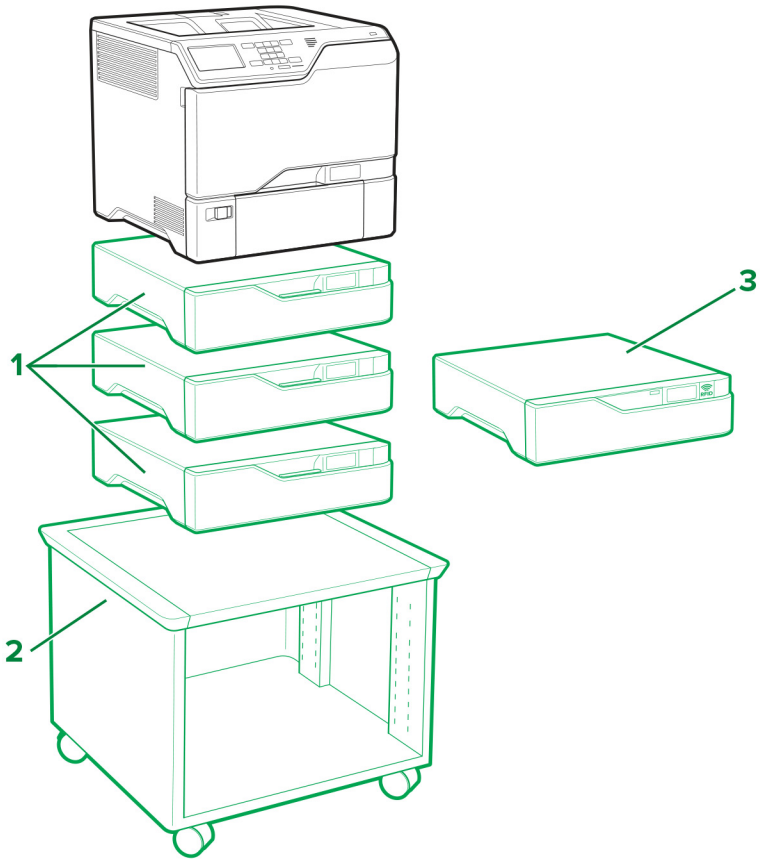

Légende : - Standard - En option

Options d'imprimante, configurations maximales, numéros de référence et dimensions

	Option	Installation			Numéro de référence	Dimensions (hauteur, largeur et profondeur)
		Table ou bureau	Sol	Support d'imprimante ajustable		
1	Tiroir 550 feuilles	3	3	3	40C2100	119 x 463 x 483 mm (4,7 x 18,23 x 19 po)
2	Support d'imprimante réglable[1]	N/A	1	N/A	40C2300	521 x 653 x 625 mm (20,5 x 25,7 x 24,6 po)
3	Option RFID[2]	1	1	1	40C0745 (NA) 40C0747 (EU)	119 x 463 x 483 mm (4,7 x 18,23 x 19 po)

[1] Pour plus d'informations sur les configurations prises en charge, reportez-vous à la section « Support d'imprimante ajustable 40C2300 » à la page 74.

[2] Installez l'option RFID en complément d'un tiroir en option. Vous pouvez utiliser un maximum de deux tiroirs en option.

Modèle d'imprimante	Dimensions (hauteur, largeur et profondeur)
C4150, CS720de, CS725de, CS727de, CS728de	417 x 475 x 499 mm (16,4 x 18,7 x 19,6 po)
CS720dte, CS725dte	536 x 475 x 495 mm (21,1 x 18,7 x 19,4 po)

Lexmark CX725, CX727, XC4140, XC4150

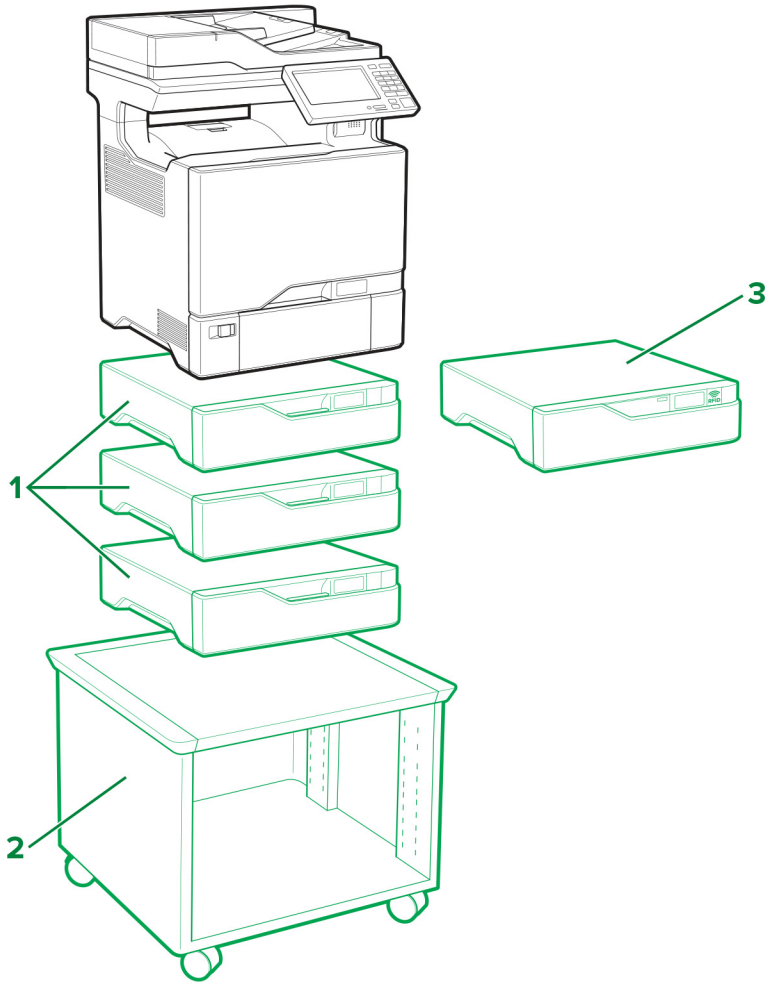

Légende : - Standard - En option

Options d'imprimante, configurations maximales, numéro de référence et dimensions

	Option	Installation			Numéro de référence	Dimensions (hauteur, largeur et profondeur)
		Table ou bureau	Sol	Support d'imprimante ajustable		
1	Tiroir 550 feuilles	3	3	3	40C2100	119 x 463 x 483 mm (4,7 x 18,23 x 19 po)
2	Support d'imprimante réglable[1]	N/A	1	N/A	40C2300	521 x 653 x 625 mm (20,5 x 25,7 x 24,6 po)
3	Option RFID[2]	1	1	1	40C0745 (NA) 40C0747 (EU)	119 x 463 x 483 mm (4,7 x 18,23 x 19 po)

[1] Pour plus d'informations sur les configurations prises en charge, reportez-vous à la section « Support d'imprimante ajustable 40C2300 » à la page 74.

[2] Installez l'option RFID en complément d'un tiroir en option. Vous pouvez utiliser un maximum de deux tiroirs en option.

Modèle d'imprimante	Dimensions (hauteur, largeur et profondeur)
CX725de/dhe, CX727de, XC4150	648 x 505 x 533 mm (25,5 x 19,9 x 21 po)
CX725dthe, XC4140	767 x 505 x 533 mm (30,2 x 19,9 x 21 po)

Lexmark C6160, CS820, CS827

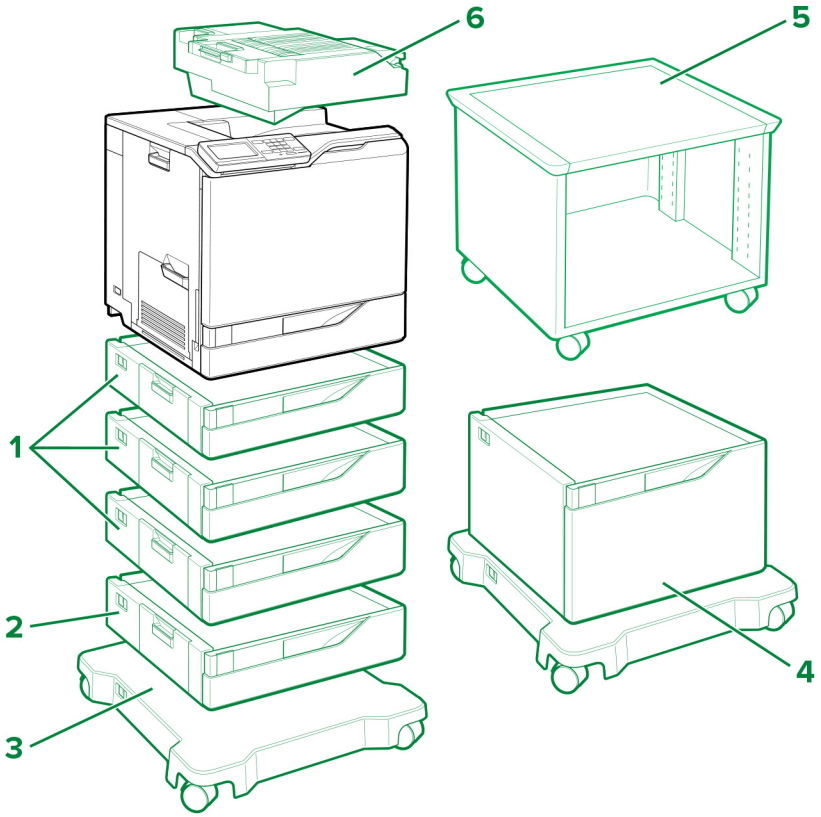

Légende : - Standard - En option

Options d'imprimante, configurations maximales, numéros de référence et dimensions

	Option	Installation				Numéro de référence	Dimensions (hauteur, largeur et profondeur)
		Table ou bureau	Sol	Socle à roulettes	Support d'imprimante ajustable		
1	Tiroir 550 feuilles	4	4	4	1	21K0567	120 x 558,8 x 522,4 mm (4,7 x 22,0 x 20,6 po)
2	Tiroir à enveloppes	3	3	3	1	21K0787	120 x 558,8 x 522,4 mm (4,7 x 22,0 x 20,6 po)
3	Socle à roulettes	N/A	1	N/A	N/A	21K2501	108,5 x 662 x 658 mm (4,27 x 26,1 x 25,9 po)

[1] Utilisez trois tiroirs 550 feuilles en option maximum lors de l'installation du tiroir 2 200 feuilles. Installez le tiroir de 2 200 feuilles dans la partie inférieure de la configuration.

[2] Pour plus d'informations sur les configurations prises en charge, reportez-vous à la section « Support d'imprimante ajustable 40C2300 » à la page 74.

	Option	Installation				Numéro de référence	Dimensions (hauteur, largeur et profondeur)
		Table ou bureau	Sol	Socle à roulettes	Support d'imprimante ajustable		
4	Tiroir 2 200 feuilles[1]	1	1	1	N/A	21K0237	359 x 558,8 x 522,4 mm (14,13 x 22,0 x 20,6 po)
5	Support d'imprimante réglable[2]	N/A	1	N/A	N/A	40C2300	521 x 653 x 625 mm (20,5 x 25,7 x 24,6 po)
6	Unité de finition d'agrafage	1	1	1	1	42K2000	140,2 x 530 x 475,4 mm (5,5 x 20,9 x 18,7 po)

[1] Utilisez trois tiroirs 550 feuilles en option maximum lors de l'installation du tiroir 2 200 feuilles. Installez le tiroir de 2 200 feuilles dans la partie inférieure de la configuration.

[2] Pour plus d'informations sur les configurations prises en charge, reportez-vous à la section « Support d'imprimante ajustable 40C2300 » à la page 74.

Modèle d'imprimante	Dimensions (hauteur, largeur et profondeur)
C6160, CS820de, CS827de	535,94 x 558,8 x 522,4 mm (21,12 x 22 x 20,6 po)
CS820dte	655 x 558,8 x 522,4 mm (25,8 x 22 x 20,6 po)
CS820dtfe	690 x 646 x 522,4 mm (27,17 x 25,43 x 20,6 po)

Lexmark CX820, CX827, XC6152

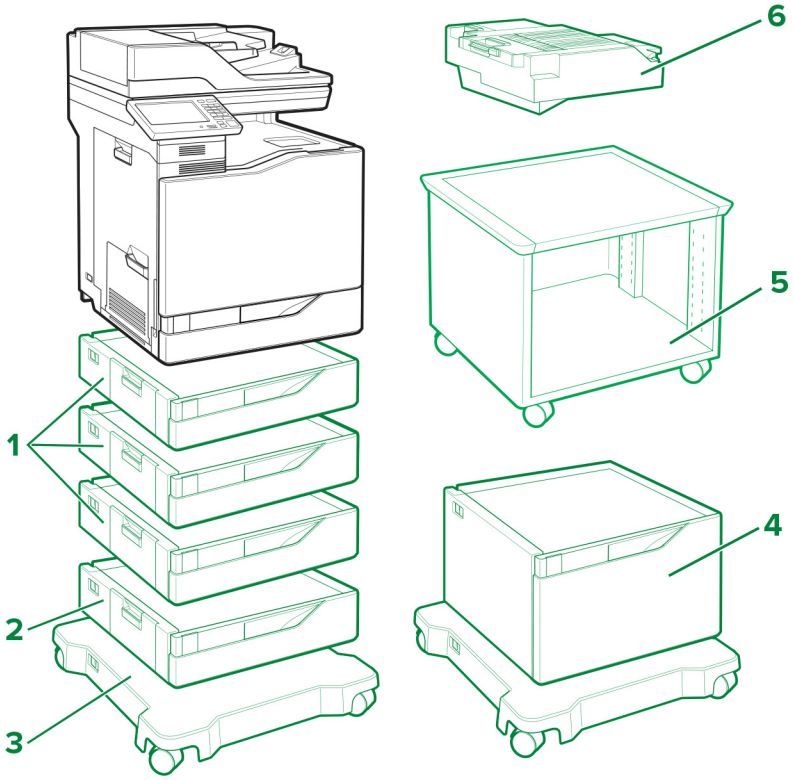

Légende : - Standard - En option

Options d'imprimante, configurations maximales, numéro de référence et dimensions

	Option	Installation				Numéro de référence	Dimensions (hauteur, largeur et profondeur)
		Table ou bureau	Sol	Socle à roulettes	Support d'impri-mante ajustable		
1	Tiroir 550 feuilles	4	4	4	1	21K0567	120 x 558,8 x 522,4 mm (4,7 x 22,0 x 20,6 po)
2	Tiroir à enveloppes	3	3	3	1	21K0787	120 x 558,8 x 522,4 mm (4,7 x 22,0 x 20,6 po)
3	Socle à roulettes	N/A	1	N/A	N/A	21K2501	108,5 x 662 x 658 mm (4,27 x 26,1 x 25,9 po)

[1] Utilisez trois tiroirs 550 feuilles en option maximum lors de l'installation du tiroir 2 200 feuilles. Installez le tiroir de 2 200 feuilles dans la partie inférieure de la configuration.

[2] Pour plus d'informations sur les configurations prises en charge, reportez-vous à la section « Support d'imprimante ajustable 40C2300 » à la page 74.

	Option	Installation				Numéro de référence	Dimensions (hauteur, largeur et profondeur)
		Table ou bureau	Sol	Socle à roulettes	Support d'imprimante ajustable		
4	Tiroir 2 200 feuilles[1]	1	1	1	N/A	21K0237	359 x 558,8 x 522,4 mm (14,13 x 22,0 x 20,6 po)
5	Support d'imprimante réglable[2]	N/A	1	N/A	N/A	40C2300	521 x 653 x 625 mm (20,5 x 25,7 x 24,6 po)
6	Unité de finition d'agrafage	1	1	1	1	42K2000	140,2 x 530 x 475,4 mm (5,5 x 20,9 x 18,7 po)

[1] Utilisez trois tiroirs 550 feuilles en option maximum lors de l'installation du tiroir 2 200 feuilles. Installez le tiroir de 2 200 feuilles dans la partie inférieure de la configuration.

[2] Pour plus d'informations sur les configurations prises en charge, reportez-vous à la section « Support d'imprimante ajustable 40C2300 » à la page 74.

Modèle d'imprimante	Dimensions (hauteur, largeur et profondeur)
CX820de, CX827de, XC6152de	762,6 x 558,8 x 588 mm (30 x 22 x 23,15 po)
CX820dtfe, XC6152dtfe	1 137 x 662 x 658 mm (44,8 x 26,1 x 25,9 po)

Lexmark CX825, CX860, XC8155, XC8160

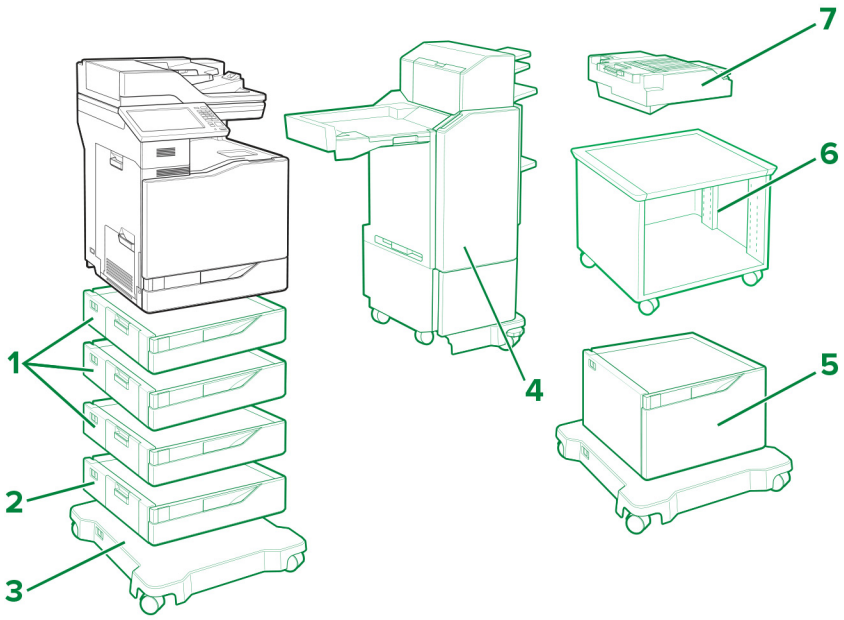

Légende : - Standard - En option

Options d'imprimante, configurations maximales, numéro de référence et dimensions

	Option	Installation				Numéro de référence	Dimensions (hauteur, largeur et profondeur)
		Table ou bureau	Sol	Socle à roulettes	Support d'imprimante ajustable		
1	Tiroir 550 feuilles	4	4	4	1	21K0567	120 x 558,8 x 522,4 mm (4,7 x 22,0 x 20,6 po)
2	Tiroir à enveloppes	3	3	3	1	21K0787	120 x 558,8 x 522,4 mm (4,7 x 22,0 x 20,6 po)
3	Socle à roulettes	N/A	1	N/A	N/A	21K2501	108,5 x 662 x 658 mm (4,27 x 26,1 x 25,9 po)
4	Unité de finition d'agrafage et perforation multi-position (petite configuration)[1]	N/A	N/A	1	N/A	42K1267 42K1268	1 156 x 621 x 574 mm (45,5 x 24,4 x 22,6 po)
	Unité de finition d'agrafage et perforation multi-position (grande configuration)[2]	N/A	N/A	1	N/A	42K1597 42K1598	1 276 x 621 x 574 mm (50,2 x 24,5 x 22,6 po)
5	Tiroir de 2 200 feuilles[3]	1	1	1	N/A	21K0237	359 x 558,8 x 522,4 mm (14,13 x 22,0 x 20,6 po)
6	Support d'imprimante réglable[4]	N/A	1	N/A	N/A	40C2300	521 x 653 x 625 mm (20,5 x 25,7 x 24,6 po)
7	Unité de finition d'agrafage	1	1	1	1	42K2300	159,3 x 543,8 x 475,4 mm (6,3 x 21,4 x 18,7 po)

[1] L'installation de l'unité de finition d'agrafage et perforation multiposition (petite configuration) nécessite d'installer l'imprimante au-dessus de deux tiroirs de 550 feuilles en option et du socle à roulettes.

[2] L'installation de l'unité de finition d'agrafage et perforation multiposition (grande configuration) nécessite d'installer l'imprimante au-dessus de trois tiroirs de 550 feuilles en option et du socle à roulettes, ou au-dessus du tiroir de 2 200 feuilles et du socle à roulettes.

[3] Utilisez un maximum de trois tiroirs de 550 feuilles en option lors de l'installation du tiroir de 2 200 feuilles. Installez le tiroir de 2 200 feuilles dans la partie inférieure de la configuration.

[4] Pour plus d'informations sur les configurations prises en charge, reportez-vous à la section « Support d'imprimante ajustable 40C2300 » à la page 74.

Modèle d'imprimante	Dimensions (hauteur, largeur et profondeur)
CX825de, XC8155de	812,8 x 558,8 x 588 mm (32 x 22 x 23,15 po)
CX825dte, XC8155dte	1 162 x 662 x 658 mm (45,8 x 26,1 x 25,9 po)
CX825dtfe	1 162 x 662 x 658 mm (45,8 x 26,1 x 25,9 po)

Modèle d'imprimante	Dimensions (hauteur, largeur et profondeur)
CX860de, XC8160de	812,8 x 558,8 x 588 mm (32 x 22 x 23,15 po)
CX860dte, XC8160dte	1 162 x 662 x 658 mm (45,8 x 26,1 x 25,9 po)
CX860dtfe	1 162 x 662 x 658 mm (45,8 x 26,1 x 25,9 po)

Lexmark MS911 et MX910 Series

Les imprimantes avec tiroirs optionnels et unité de finition :

Bac de rangement 26Z0094 :

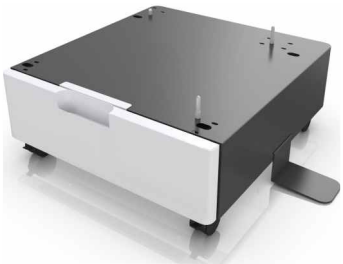

Modèles d'imprimante pris en charge : MS911de, MX910de, MX911dte et MX912dxe

Options d’entrée

Installation	Tiroir 2 x 500 feuilles[2]	Tiroir 2 500 feuilles	Bac 3 000 feuilles[3]	Unité de finition d'agrafage[4,5]	Unité de finition d'agrafage/perfo-ration	Unité de finition de livret
Sol	✓					
	✓		✓			
	✓		✓	✓		
	✓		✓		✓	
	✓		✓			✓
	✓			✓		
	✓				✓	
	✓					✓
		✓				
		✓	✓			
		✓	✓	✓		
		✓	✓		✓	
		✓	✓			✓
		✓		✓		
		✓			✓	
		✓				✓

[1] Le bac de rangement est pris en charge, même si aucun autre matériel en option n'est installé.

[2] Le tiroir de 2 x 500 feuilles ne peut pas être utilisé avec le tiroir de 2 500 feuilles.

[3] Le tiroir de 3 000 feuilles est pris en charge uniquement si un tiroir 2 x 500 feuilles, 2 500 feuilles ou un bac de rangement est installé.

[4] L'unité de finition d'agrafage n'est pas prise en charge si une autre unité de finition est installée.

[5] L'unité de finition d'agrafage n'est pas prise en charge par le modèle MX912dxe.

Installation	Tiroir 2 x 500 feuilles[2]	Tiroir 2 500 feuilles	Bac 3 000 feuilles[3]	Unité de finition d'agrafage[4,5]	Unité de finition d'agrafage/perfo-ration	Unité de finition de livret
Bac de rangement[1]			✓			
			✓	✓		
			✓		✓	
			✓			✓
				✓		
					✓	
						✓

[1] Le bac de rangement est pris en charge, même si aucun autre matériel en option n'est installé.

[2] Le tiroir de 2 x 500 feuilles ne peut pas être utilisé avec le tiroir de 2 500 feuilles.

[3] Le tiroir de 3 000 feuilles est pris en charge uniquement si un tiroir 2 x 500 feuilles, 2 500 feuilles ou un bac de rangement est installé.

[4] L'unité de finition d'agrafage n'est pas prise en charge si une autre unité de finition est installée.

[5] L'unité de finition d'agrafage n'est pas prise en charge par le modèle MX912dxe.

Lexmark M5155, M5163, M5170, MS710, MS711, MS810, MS811, MS812, MS817, MS818

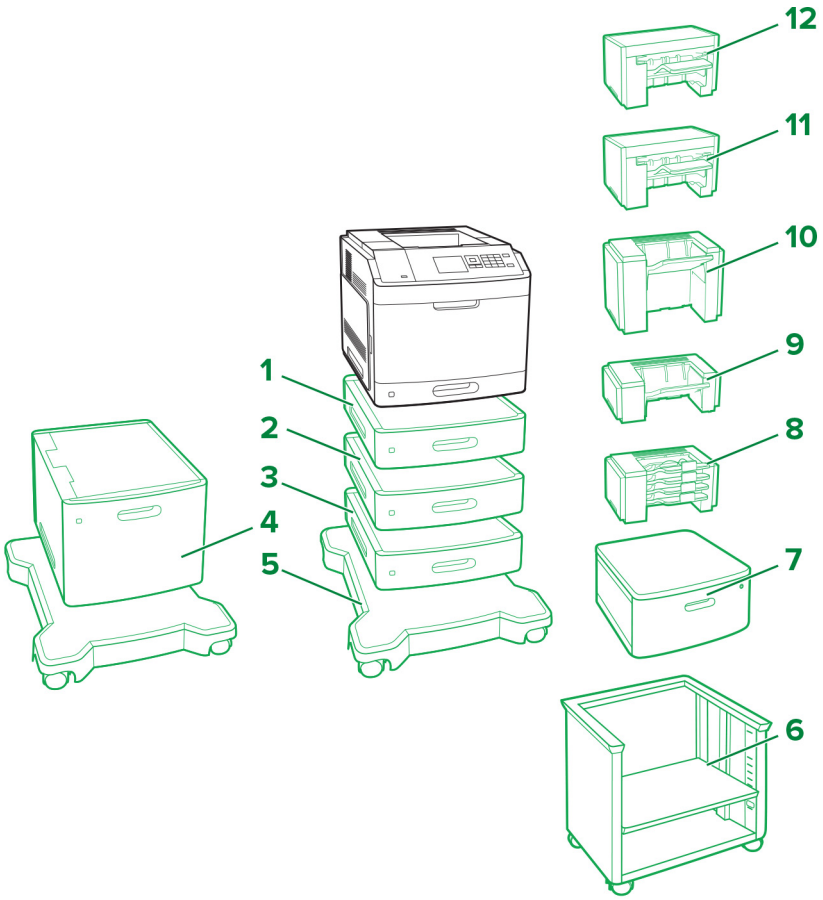

Légende : - Standard - En option

	Option	Numéro de référence	Dimensions (hauteur, largeur et profondeur)
1	Tiroir 250 feuilles	40G0800	78,74 x 421,64 x 510,54 mm (3,1 x 16,6 x 20,1 po)
	Tiroir 250 feuilles verrouillable	40G0820	
2	Tiroir 550 feuilles	40G0802	109,22 x 421,64 x 510,54 mm (4,3 x 16,6 x 20,1 po)
	Tiroir 550 feuilles verrouillable	40G0822	
3	Rehausseur	40G0854	109,22 x 421,64 x 510,54 mm (4,3 x 16,6 x 20,1 po)
4	Tiroir 2 100 feuilles	40G0804	350,52 x 421,64 x 510,54 mm (13,8 x 16,6 x 20,1 po)
5	Socle à roulettes	40G0855	106,68 x 594,36 x 693,42 mm (4,2 x 23,4 x 27,3 po)

	Option	Numéro de référence	Dimensions (hauteur, largeur et profondeur)
6	Support d'imprimante ajustable	40C2300	520,7 x 652,78 x 624,84 mm (20,5 x 25,7 x 24,6 po)
7	Bac de rangement pivotant	3073173	264,16 x 474,98 x 599,44 mm (10,4 x 18,7 x 23,6 po)
8	Boîte à lettres 4 réceptacles	40G0852	271,78 x 421,64 x 383,54 mm (10,7 x 16,6 x 15,1 po)
9	Réceptacle supplémentaire	40G0851	165,1 x 421,64 x 381 mm (6,5 x 16,6 x 15 po)
10	Réceptacle d'extension grande capacité	40G0853	309,88 x 421,64 x 335,28 mm (12,2 x 16,6 x 13,2 po)
11	Module d'agrafage et perforation	40G0849	246,38 x 434,34 x 513,08 mm (9,7 x 18,2 x 20,2 po)
12	Unité de finition d'agrafage	40G0850	246,38 x 434,34 x 414,02 mm (9,7 x 17,1 x 16,3 po)

Options d'entrée d'imprimante, configurations maximales et installation

Option	Installation				
	Table ou bureau	Bac de rangement pivotant	Etage[3]	Socle à roulettes[4, 6]	Support d'imprimante ajustable[4]
Tiroir 250 feuilles[1, 2, 3, 4]	4	4	2	4	4
Tiroir 250 feuilles verrouillable[1, 2, 3, 4]					
Tiroir 550 feuilles[1, 2, 3, 4]			1	3	3
Tiroir 550 feuilles verrouillable[1, 2, 3, 4]					
Rehausseur[5]					

[1] Ce tiroir peut être configuré avec d'autres tiroirs en option dans n'importe quel ordre.

[2] Un seul tiroir 250 ou 550 feuilles en option peut être utilisé lors de l'installation du tiroir 2 100 feuilles. Installez le tiroir 2 100 feuilles dans la partie inférieure de la configuration.

[3] Lorsque vous positionnez la configuration au sol, vous ne pouvez utiliser qu'un seul tiroir 250 feuilles en option avec un tiroir 550 feuilles en option ou un rehausseur.

[4] Lorsque vous positionnez la configuration sur le socle à roulettes ou un support d'imprimante ajustable, suivez ces instructions de configuration maximale. Si vous utilisez trois tiroirs 550 feuilles en option ou des rehausseurs, vous ne pouvez pas utiliser de tiroir 250 feuilles en option. Si vous utilisez deux tiroirs 550 feuilles ou des rehausseurs, un seul tiroir 250 feuilles peut être utilisé. Si vous utilisez un tiroir 550 feuilles ou un rehausseur, vous pouvez utiliser jusqu'à trois tiroirs 250 feuilles.

[5] Lorsque vous utilisez un rehausseur, installez-le en premier, puis installez les tiroirs en option au-dessus. N'installez pas le rehausseur avec le tiroir 2 100 feuilles.

[6] Le tiroir 2 100 feuilles implique d'utiliser un socle à roulettes.

[7] Pour plus d'informations sur les configurations prises en charge, reportez-vous à la section « Support d'imprimante ajustable 40C2300 » à la page 74.

Option	Installation				
	Table ou bureau	Bac de rangement pivotant	Etage[3]	Socle à roulettes[4, 6]	Support d'imprimante ajustable[4]
Tiroir 2 100 feuilles[2, 6]	N/A	N/A	N/A	1	N/A
Socle à roulettes[4]	N/A	N/A	1	N/A	N/A
Support d'imprimante ajustable[4, 7]	N/A	N/A	1	N/A	N/A
Bac de rangement pivotant	1	N/A	1	N/A	N/A

[1] Ce tiroir peut être configuré avec d'autres tiroirs en option dans n'importe quel ordre.

[2] Un seul tiroir 250 ou 550 feuilles en option peut être utilisé lors de l'installation du tiroir 2 100 feuilles. Installez le tiroir 2 100 feuilles dans la partie inférieure de la configuration.

[3] Lorsque vous positionnez la configuration au sol, vous ne pouvez utiliser qu'un seul tiroir 250 feuilles en option avec un tiroir 550 feuilles en option ou un rehausseur.

[4] Lorsque vous positionnez la configuration sur le socle à roulettes ou un support d'imprimante ajustable, suivez ces instructions de configuration maximale. Si vous utilisez trois tiroirs 550 feuilles en option ou des rehausseurs, vous ne pouvez pas utiliser de tiroir 250 feuilles en option. Si vous utilisez deux tiroirs 550 feuilles ou des rehausseurs, un seul tiroir 250 feuilles peut être utilisé. Si vous utilisez un tiroir 550 feuilles ou un rehausseur, vous pouvez utiliser jusqu'à trois tiroirs 250 feuilles.

[5] Lorsque vous utilisez un rehausseur, installez-le en premier, puis installez les tiroirs en option au-dessus. N'installez pas le rehausseur avec le tiroir 2 100 feuilles.

[6] Le tiroir 2 100 feuilles implique d'utiliser un socle à roulettes.

[7] Pour plus d'informations sur les configurations prises en charge, reportez-vous à la section « Support d'imprimante ajustable 40C2300 » à la page 74.

Options de sortie d'imprimante, configurations maximales et installation

Option	Installation				
	Table ou bureau	Bac de rangement pivotant	Sol	Socle à roulettes	Support d'imprimante ajustable
Boîte à lettres 4 réceptacles[1, 4]	3	3	3	3	3
Réceptacle supplémentaire[1, 2, 4]					
Réceptacle d'extension grande capacité[2, 3]	1	1	1	1	1

[1] Les boîtes à lettres 4 réceptacles et les réceptacles supplémentaires peuvent être installés dans n'importe quel ordre.

[2] Un réceptacle supplémentaire est la seule option pouvant être placée au-dessus du réceptacle d'extension grande capacité.

[3] Aucune autre option de sortie ne peut être installée sous le réceptacle d'extension grande capacité.

[4] Lorsque cette option est utilisée avec une unité de finition d'agrafage, placez-la en dessous.

[5] L'unité de finition d'agrafage se trouve toujours dans la partie supérieure de la configuration. Une boîte à lettres 4 réceptacles ou un module d'extension de sortie supplémentaire peut être installé(e) en dessous.

[6] N'utilisez pas le module d'agrafage et perforation avec d'autres options de sortie.

Option	Installation				
	Table ou bureau	Bac de rangement pivotant	Sol	Socle à roulettes	Support d'imprimante ajustable
Unité de finition d'agrafage[5]	1	1	1	1	1
Unité de finition d'agrafage et perforation[6]	1	1	1	1	1

[1] Les boîtes à lettres 4 réceptacles et les réceptacles supplémentaires peuvent être installés dans n'importe quel ordre.

[2] Un réceptacle supplémentaire est la seule option pouvant être placée au-dessus du réceptacle d'extension grande capacité.

[3] Aucune autre option de sortie ne peut être installée sous le réceptacle d'extension grande capacité.

[4] Lorsque cette option est utilisée avec une unité de finition d'agrafage, placez-la en dessous.

[5] L'unité de finition d'agrafage se trouve toujours dans la partie supérieure de la configuration. Une boîte à lettres 4 réceptacles ou un module d'extension de sortie supplémentaire peut être installé(e) en dessous.

[6] N'utilisez pas le module d'agrafage et perforation avec d'autres options de sortie.

Configuration maximale au sol

Configuration maximale sur une table ou un bureau

Configuration maximale avec bac de rangement pivotant

Configuration maximale avec support d'imprimante ajustable

Configuration maximale avec socle à roulettes

Configuration maximale avec boîte à lettres 4 réceptacles

Configuration maximale avec réceptacle d'extension grande capacité

Configuration maximale avec module d'agrafage ou un bureau

Configuration unité de finition d'agrafage et perforation

Lexmark MX710, MX711, MX717, MX718, XM5163, XM5170

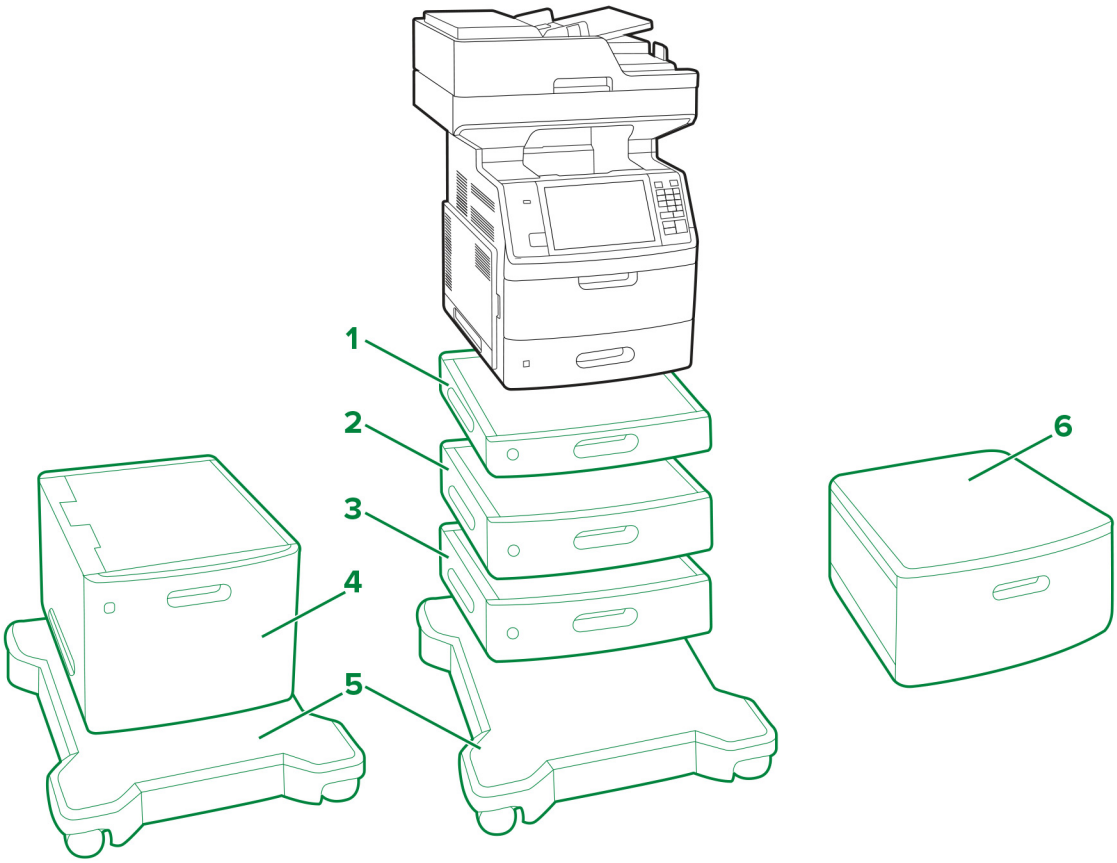

Légende : - Standard - En option

	Option	Installation				Numéro de référence	Dimensions (hauteur, largeur et profondeur)
		Table ou bureau	Bac de rangement pivotant	Etage[3]	Socle à roulettes[4]		
1	Tiroir 250 feuilles[1, 2, 3, 4]	4	4	2	4	40G0800	78,74 x 421,64 x 510,54 mm (3,1 x 16,6 x 20,1 po)
	Tiroir 250 feuilles verrouillable[1, 2, 3, 4]					40G0820	
2	Tiroir 550 feuilles verrouillable[1, 2, 3, 4]			1	3	40G0802	109,22 x 421,64 x 510,54 mm (4,3 x 16,6 x 20,1 po)
	Tiroir 550 feuilles[1, 2, 3, 4]					40G0822	
3	Rehausseur[5]					40G0854	109,22 x 421,64 x 510,54 mm (4,3 x 16,6 x 20,1 po)
4	Tiroir 2 100 feuilles[2, 6]	N/A	N/A	N/A	1	40G0804	350,52 x 421,64 x 510,54 mm (13,8 x 16,6 x 20,1 po)
5	Socle à roulettes[4]	N/A	N/A	1	N/A	40G0855	106,68 x 594,36 x 693,42 mm (4,2 x 23,4 x 27,3 po)
6	Bac de rangement pivotant	1	N/A	1	N/A	3073173	264,16 x 474,98 x 599,44 mm (10,4 x 18,7 x 23,6 po)

[1] Les tiroirs en option peuvent être installés dans n'importe quel ordre.

[2] Un seul tiroir 250 ou 550 feuilles en option peut être utilisé avec le tiroir 2 100 feuilles. Installez le tiroir 2 100 feuilles dans la partie inférieure de la configuration.

[3] Lorsque vous positionnez la configuration au sol, vous ne pouvez utiliser qu'un seul tiroir 250 feuilles en option avec un tiroir 550 feuilles en option ou un rehausseur.

[4] Lorsque vous positionnez la configuration sur le socle à roulettes, suivez ces instructions de configuration maximale. Si vous utilisez trois tiroirs 550 feuilles en option ou des rehausseurs, vous ne pouvez pas utiliser de tiroir 250 feuilles en option. Si vous utilisez deux tiroirs 550 feuilles ou des rehausseurs, un seul tiroir 250 feuilles peut être utilisé. Si vous utilisez un tiroir 550 feuilles ou un rehausseur, vous pouvez utiliser jusqu'à trois tiroirs 250 feuilles.

[5] Lorsque vous utilisez un rehausseur, installez-le en premier, puis installez les tiroirs en option au-dessus. N'installez pas le rehausseur avec le tiroir de 2 100 feuilles.

[6] Le tiroir 2 100 feuilles implique d'utiliser un socle à roulettes.

Lexmark MX810 Series

Imprimante avec bac en option et socle à roulettes standard :

Remarques :

- Quatre bacs maximum peuvent être configurés avec l'imprimante.
- Utilisez toujours un socle à roulettes lorsque vous configurez l'imprimante avec un bac 2 100 feuilles.

Modèles d'imprimante pris en charge : MX810, MX811 et MX812

Installation	Socle à roulettes	Tiroir 500 feuilles				Bac 2 100 feuilles*
		1	2	3	4	
Sol	✓					✓
		✓				
		✓	✓			
		✓	✓	✓		
Bureau		✓				
		✓	✓			
		✓	✓	✓		
		✓	✓	✓	✓	

* Le bac 2 100 feuilles ne peut pas être couplé à un autre bac et doit être placé en-dessous de tous les autres.

Lexmark CX310, CX317, CX410, CX417, CX510, CX517, XC2132

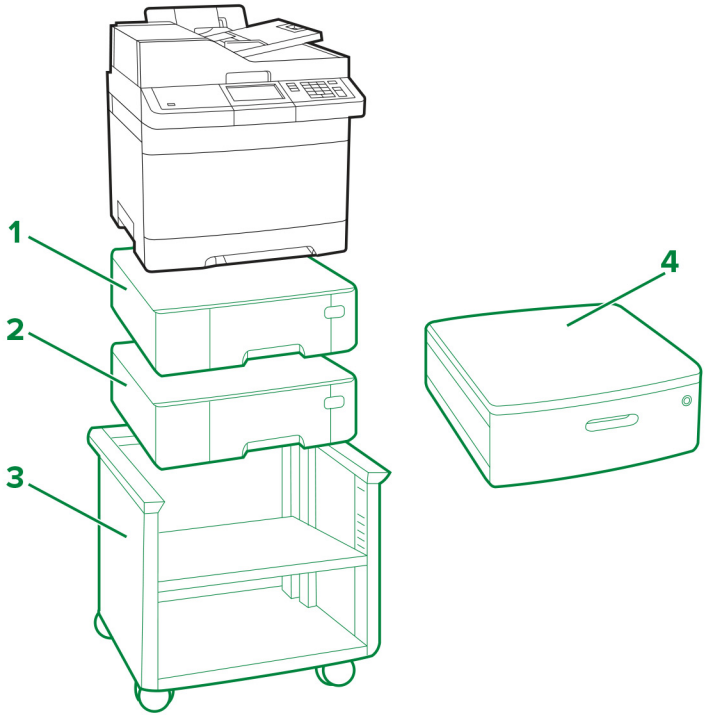

Légende : - Standard - En option

	Option	Installation				Numéro de référence	Dimensions (hauteur, largeur et profondeur)
		Table ou bureau	Sol	Support d'imprimante ajustable	Bac de rangement pivotant		
1	Tiroir 550 feuilles[1, 2]	2	2	2	2	38C0636	132 x 424 x 417 mm (5,2 x 16,7 x 16,4 po)
2	Double tiroir 650 feuilles[1, 2]	1	1	1	1	38C0626	132 x 424 x 417 mm (5,2 x 16,7 x 16,4 po)
3	Support d'imprimante ajustable	N/A	1	N/A	N/A	35S8502	584 x 597 x 597 mm (23 x 23,5 x 23,5 po)

[1] Un seul tiroir 550 feuilles peut être installé avec le double tiroir 650 feuilles.

[2] Un seul tiroir en option peut être configuré sur les modèles CX310n, CX310dn, CX317dn, CX410dte et CX510dthe.

	Option	Installation				Numéro de référence	Dimensions (hauteur, largeur et profondeur)
		Table ou bureau	Sol	Support d'imprimante ajustable	Bac de rangement pivotant		
4	Bac de rangement pivotant	1	1	N/A	N/A	3073173	264 x 475 x 599 mm (10,4 x 18,7 x 23,6 po)

[1] Un seul tiroir 550 feuilles peut être installé avec le double tiroir 650 feuilles.

[2] Un seul tiroir en option peut être configuré sur les modèles CX310n, CX310dn, CX317dn, CX410dte et CX510dthe.

Lexmark C2132, CS310, CS317, CS410, CS417, CS510, CS517

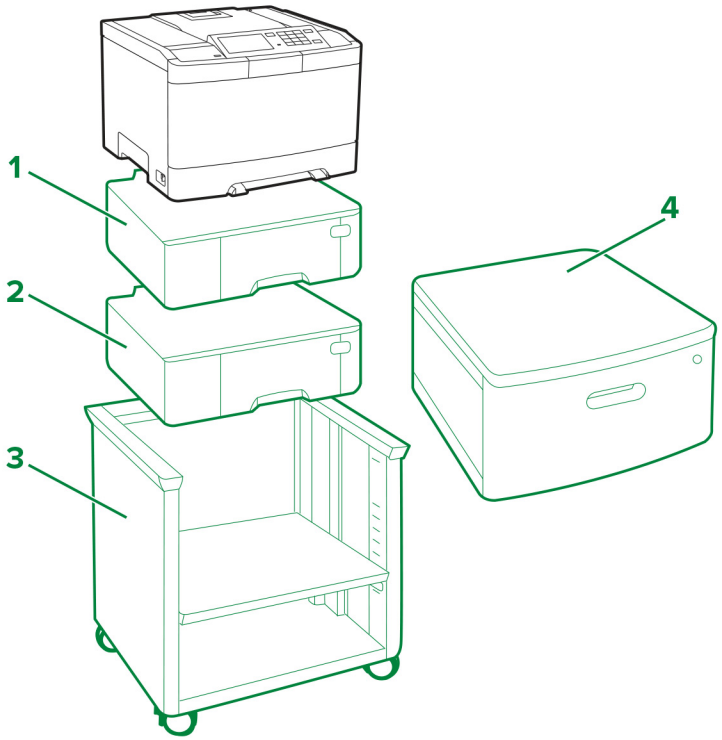

Légende : - Standard - En option

	Option	Installation				Numéro de référence	Dimensions (hauteur, largeur et profondeur)
		Table ou bureau	Sol	Support d'imprimante ajustable	Bac de rangement pivotant		
1	Tiroir 550 feuilles[1, 2]	2	2	2	2	38C0636	132 x 424 x 417 mm (5,2 x 16,7 x 16,4 po)
2	Double tiroir 650 feuilles[1, 2]	1	1	1	1	38C0626	132 x 424 x 417 mm (5,2 x 16,7 x 16,4 po)
3	Support d'imprimante ajustable	N/A	1	N/A	N/A	35S8502	584 x 597 x 597 mm (23 x 23,5 x 23,5 po)
4	Bac de rangement pivotant	1	1	N/A	N/A	3073173	264 x 475 x 599 mm (10,4 x 18,7 x 23,6 po)

[1] Un seul tiroir 550 feuilles peut être installé avec le double tiroir 650 feuilles.

[2] Un seul tiroir en option peut être configuré sur les modèlesCS310n, CS310dn, CS317dn, CS410dtn et CS510dte.

Lexmark MX610, MX611, MX617, XM3150

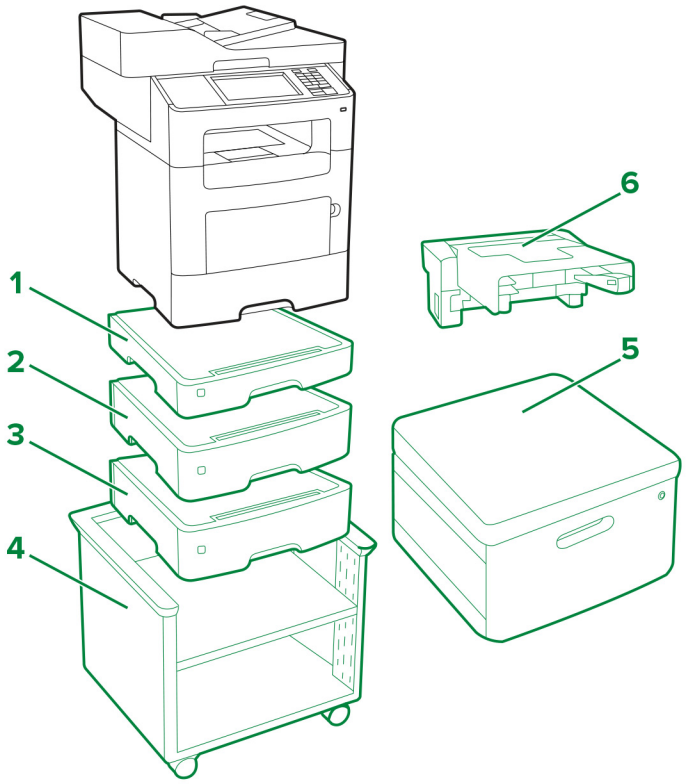

Légende : - Standard - En option

	Option	Installation				Numéro de référence	Dimensions (hauteur, largeur et profondeur)
		Table ou bureau	Sol	Support d'imprimante ajustable	Bac de rangement pivotant		
1	Tiroir 250 feuilles*	3	3	3	3	35S0267	77 x 389 x 382 mm (3,03 x 15,30 x 15,04 po)
2	Tiroir 550 feuilles verrouillable*					35S0367	109 x 389 x 382 mm (4,29 x 15,30 x 15,04 po)
3	Tiroir 550 feuilles*					35S0567	109 x 389 x 382 mm (4,29 x 15,30 x 15,04 po)
4	Support d'imprimante ajustable	N/A	1	N/A	N/A	35S8502	584 x 597 x 597 mm (23 x 23,5 x 23,5 po)
5	Bac de rangement pivotant	1	1	N/A	N/A	3073173	264 x 475 x 599 mm (10,4 x 18,7 x 23,6 po)
6	Agrafeuse en ligne	1	1	1	1	35S8000	196 x 409 x 371 mm (7,7 x 16,1 x 14,6 po)

* Ce tiroir peut être configuré avec d'autres tiroirs en option dans n'importe quel ordre.

Lexmark MX310, MX317, MX410, MX417, MX510, MX511, MX517, XM1145

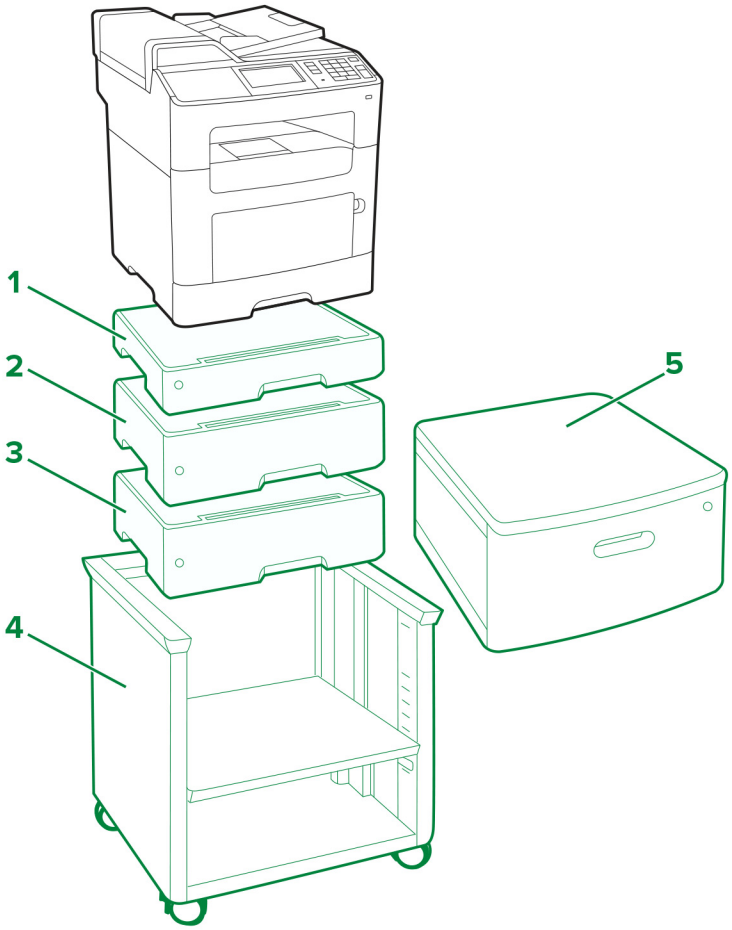

Légende : - Standard - En option

	Option	Installation				Numéro de référence	Dimensions (hauteur, largeur et profondeur)
		Table ou bureau	Sol	Support d'imprimante ajustable	Bac de rangement pivotant		
1	Tiroir 250 feuilles[1, 2]	3	3	3	3	35S0267	77 x 389 x 382 mm (3,03 x 15,30 x 15,04 po)
2	Tiroir 550 feuilles verrouillable[1, 2]					35S0367	109 x 389 x 382 mm (4,29 x 15,30 x 15,04 po)
3	Tiroir 550 feuilles[1, 2]					35S0567	109 x 389 x 382 mm (4,29 x 15,30 x 15,04 po)

[1] Ce tiroir peut être configuré avec d'autres tiroirs en option dans n'importe quel ordre.

[2] Un seul tiroir en option peut être configuré sur les modèles MX310, MX317, MX410 et MX417.

	Option	Installation				Numéro de référence	Dimensions (hauteur, largeur et profondeur)
		Table ou bureau	Sol	Support d'imprimante ajustable	Bac de rangement pivotant		
4	Support d'imprimante ajustable	N/A	1	N/A	N/A	35S8502	584 x 597 x 597 mm (23 x 23,5 x 23,5 po)
5	Bac de rangement pivotant	1	1	N/A	N/A	3073173	264 x 475 x 599 mm (10,4 x 18,7 x 23,6 po)

[1] Ce tiroir peut être configuré avec d'autres tiroirs en option dans n'importe quel ordre.

[2] Un seul tiroir en option peut être configuré sur les modèles MX310, MX317, MX410 et MX417.

Lexmark M1145, M3150, M1140+, MS310, MS312, MS317, MS410, MS415, MS417, MS510, MS517, MS610, MS617

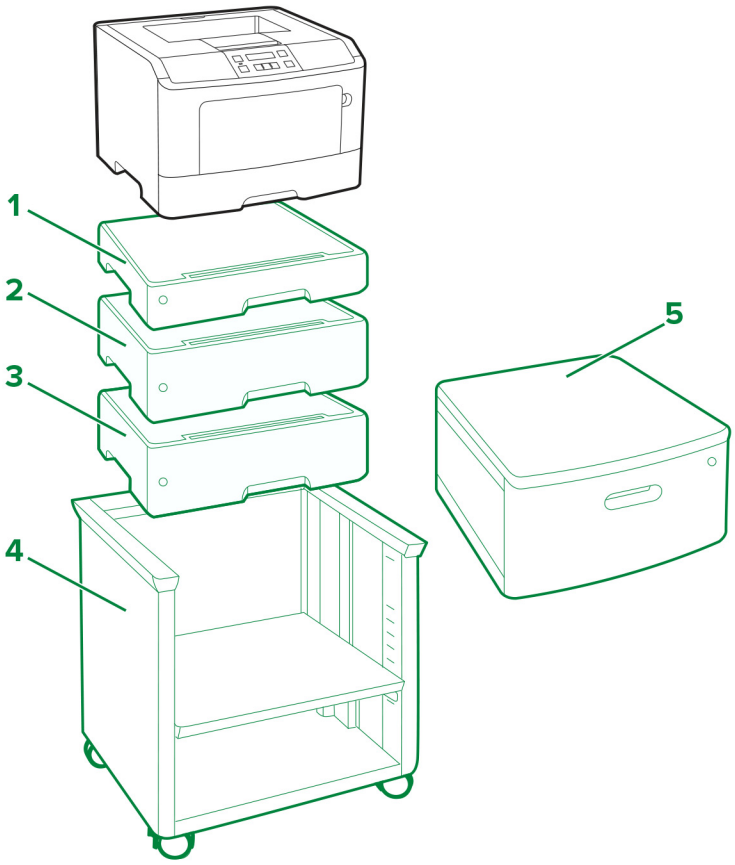

Légende : - Standard - En option

	Option	Installation				Numéro de référence	Dimensions (hauteur, largeur et profondeur)
		Table ou bureau	Sol	Support d'imprimante ajustable	Bac de rangement pivotant		
1	Tiroir 250 feuilles[1, 2]	3	3	3	3	35S0267	77 x 389 x 382 mm (3,03 x 15,30 x 15,04 po)
2	Tiroir 550 feuilles verrouillable[1, 2]					35S0367	109 x 389 x 382 mm (4,29 x 15,30 x 15,04 po)
3	Tiroir 550 feuilles[1, 2]					35S0567	109 x 389 x 382 mm (4,29 x 15,30 x 15,04 po)
4	Support d'imprimante ajustable	N/A	1	N/A	N/A	35S8502	584 x 597 x 597 mm (23 x 23,5 x 23,5 po)
5	Bac de rangement pivotant	1	1	N/A	N/A	3073173	264 x 475 x 599 mm (10,4 x 18,7 x 23,6 po)

[1] Les tiroirs en option peuvent être installés dans n'importe quel ordre.

[2] Un seul tiroir en option peut être configuré sur les modèles M1145, M3150, M1140+, MS310, MS312, MS317, MS410, MS415 et MS417.

Lexmark C546dtn et X546dtn

Imprimantes avec bac en option et bac de rangement pivotant :

Modèles d'imprimante pris en charge : C546dtn et X546dtn

Remarque : Un seul bac en option, référence 3051710, peut être configuré avec les imprimantes.

Lexmark C730 Series

Imprimante avec bacs en option et socle à roulettes :

Bac de rangement pivotant 3052765 :

Modèles d'imprimante pris en charge : C734 et C736

Installation	Socle à roulettes en option	Bac 550 feuilles en option ou espaceur 4,8 pouces				Bac 2000 feuilles en option
		1	2	3	4	
Sol	✓	✓	✓	✓		✓
		✓	✓	✓	✓	
Sol	✓*					✓
		✓	✓	✓		
Bureau ou bac de rangement pivotant		✓	✓	✓		✓
		✓	✓	✓	✓	

* Il est possible d'utiliser un socle à roulettes en option. Toutefois, vous pouvez toujours utiliser l'imprimante en toute sécurité sans ce socle.

Lexmark C740 Series

Imprimante avec bacs en option et socle à roulettes :

Bac de rangement pivotant 3052765 :

Modèles d'imprimante pris en charge : C746 et C748

Installation	Socle à roulettes en option	Bac 550 feuilles en option ou espaceur 4,8 pouces[1]				Bac 2000 feuilles en option
		1	2	3	4	
Bureau ou bac de rangement pivotant[2]		✓	✓	✓		✓
		✓	✓	✓	✓	
Sol	✓	✓	✓	✓		
		✓				✓
Sol	✓[3]	✓				✓
		✓	✓	✓		

[1] L'espaceur doit être installé sous le bac 550 feuilles en option ; il ne peut pas être utilisé avec le bac 2 000 feuilles.

[2] Si vous placez l'imprimante sur un bureau, assurez-vous que la hauteur de l'imprimante, accessoires compris, ne dépasse pas 1,3 m (51,18 po.).

[3] Un socle à roulettes en option peut être utilisé mais vous pouvez utiliser l'imprimante en toute sécurité sans ce socle.

Lexmark C792

Imprimante de base :

Lexmark C792 avec tiroirs supplémentaires et socle à roulettes :

Imprimante prise en charge: C792

Emplacement	Socle à roulettes en option	Bacs 550 feuilles en option				Tiroir 2 000 feuilles en option	Réceptacles en option
		1	2	3	4	1	1
Bureau[1]		✓	✓	✓		✓	✓
		✓	✓	✓	✓		✓
Sol	✓	✓	✓	✓			✓
		✓				✓	✓
Sol	✓[2]	✓	✓				✓

Remarques :

- [1] La hauteur maximale recommandée est de 1,3 m (51,18 po).
- [2] Utilisation possible mais pas nécessaire pour un fonctionnement sécurisé

Lexmark C925

Lexmark C925 avec tiroirs supplémentaires :

Lexmark C925 avec tiroirs supplémentaires et support d'imprimante transformé en socle à roulettes 24Z0031 :

Support d'imprimante 39V4339 :

Imprimante prise en charge : C925

Installation	Support d'imprimante 24Z0031	Support d'imprimante transformé en socle à roulettes 24Z0031	Bacs 550 feuilles en option		
			1	les 2 vis	3
Bureau			✓		
Sol		✓	✓		
			✓	✓	
			✓	✓	✓
Sol	✓		✓		

Lexmark C950 Series

Lexmark C950 avec module Tandem (TTM), chargeur haute capacité et unité de finition de livret

Module trois tiroirs en option :

Module un tiroir en option :

Unité de finition en option :

Modèle d'imprimante pris en charge : C950de

Installation	Module un tiroir	Module trois tiroirs	module Tandem (TTM)	Chargeur haute capacité en option	Unité de finition de livret en option	Unité de finition en option
Sol	✓					
	✓			✓		
	✓				✓	
	✓					✓
	✓			✓	✓	
	✓			✓		✓
		✓				
		✓		✓		
		✓			✓	
		✓				✓
		✓		✓	✓	
		✓		✓		✓
			✓			
			✓	✓		
			✓		✓	
			✓			✓
			✓	✓	✓	
			✓	✓		✓

Lexmark T650 Series

Lexmark T65x avec socle à roulettes 39V3588 :

Imprimantes prises en charge : T650, T652, T654 et T656

Modèles d'imprimante	Installation	Bac 2000 feuilles en option	Unité recto verso	Bac 250 feuilles en option				Bac 550 feuilles en option ou espaceur 5,1 pouces				Socle à roulettes en option 39V3588
				1	2	3	4	1	2	3	4	
T650, T652, T654, T656	Bureau ou bac de rangement pivotant		Oui[2] ou non[1]	✓	✓	✓	✓					✓
				✓	✓	✓		✓				
				✓	✓			✓	✓			
				✓				✓	✓	✓		
								✓	✓	✓	✓	

[1] Le dispositif recto verso en option est disponible uniquement sur l'imprimante Lexmark T650n.

[2] Un dispositif recto verso interne est inclus en série sur les imprimantes Lexmark T652dn, T654dn et T656.

[3] Un socle à roulettes en option peut être utilisé mais vous pouvez utiliser l'imprimante en toute sécurité sans ce socle.

Modèles d'imprimante	Installation	Bac 2000 feuilles en option	Unité recto verso	Bac 250 feuilles en option				Bac 550 feuilles en option ou espaceur 5,1 pouces				Socle à roulettes en option 39V3588
				1	2	3	4	1	2	3	4	
T650	Sol		Oui[1]	✓	✓	✓						✓[3]
				✓				✓				
								✓	✓			
			Non[1]	✓	✓	✓	✓					
				✓	✓			✓				
								✓	✓			
T652, T654, T656	Sol		Inclus[1]	✓	✓	✓						✓[3]
				✓	✓			✓				
								✓	✓			
T650, T652, T654, T656	Sol		Oui[2] ou non[1]	✓	✓	✓	✓					✓
				✓	✓	✓		✓				
				✓	✓			✓	✓			
				✓				✓	✓	✓		
								✓	✓	✓	✓	
		✓		✓	✓	✓						
		✓		✓	✓			✓				
		✓		✓				✓	✓			
		✓						✓	✓	✓		

[1] Le dispositif recto verso en option est disponible uniquement sur l'imprimante Lexmark T650n.

[2] Un dispositif recto verso interne est inclus en série sur les imprimantes Lexmark T652dn, T654dn et T656.

[3] Un socle à roulettes en option peut être utilisé mais vous pouvez utiliser l'imprimante en toute sécurité sans ce socle.

Lexmark W850 et X860de

L'imprimante avec les tiroirs optionnels, le bac de rangement 15R0140 et l'unité de finition :

Modèles d'imprimante pris en charge : W850 et X860de

Installation	Configuration de l'imprimante	Meuble	Tiroir 2 x 500 feuilles standard		Tiroir 2 x 500 ou 850 + 1 150 feuilles en option		Tiroir 2 000 feuilles optionnel	Unité de finition
			Bac 1	Bac 2	Tiroir 3	Tiroir 4		
Sol	A :		✓	✓				
	B		✓	✓	✓	✓		
	C		✓	✓	✓	✓	✓	
	D	✓	✓	✓				
	E	✓	✓	✓				✓
	V	✓	✓	✓			✓	
	G	✓	✓	✓			✓	✓

Remarques :

- Le tiroir de 850 + 1 150 feuilles ne peut pas être utilisé avec le tiroir de 2 000 feuilles.
- Le tiroir optionnel 2 x 500 feuilles ou 850 + 1 150 feuilles ne peut pas être utilisé avec le bac de rangement.
- Utilisez toujours un bac de rangement lors de la configuration de l'imprimante avec l'unité de finition.

Lexmark X650 Series

Imprimante avec bac en option et socle à roulettes 16M1216 :

Bac de rangement pivotant 3052765 :

Modèles d'imprimante pris en charge : X651e, X652e, X654e et X656e

Configuration de l'imprimante	Socle à roulettes en option	Bureau ou bac de rangement pivotant	Bac 250 feuilles en option				Bac 500 feuilles en option ou espaceur 5,1 pouces			Bac 2000 feuilles en option
			1	2	3	4	1	2	3	
A :	✓		✓	✓	✓	✓				
B	✓		✓	✓	✓		✓			
C	✓		✓	✓			✓	✓		
D	✓						✓	✓	✓	
E	✓		✓							✓
F	✓						✓			✓
G		✓	✓	✓	✓	✓				
H		✓	✓	✓	✓		✓			
I		✓	✓				✓	✓		
J		✓					✓	✓	✓	

Remarques :

- L'espaceur doit être installé sous le bac 250 ou 500 feuilles en option ; il ne peut pas être utilisé avec le bac 2 000 feuilles.
- Le bac 2000 feuilles doit toujours se trouver dans la partie inférieure de la configuration.
- L'utilisation de ce socle à roulettes requiert au moins un bac ou un espaceur en option.

Lexmark X658e

Imprimante prise en charge : Lexmark X658e

Jusqu'à quatre tiroirs de 550 feuilles sont pris en charge. L'unité de base comprend un tiroir 550 feuilles. Vous pouvez donc ajouter jusqu'à trois tiroirs supplémentaires en option lors de la configuration de l'imprimante.

Remarque : Le socle à roulettes est inclus en série.

Lexmark X730 Series

Imprimante avec bacs en option et socle à roulettes :

Bac de rangement pivotant 3052765

Modèles d'imprimante pris en charge : X734de, X736de et X738de

Configuration de l'imprimante	Installation		Socle à roulettes en option	Bac 550 feuilles en option ou espaceur 4,8 pouces				Bac 2000 feuilles en option
	Bureau ou bac de rangement pivotant	Sol		1	2	3	4	
A :	✓			✓	✓	✓	✓	
B	✓			✓	✓	✓		✓
C		✓		✓				
D			✓	✓	✓	✓		✓
E			✓	✓				✓

Remarques :

- L'espaceur doit être installé sous le bac 550 feuilles en option ; il ne peut pas être utilisé avec le bac 2 000 feuilles.
- Le bac 2 000 feuilles en option doit toujours se trouver dans la partie inférieure de la configuration.
- L'utilisation de ce socle à roulettes requiert l'installation d'au moins un bac ou un espaceur en option.

Lexmark X740 Series

Imprimante avec bac en option et socle à roulettes :

Bac de rangement pivotant 3052765 :

Modèles d'imprimantes pris en charge : X746 et X748

Installation	Socle à roulettes en option	Bac 550 feuilles en option ou espaceur 4,8 pouces[1]				Bac 2000 feuilles en option
		1	2	3	4	
Bureau ou bac de rangement pivotant[2]		✓	✓	✓		✓
		✓	✓	✓	✓	
Sol	✓	✓	✓	✓		
						✓
Sol	✓[3]					✓
		✓	✓	✓		

[1] L'espaceur doit être installé sous le bac 550 feuilles en option ; il ne peut pas être utilisé avec le bac 2 000 feuilles.

[2] Si vous placez l'imprimante sur un bureau, assurez-vous que la hauteur de l'imprimante, accessoires compris, ne dépasse pas 1,3 m (51,18 po.).

[3] Un socle à roulettes en option peut être utilisé mais vous pouvez utiliser l'imprimante en toute sécurité sans ce socle.

Lexmark X792

Lexmark X792 avec tiroir supplémentaire

Lexmark X792 avec tiroir supplémentaire et socle à roulettes

Imprimante prise en charge: X792

Emplacement	Socle à roulettes en option	Bacs 550 feuilles en option				Tiroir 2 000 feuilles en option	Réceptacles en option
		1	2	3	4	1	1
Bureau[3]		✓	✓			✓	✓
		✓	✓	✓	✓		✓

Emplacement	Socle à roulettes en option	Bacs 550 feuilles en option				Tiroir 2 000 feuilles en option	Réceptacles en option
		1	2	3	4	1	1
Sol	✓[1]	✓	✓	✓			✓
		✓	✓	✓	✓		✓[1]
						✓	✓
		✓				✓	✓[1]
Sol	✓[2]	✓					✓
		✓	✓				✓[1]

Remarques :

- [1] Obligatoire
- [2] Utilisation possible mais pas nécessaire pour un fonctionnement sécurisé
- [3] La hauteur maximale recommandée est de 1,3 m (51,18 po).

Lexmark X925

Lexmark X925 avec tiroirs supplémentaires et support d'imprimante transformé en socle à roulettes 24Z0031 :

Support d'imprimante 24Z0031 :

Imprimante prise en charge : X925

Installation	Support d'imprimante 24Z0031	Support d'imprimante transformé en socle à roulettes 24Z0031	Bacs 550 feuilles en option		
			1	les 2 vis	3
Bureau			✓		
Sol		✓	✓		
			✓	✓	
			✓	✓	✓
Sol	✓		✓		

Lexmark X950 Series

Lexmark X950de avec module Tandem (TTM), chargeur haute capacité et unité de finition de livret

Module trois tiroirs en option :

Module un tiroir en option :

Unité de finition en option :

Modèle d'imprimante pris en charge : X950de

Installation	Module un tiroir	Module trois tiroirs	module Tandem (TTM)	Chargeur haute capacité en option	Unité de finition de livret en option	Unité de finition en option
Sol	✓					
	✓			✓		
	✓				✓	
	✓					✓
	✓			✓	✓	
	✓			✓		✓
		✓				
		✓		✓		
		✓			✓	
		✓				✓
		✓		✓	✓	
		✓		✓		✓
			✓			
			✓	✓		
			✓		✓	
			✓			✓
			✓	✓	✓	
			✓	✓		✓

Modèles d'imprimante pris en charge : X952dte et X954dhe

Installation	Chargeur haute capacité en option	Unité de finition de livret en option	Unité de finition en option
Sol	✓		
		✓	
			✓
	✓	✓	
	✓		✓

Support d'imprimante

Support d'imprimante ajustable 40C2300

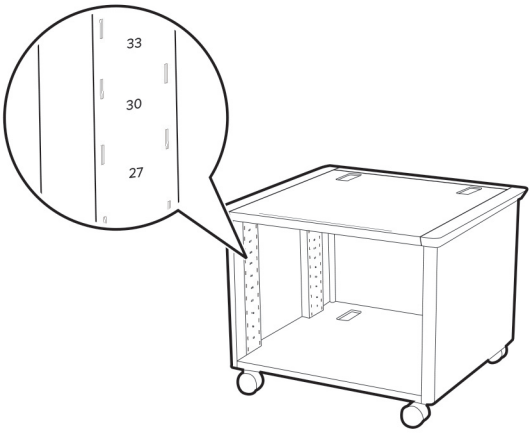

Installation sur un plateau	Lexmark B2865, M5155, M5255, M5265, M6163, M5170, MB2770, MS710, MS711, MS725, MS810, MS811, MS812, MS817, MS818, MS821, MS822, MS823, MS825, MS826, MX721, MX722, MX725, XM5365, XM5370	Lexmark C6160, CS820, CS827, CX820, CX825, CX827, CX860, XC6152, XC8155, XC8160	Lexmark C4150, CS720, CS725, CS727, CS728, CX725, CX727, XC4140, XC4150
Tout en haut	Imprimante de base	Imprimante de base	Imprimante de base
		Imprimante de base + un tiroir 550 feuilles en option	
41	Imprimante de base + un tiroir 250 feuilles en option	N/A	N/A
37	Imprimante de base + un tiroir 550 feuilles en option	N/A	Imprimante de base + un tiroir 550 feuilles en option
33	Imprimante de base + deux tiroirs 250 feuilles en option	N/A	N/A
30	Imprimante de base + un tiroir 550 feuilles en option + un tiroir 250 feuilles en option	N/A	N/A
27	Imprimante de base + deux tiroirs 550 feuilles en option	N/A	N/A
25	Imprimante de base + trois tiroirs 250 feuilles en option	N/A	Imprimante de base + deux tiroirs 550 feuilles en option
22	Imprimante de base + deux tiroirs 250 feuilles en option + un tiroir 550 feuilles en option	N/A	N/A
19	Imprimante de base + un tiroir 250 feuilles en option + deux tiroirs 550 feuilles en option	N/A	N/A

Installation sur un plateau	Lexmark B2865, M5155, M5255, M5265, M6163, M5170, MB2770, MS710, MS711, MS725, MS810, MS811, MS812, MS817, MS818, MS821, MS822, MS823, MS825, MS826, MX721, MX722, MX725, XM5365, XM5370	Lexmark C6160, CS820, CS827, CX820, CX825, CX827, CX860, XC6152, XC8155, XC8160	Lexmark C4150, CS720, CS725, CS727, CS728, CX725, CX727, XC4140, XC4150
16	Imprimante de base + quatre tiroirs 250 feuilles en option	N/A	N/A
	Imprimante de base + trois tiroirs 550 feuilles en option		
13	Imprimante de base + trois tiroirs 250 feuilles en option + un tiroir 550 feuilles en option	N/A	Imprimante de base + trois tiroirs 550 feuilles en option

Support d'imprimante 16N1708 avec ou sans plateau du scanner 10B1755

Imprimantes prises en charge : C760 et C762

Multifonction prise en charge : X762e

Scanner pris en charge : X4500

Configuration de l'imprimante	Option MFP	Dispositif recto verso	Bacs 500 feuilles en option		
			1	les 2 vis	3
Le message	✓	✓	✓		
B	✓		✓	✓	
C		✓	✓	✓	✓

- Si un dispositif recto verso en option est installé, alors :
  - Le dispositif recto verso doit toujours être installé directement sous l'imprimante.
  - Toutes les options de gestion du papier doivent être installées sous le dispositif recto verso.
  - Une imprimante sans option MFP peut également prendre en charge une configuration maximale comprenant un tiroir 2 000 feuilles en option et un tiroir 500 feuilles en option sans support d'imprimante.
  - Si vous utilisez une configuration avec un tiroir 2 000 feuilles et un dispositif recto verso, vous devez installer un tiroir 500 feuilles en option.

Support d'imprimante 16N1708 avec ou sans plateau du scanner 21J0055

Imprimantes prises en charge : C772 et C782

Multifonctions pris en charge : X772e et X782e

Scanner pris en charge : 4600

Configuration de l'imprimante	Option MFP	Dispositif recto verso	Bacs 500 feuilles en option		
			1	les 2 vis	3
Le message	✓	✓	✓	✓	
B	✓	x	✓	✓	
C	x	✓	✓	✓	✓

- Si un dispositif recto verso en option est installé, alors :

  - Pour chacune des configurations mentionnées, le dispositif recto verso doit se trouver directement sous l'imprimante.

  - Toutes les options de gestion du papier doivent être installées sous le dispositif recto verso.
- Une imprimante sans option MFP peut également prendre en charge une configuration maximale comprenant un tiroir 2 000 feuilles en option et un tiroir 500 feuilles en option sans support d'imprimante. Si vous utilisez une configuration avec un tiroir 2 000 feuilles et un dispositif recto verso, vous devez installer un tiroir 500 feuilles en option comme première option sous le dispositif recto verso.

Socle à roulettes

Socle à roulettes 22G05443pour multifonctions

Multifonctions pris en charge : X646e, X644e et X642e

Configuration de l'imprimante	Dispositif recto verso	Bacs 250 feuilles en option				Bacs 500 feuilles en option				Meuble d'imprimante 25,4 cm (10 pouces) en option	Bac 2 000 feuilles en option
		1	les 2 vis	3	4	1	les 2 vis	3	4		
Le message	✓	✓	✓	✓	✓						
B	✓	✓	✓	✓		✓					
C	✓	✓	✓			✓	✓				
D	✓	✓				✓	✓	✓			
E	✓					✓	✓	✓	✓		
F	✓	✓	✓							✓	
G	✓					✓	✓			✓	
H	✓	✓								✓	
I	✓	✓									✓
J	✓					✓					✓

- Si un dispositif recto verso en option est installé, alors :
  - Le dispositif recto verso doit toujours être installé directement sous l'imprimante.
  - Toutes les options de gestion du papier doivent être installées en dessous du dispositif recto verso.
- Le bac 2 000 feuilles en option doit être installé tout en bas de la pile de bacs.

- Le meuble d'imprimante 25,4 cm (10 pouces) en option doit être installé tout en bas de la pile de bacs.
- L'utilisation de ce socle à roulettes requiert au moins un tiroir d'alimentation ou un meuble d'imprimante 25,4 cm (10 pouces) en option.

Socle à roulettes 22G0544 avec scanner et plateau 21J0050

Imprimantes prises en charge : T642, T642n, T644 et T644

Scanner pris en charge : 4600

Configu-ration de l'imprimante	Option MFP	Dispositif recto verso	Bacs 250 feuilles en option				Bacs 500 feuilles en option			Meuble d'imprimante 25,4 cm (10 pouces) en option	Bac 2 000 feuilles en option
			1	les 2 vis	3	4	1	les 2 vis	3		
Le message	✓	✓	✓	✓	✓	✓					
B	✓	✓	✓	✓	✓		✓				
C	✓	✓	✓				✓	✓			
D	✓	✓	✓	✓			✓	✓			
E	✓	✓					✓	✓	✓		
F	✓	✓									✓
G	✓	✓					✓			✓	

- Si un dispositif recto verso en option est installé, alors :
  - Le dispositif recto verso doit toujours être installé directement sous l'imprimante.
  - Toutes les options de gestion du papier doivent être installées en dessous du dispositif recto verso.
- Le bac 2 000 feuilles en option doit être installé tout en bas de la pile de bacs.
- Le meuble d'imprimante 25,4 cm (10 pouces) en option doit être installé tout en bas de la pile de bacs.
- L'utilisation de ce socle à roulettes requiert au moins un tiroir d'alimentation ou un meuble d'imprimante 25,4 cm (10 pouces) en option.

Avis

Note d'édition

Juin 2018

Le paragraphe suivant ne s'applique pas aux pays dans lesquels lesdites clauses ne sont pas conformes à la législation en vigueur : LEXMARK INTERNATIONAL, INC. FOURNIT CETTE PUBLICATION "TELLE QUELLE", SANS GARANTIE D'AUCUNE SORTE, EXPLICITE OU IMPLICITE, Y COMPRIS, MAIS SANS SE LIMITER AUX GARANTIES IMPLICITES DE COMMERCIABILITE OU DE CONFORMITE A UN USAGE SPECIFIQUE. Certains Etats n'admettent pas la renonciation aux garanties explicites ou implicites pour certaines transactions ; c'est pourquoi il se peut que cette déclaration ne vous concerne pas.

Cette publication peut contenir des imprécisions techniques ou des erreurs typographiques. Des modifications sont périodiquement apportées aux informations contenues dans ce document ; ces modifications seront intégrées dans les éditions ultérieures. Des améliorations ou modifications des produits ou programmes décrits dans cette publication peuvent intervenir à tout moment.

Dans la présente publication, les références à des produits, programmes ou services n'impliquent nullement la volonté du fabricant de les rendre disponibles dans tous les pays où celui-ci exerce une activité. Toute référence à un produit, programme ou service n'affirme ou n'implique nullement que seul ce produit, programme ou service puisse être utilisé. Tout produit, programme ou service équivalent par ses fonctions, n'enfreignant pas les droits de propriété intellectuelle, peut être utilisé à la place. L'évaluation et la vérification du fonctionnement en association avec d'autres produits, programmes ou services, à l'exception de ceux expressément désignés par le fabricant, se font aux seuls risques de l'utilisateur.

Pour contacter l'assistance technique de Lexmark, consultez la page **http://support.lexmark.com**.

Pour obtenir des informations sur les consommables et les téléchargements, visitez le site **www.lexmark.com**.

© **2011 Lexmark International, Inc.**

Tous droits réservés.

GOVERNMENT END USERS

The Software Program and any related documentation are "Commercial Items," as that term is defined in 48 C.F.R. 2.101, "Computer Software" and "Commercial Computer Software Documentation," as such terms are used in 48 C.F.R. 12.212 or 48 C.F.R. 227.7202, as applicable. Consistent with 48 C.F.R. 12.212 or 48 C.F.R. 227.7202-1 through 227.7207-4, as applicable, the Commercial Computer Software and Commercial Software Documentation are licensed to the U.S. Government end users (a) only as Commercial Items and (b) with only those rights as are granted to all other end users pursuant to the terms and conditions herein.

Marques commerciales

Lexmark et le logo Lexmark sont des marques commerciales ou des marques déposées de Lexmark International, Inc. aux Etats-Unis et dans d'autres pays.

Les autres marques commerciales sont la propriété de leurs détenteurs respectifs.

Index

Numéros

10B1755, numéro de référence 75
15R0140, numéro de référence 63
16M1210, numéro de référence 66
16M1216, numéro de référence 64
16N1708, numéro de référence 75, 76
21J0050, numéro de référence 78
21J0055, numéro de référence 76
22G0544, numéro de référence 77
  socle à roulettes avec scanner 78
24Z0031, numéro de référence 56, 70
26Z0094, numéro de référence 33
3051710, numéro de référence 51
3052765, numéro de référence 52, 53, 64, 66, 68
39V3588, numéro de référence 61

B

bac de rangement
  numéro de référence 15R0140 63
  numéro de référence 26Z0094 33
bac de rangement pivotant
  numéro de référence 3052765 64, 66
  numéro de référence 3052765 52, 53, 68

I

imprimante
  Lexmark C546dtn 51
  Lexmark C760 75
  Lexmark C762 75
  Lexmark C772 76
  Lexmark C792 54
  Lexmark C925 56
  Lexmark gamme C730 52
  Lexmark gamme C740 53
  Lexmark gamme MX810 44
  Lexmark gamme MX910 33
  Lexmark gamme X650 64
  Lexmark gamme X730 66
  Lexmark gamme X950 71
  Lexmark MS911 33
  Lexmark W850 et X860de 63
  Lexmark X546dtn 51
  Lexmark X658e 66
  Lexmark X762e 75
  Lexmark X772e 76
  Lexmark X782e 76
  Lexmark X792 69
  Lexmark X925 70
imprimantes
  Lexmark C782 76

L

Lexmark B2338 16
Lexmark B2442 16
Lexmark B2546 16
Lexmark B2650 16
Lexmark B2865 8
Lexmark C2132 46
Lexmark C2240 4
Lexmark C2325 4
Lexmark C2425 4
Lexmark C2535 4
Lexmark C4150 25
Lexmark C546dtn 51
Lexmark C6160 28
Lexmark C760 75
Lexmark C762 75
Lexmark C772 76
Lexmark C782 76
Lexmark C792 54
Lexmark C9235 21
Lexmark C925 56
Lexmark CS310 46
Lexmark CS317 46
Lexmark CS410 46
Lexmark CS417 46
Lexmark CS421 4
Lexmark CS510 46
Lexmark CS517 46
Lexmark CS521 4
Lexmark CS622 4
Lexmark CS720 25
Lexmark CS725 25
Lexmark CS727 25
Lexmark CS728 25
Lexmark CS820 28
Lexmark CS827 28
Lexmark CS921 21
Lexmark CS923 21
Lexmark CS927 21
Lexmark CX310 45
Lexmark CX317 45
Lexmark CX410 45
Lexmark CX417 45
Lexmark CX421 6
Lexmark CX510 45
Lexmark CX517 45
Lexmark CX522 6
Lexmark CX622 6
Lexmark CX625 6
Lexmark CX725 26
Lexmark CX727 26
Lexmark CX8160 31
Lexmark CX820 30
Lexmark CX825 31
Lexmark CX827 30
Lexmark CX921 23
Lexmark CX922 23
Lexmark CX923 23
Lexmark CX924 23
Lexmark CX927 23
Lexmark gamme C730 52
Lexmark gamme C740 53
Lexmark gamme C950 58
Lexmark gamme MX810 44
Lexmark gamme MX910 33
Lexmark gamme T650 61
Lexmark gamme X650 64
Lexmark gamme X740 68
Lexmark gamme X950 71
Lexmark M1140+ 50
Lexmark M1145 50
Lexmark M1242 16
Lexmark M1246 16
Lexmark M3150 50

Lexmark M3250 16
Lexmark M5155 36
Lexmark M5163 36
Lexmark M5170 36
Lexmark M5255 8
Lexmark M5270 8
Lexmark MB2338 18
Lexmark MB2442 18
Lexmark MB2546 18
Lexmark MB2650 19
Lexmark MB2770 12
Lexmark MC2325 6
Lexmark MC2425 6
Lexmark MC2535 6
Lexmark MC2640 6
Lexmark MS310 50
Lexmark MS312 50
Lexmark MS317 50
Lexmark MS321 16
Lexmark MS410 50
Lexmark MS415 50
Lexmark MS417 50
Lexmark MS421 16
Lexmark MS510 50
Lexmark MS517 50
Lexmark MS521 16
Lexmark MS610 50
Lexmark MS617 50
Lexmark MS621 16
Lexmark MS622 16
Lexmark MS710 36
Lexmark MS711 36
Lexmark MS725 8
Lexmark MS810 36
Lexmark MS811 36
Lexmark MS812 36
Lexmark MS817 36
Lexmark MS818 36
Lexmark MS821 8
Lexmark MS822 8
Lexmark MS823 8
Lexmark MS825 8
Lexmark MS826 8
Lexmark MS911 33
Lexmark MX310 49
Lexmark MX317 49
Lexmark MX321 18
Lexmark MX410 49
Lexmark MX417 49
Lexmark MX421 18
Lexmark MX510 49
Lexmark MX511 49
Lexmark MX517 49
Lexmark MX521 18
Lexmark MX522 18
Lexmark MX610 47
Lexmark MX611 47
Lexmark MX617 47
Lexmark MX622 19
Lexmark MX710 42
Lexmark MX711 42
Lexmark MX717 42
Lexmark MX718 42
Lexmark MX721 12
Lexmark MX722 12
Lexmark MX725 12
Lexmark MX822 14
Lexmark MX826 14
Lexmark série X730 66
Lexmark W850 et X860de 63
Lexmark X546dtn 51
Lexmark X658e 66
Lexmark X762e 75
Lexmark X772e 76
Lexmark X782e 76
Lexmark X792 69
Lexmark X925 70
Lexmark XC2132 45
Lexmark XC2235 6
Lexmark XC4140 26
Lexmark XC4150 26
Lexmark XC4240 6
Lexmark XC6152 30
Lexmark XC8155 31
Lexmark XC8160 31
Lexmark XC9235 23
Lexmark XC9245 23
Lexmark XC9255 23
Lexmark XC9265 23
Lexmark XM1145 49
Lexmark XM1242 18
Lexmark XM1246 18
Lexmark XM3150 47
Lexmark XM3250 19
Lexmark XM5163 42
Lexmark XM5170 42
Lexmark XM5365 12
Lexmark XM5370 12
Lexmark XM7355 14
Lexmark XM7370 14

O

options
configuration 33

P

plateau du scanner
numéro de référence 10B1755 75
numéro de référence 21J0050 78
numéro de référence 21J0055 76

S

socle à roulettes
numéro de référence 16M1210 66
numéro de référence 16M1216 64
numéro de référence 22G0544 77, 78
numéro de référence 39V3588 61
support d'imprimante
numéro de référence 16N1708 75, 76
numéro de référence 24Z0031 56, 70
numéro de référence 40C2300 74
support d'imprimante ajustable 74

T

tiroir en option
numéro de référence 3051710 51