CX920, CX921, CX922, CX923, CX924, CX927

Guide de l'utilisateur

Septembre 2018 **www.lexmark.com**

Type(s) de machine(s) :

7559

Modèle(s) :

078, 178, 378, 578, 778

Contenus

Consignes de sécurité..... 7

Conventions.....7
Déclaration du produit.....7

A propos de l'imprimante.....11

Recherche d'informations à propos de l'imprimante.....11
Sélection d'un emplacement pour l'imprimante..... 12
Configurations de l'imprimante.....13
Connexion des câbles..... 15
A partir du panneau de commandes.....17
Comprendre l'état de la touche Marche/arrêt et du voyant..... 18
Utilisation de l'écran d'accueil..... 18
Affichage des menus.....19
Impression d'une page des paramètres des menus..... 21

Configuration et utilisation des applications présentes sur l'écran d'accueil..... 22

Personnalisation de l'écran d'accueil.....22
Configuration de Card Copy..... 22
A l'aide du Centre de raccourcis.....22
Utilisation de la personnalisation de l'affichage.....23
Configuration de la fonction Scan Center..... 23
Gestion des signets..... 23
- Création de signets..... 23
- Création de dossiers 24

Gérer les contacts.....25
- Ajout de contacts 25
- Ajout de groupes..... 25
- Modification des contacts ou des groupes 25
- Suppression des contacts ou des groupes..... 26

Configuration et utilisation des fonctions d'accessibilité..... 27

Activation du mode Agrandissement.....27
Activation de l'assistance vocale.....27
Réglage du débit de parole de l'assistance vocale.....27
Réglage du volume par défaut du haut-parleur interne.....27

Réglage du volume par défaut du casque.... 28
Activation des codes PIN (numéros d'identification personnels) ou des mots de passe énoncés.... 28
Navigation sur l'écran à l'aide de gestes.... 28
Utilisation du clavier à l'écran.... 29

Chargement du papier et des supports spéciaux.... 30

Définition du format et du type des supports spéciaux.... 30
Configuration des paramètres de papier Universel.... 30
Chargement des tiroirs.... 30
Chargement du tiroir 2 500 feuilles.... 33
Chargement du tiroir 3 000 feuilles.... 35
Alimentation du chargeur multifonction.... 37
Tiroirs chaînés.... 38

Impression.... 40

Impression depuis un ordinateur.... 40
Impression à partir d'un lecteur flash.... 40
Lecteurs flash et types de fichiers pris en charge.... 41
Configuration des travaux confidentiels.... 42
Impression de travaux confidentiels et suspendus.... 42
Impression de la liste des échantillons de polices.... 43
Impression d'une liste des répertoires.... 43
Annulation d'une tâche d'impression.... 43

Copie.... 45

Utilisation du dispositif d'alimentation automatique et de la vitre du scanner.... 45
Faire des copies.... 45
Copie de photos.... 45
Copie sur du papier à en-tête.... 46
Copier des deux côtés du papier.... 46
Réduction ou agrandissement de copies.... 46
Assemblage des copies.... 46
Insertion d'intercalaires entre les copies.... 46
Copie de plusieurs pages sur une feuille.... 47
Création d’un raccourci de copie.... 47

Envoi d'e-mails..... 48
Utilisation du dispositif d'alimentation automatique et de la vitre du scanner..... 48
Configuration de la fonction d'email..... 48
Configuration des paramètres de courrier électronique..... 48
Envoi d'un courrier électronique..... 49
Création d'un raccourci pour envoyer un e-mail..... 49

Envoi d'une télécopie..... 50
Utilisation du dispositif d'alimentation automatique et de la vitre du scanner..... 50
Configuration de l'imprimante en télécopieur..... 50
Envoi d'une télécopie..... 65
Planification d'une télécopie..... 66
Création d'un raccourci de destinations de télécopies..... 66
Modification de la résolution de la télécopie..... 66
Réglage de l'intensité de télécopie..... 66
Affichage d'un journal de télécopie..... 67
Blocage des télécopies non sollicitées (télécopies de publicité, anonymes)..... 67
Mise en attente des fax..... 67
Transfert d'une télécopie..... 67

Numérisation..... 68
Utilisation du dispositif d'alimentation automatique et de la vitre du scanner..... 68
Numérisation vers un serveur FTP..... 68
Création d'un raccourci FTP..... 68
Numérisation vers un lecteur flash..... 69
Envoi de documents numérisés vers un ordinateur..... 69

Sécurisation de l'imprimante..... 71
Emplacement du logement de sécurité..... 71
Effacement de la mémoire de l'imprimante..... 71
Effacement de la mémoire du disque dur de l'imprimante..... 71
Configuration du chiffrement du disque dur de l'imprimante..... 72
Restauration des paramètres usine..... 72
Déclaration relative à la volatilité..... 72

Maintenance de l'imprimante..... 74
Utilisation en réseau..... 74

Configuration de l'impression série (Windows uniquement) 76
Nettoyage des pièces de l'imprimante 77
Commande de pièces et de fournitures 83
Remplacement des pièces et fournitures 86
Déplacement de l'imprimante 114
Economie d'énergie et de papier 115
Recyclage 116

Elimination des bourrages 118

Réduction des risques de bourrage 118
Identification des zones de bourrage 119
Bourrage papier dans le dispositif d'alimentation automatique 120
Bourrage papier dans le chargeur multifonction 121
Bourrage papier derrière la porte C 122
Bourrage papier derrière la porte D 126
Bourrage papier au niveau du tiroir 3 000 feuilles 127
Bourrage papier au niveau de l'unité de finition de livret 128
Bourrage papier au niveau de l'unité de finition d'agrafage 133
Bourrage d'agrafes dans l'unité de finition d'agrafage 134
Bourrage d'agrafes dans l'unité de finition avec agrafage et perforation 136
Bourrage d'agrafes dans l'unité de finition de livret 138

Dépannage 141

Problèmes de connexion réseau 141
Problèmes liés aux options matérielles 143
Problèmes liés aux fournitures 144
Problèmes de chargement du papier 145
Problèmes d'impression 149
Problèmes de qualité des couleurs 175
Problèmes de télécopie 177
Problèmes de numérisation 180
Contacter l'assistance clientèle 184

Mise à niveau et migration 185

Matériel 185
Logiciel 220
Microcode 221

Avis.....223

Informations produit.....223

Note d'édition.....223

Index.....227

Consignes de sécurité

Conventions

Remarque : Une *Remarque* fournit des informations pouvant vous être utiles.

Avertissement : Un *Avertissement* signale un danger susceptible d'endommager le logiciel ou le matériel.

ATTENTION : La mention *Attention* vous signale un risque de blessure corporelle.

Il existe différentes mises en garde :

ATTENTION—RISQUE DE BLESSURE : Signale un risque de blessure.

ATTENTION—RISQUE D'ELECTROCUTION : Signale un risque d'électrocution.

ATTENTION—SURFACE CHAUDE : Signale un risque de brûlure de contact.

ATTENTION—RISQUE DE BASCULEMENT : Signale un risque d'écrasement.

ATTENTION : RISQUE DE PINCEMENT : Signale un risque de pincement entre des pièces mobiles.

ATTENTION - ROTATION DES LAMES DU VENTILATEUR : Signale un risque de coupures dues aux pales du ventilateur en mouvement.

Symboles utilisés sur cette machine

—Allumé

—Eteint

—En veille

—Masse/terre (terminal de liaison de protection)

—Masse/terre (protection par mise à la terre)

—Equipement de classe 2

—Equipement de classe 2 avec mise à la terre fonctionnelle

—Mise à la terre fonctionnelle

—Sensibilité aux décharges électrostatiques (ESD)

Déclaration du produit

ATTENTION—RISQUE DE BLESSURE : Pour éviter tout risque d'électrocution ou d'incendie, branchez le câble d'alimentation directement à une prise électrique répondant aux exigences requises et correctement mise à la terre, proche du produit et facile d'accès.

ATTENTION—RISQUE DE BLESSURE : Pour éviter tout risque d'incendie ou d'électrocution, utilisez uniquement le câble d'alimentation fourni avec ce produit ou un câble de remplacement autorisé par le fabricant.

ATTENTION—RISQUE DE BLESSURE : Ce produit ne doit pas être utilisé avec des rallonges, des barres multiprises, des rallonges multiprises ou des périphériques UPS. La capacité de ces types d'accessoires peut être facilement dépassée par une imprimante laser, d'où un risque de dégâts matériels, d'incendie ou de performances d'impression amoindries.

ATTENTION—RISQUE DE BLESSURE : Utilisez uniquement un parasurtenseur Lexmark correctement raccordé à l'imprimante et au câble d'alimentation fourni avec la machine. L'utilisation de parasurtenseurs non fabriqués par Lexmark comporte un risque d'incendie et de dégâts matériels, et peut amoindrir les performances de l'imprimante.

ATTENTION—RISQUE DE BLESSURE : Pour réduire le risque d'incendie, utilisez uniquement un câble de télécommunication 26 AWG minimum (RJ-11) pour connecter ce produit au réseau téléphonique public. Pour les utilisateurs en Australie, le câble doit être approuvé par l'Australian Communications and Media Authority.

ATTENTION—RISQUE D'ELECTROCUTION : Pour éviter tout risque d'électrocution, n'installez pas la machine à proximité d'un point d'eau ou dans un environnement humide.

ATTENTION—RISQUE D'ELECTROCUTION : Pour éviter tout risque d'électrocution, n'installez pas ce produit, et n'effectuez aucun branchement électrique (raccordement du câble d'alimentation, installation de la fonction de télécopie) ou téléphonique en cas d'orage violent.

ATTENTION—RISQUE DE BLESSURE : abstenez-vous de couper, de tordre, de plier, d'écraser le câble d'alimentation ou de poser des objets lourds dessus. Ne le soumettez pas à une usure ou une utilisation abusive. Ne pincez pas le cordon d'alimentation entre des objets, par exemple des meubles, et un mur. Un risque d'incendie ou de choc électrique pourrait s'ensuivre. Vérifez régulièrement que le câble d'alimentation ne présente pas ces problèmes. Avant de l'inspecter, débranchez-le de la prise électrique.

ATTENTION—RISQUE D'ELECTROCUTION : Pour éviter tout risque d'électrocution, vérifiez que toutes les connexions externes (telles que les connexions Ethernet et téléphonique) sont correctement installées dans les ports appropriés.

ATTENTION—RISQUE D'ELECTROCUTION : Pour éviter tout risque d'électrocution lorsque vous devez accéder à la carte contrôleur, ou installer du matériel en option ou des cartes mémoire alors que l'imprimante est déjà en service, mettez celle-ci hors tension et débranchez son câble d'alimentation de la prise électrique avant de poursuivre. Si d'autres périphériques sont connectés à l'imprimante, mettez-les également hors tension et débranchez tous les câbles reliés à l'imprimante.

ATTENTION—RISQUE D'ELECTROCUTION : Pour éviter tout risque d'électrocution, n'utilisez pas la fonction de télécopie en cas d'orage violent.

ATTENTION—RISQUE D'ELECTROCUTION : pour éviter tout risque d'électrocution lors du nettoyage de l'extérieur de l'imprimante, débranchez le cordon d'alimentation électrique de la prise et déconnectez tous les câbles de l'imprimante avant de continuer.

ATTENTION—RISQUE DE BLESSURE : Si votre imprimante pèse plus de 18 kg, l'intervention d'au moins deux personnes est nécessaire pour la soulever sans risque.

ATTENTION—RISQUE DE BLESSURE : Avant de déplacer l'imprimante, suivez les instructions ci-dessous pour éviter de vous blesser ou d'endommager l'imprimante :

- Vérifiez que tous les tiroirs et portes sont correctement fermés.
- Mettez l'imprimante hors tension, puis débranchez le cordon d'alimentation de la prise électrique.
- Débranchez tous les cordons et câbles de l'imprimante.
- Si l'imprimante dispose de bacs en option séparés au sol ou d'options de sortie fixées, retirez-les avant de déplacer l'imprimante.

- Si l'imprimante est équipée d'un socle à roulettes, roulez-la avec précaution vers le nouvel emplacement. Manipulez l'ensemble avec précaution lors du passage sur des seuils et des différences de niveau du sol.
- Si l'imprimante ne dispose pas d'un socle à roulettes, mais est dotée de bacs en option ou d'options de sortie, retirez les options de sortie et soulevez l'imprimante pour la séparer des bacs. N'essayez pas de soulever l'imprimante et les options en même temps.
- Utilisez toujours les poignées de l'imprimante pour la soulever.
- Si vous utilisez un chariot pour déplacer l'imprimante, veillez à ce que sa surface puisse accueillir toute la base de l'imprimante.
- Si vous utilisez un chariot pour déplacer les options matérielles, veillez à ce que sa surface puisse accueillir les dimensions de ces options.
- Maintenez l'imprimante en position verticale.
- Evitez tout mouvement brusque.
- Prenez garde de ne pas laisser vos doigts sous l'imprimante lorsque vous la posez.
- Assurez-vous qu'il y a suffisamment d'espace autour de l'imprimante.

ATTENTION—RISQUE DE BASCULEMENT : Pour installer une ou plusieurs options sur votre imprimante ou votre MFP, vous aurez peut-être besoin d'un support à roulettes, d'un meuble ou d'un autre système prévu pour stabiliser la machine et éviter les blessures. Pour plus d'informations sur les configurations possibles, consultez le site **www.lexmark.com/multifunctionprinters**.

ATTENTION—RISQUE DE BASCULEMENT : Pour réduire le risque d'instabilité de l'appareil, chargez chaque bac séparément. Laissez tous les bacs fermés jusqu'à ce que vous ayez besoin de les ouvrir.

ATTENTION—SURFACE CHAUDE : L'intérieur de l'imprimante risque d'être brûlant. pour réduire le risque de brûlure, laissez la surface ou le composant refroidir avant d'y toucher.

ATTENTION : RISQUE DE PINCEMENT : Pour éviter tout risque de blessure par pincement, agissez avec précaution au niveau des zones signalées par cette étiquette. Les blessures par pincement peuvent se produire autour des pièces mobiles telles que les engrenages, portes, tiroirs et capots.

ATTENTION - ROTATION DES LAMES DU VENTILATEUR : Pour éviter tout risque de coupures dues aux pales du ventilateur en mouvement, mettez l'imprimante hors tension et débranchez le câble d'alimentation de la prise murale avant d'accéder à des zones qui portent ce symbole.

ATTENTION—RISQUE DE BLESSURE : Ce produit utilise un laser. L'utilisation de commandes ou de réglages, ou la mise en place de procédures autres que celles spécifiées dans le *Guide de l'utilisateur* peuvent entraîner des risques d'exposition aux rayonnements laser.

ATTENTION—RISQUE DE BLESSURE : La batterie lithium de ce produit n'est pas destinée à être remplacée. Il existe un risque d'explosion si une batterie lithium est placée de façon incorrecte. Ne rechargez pas, ne démontez pas et n'incinérez pas une batterie lithium. Mettez les batteries lithium usagées au rebut selon les instructions du fabricant et les réglementations locales.

Cet équipement ne doit pas être utilisé dans des endroits susceptibles d'être fréquentés par des enfants.

Ce produit a été conçu, testé et approuvé afin de satisfaire à des normes de sécurité générale strictes et d'utiliser des composants spécifiques du fabricant. Les caractéristiques de sécurité de certains éléments ne sont pas toujours connues. Le fabricant n'est pas responsable de l'utilisation de pièces de rechange d'autres fabricants.

Pour toute intervention ou réparation autre que celles décrites dans la documentation de l'utilisateur, adressez-vous à un représentant du service approprié.

Ce produit utilise un procédé d'impression thermique qui chauffe le support d'impression, ce qui peut provoquer des émanations provenant du support. Vous devez lire intégralement la section relative aux

instructions de mise en service qui traitent du choix des supports d'impression afin d'éviter d'éventuelles émanations dangereuses.

Ce produit peut générer un dégagement d'ozone en fonctionnement normal et être équipé d'un filtre conçu pour limiter les concentrations d'ozone à des niveaux inférieurs à ceux préconisés par la législation. Pour éviter une forte concentration d'ozone lors d'une utilisation intensive, installez ce produit dans une zone bien ventilée et remplacez les filtres d'ozone et d'évacuation si cette instruction figure les consignes d'entretien du produit. Si ces consignes ne fait aucune référence aux filtres, cela signifie que ce produit ne comporte pas de filtres à remplacer.

CONSERVEZ PRECIEUSEMENT CES CONSIGNES.

A propos de l'imprimante

Recherche d'informations à propos de l'imprimante

Que recherchez-vous ?	Trouvez-le ici
Instructions pour l'installation initiale : • Connexion à l'imprimante • Installation du logiciel de l'imprimante	Reportez-vous à la documentation de configuration fournie avec l'imprimante ou accédez à l'adresse **http://support.lexmark.com**.
Configuration et instructions supplémentaires pour l'utilisation de l'imprimante : • Sélection et stockage du papier et des supports spéciaux • Chargement du papier • Configuration des paramètres de l'imprimante • Affichage et impression de documents et de photos • Configuration et utilisation du logiciel de l'imprimante • Configuration d'une imprimante sur un réseau • Informations sur l'entretien de l'imprimante • Dépannage et résolution des problèmes	*Centre d'informations* : accédez à l'adresse **http://infoserve.lexmark.com**. *Pages du menu Aide* : accédez aux guides sur le micrologiciel de l'imprimante ou accédez à l'adresse **http://support.lexmark.com**. *Guide de l'écran tactile* : accédez à l'adresse **http://support.lexmark.com**. Vidéos produits : accédez à l'adresse **http://infoserve.lexmark.com/idv/**.
Informations sur l'installation et la configuration des fonctions d'accessibilité de votre imprimante	*Guide d'accessibilité Lexmark* : accédez à l'adresse **http://support.lexmark.com**.
Aide à l'utilisation du logiciel d'impression	Pour obtenir de l'aide concernant les systèmes d'exploitation Microsoft® Windows® ou Macintosh, ouvrez une application ou un logiciel d'impression et cliquez sur **Aide**. Cliquez sur ? pour afficher l'aide contextuelle. **Remarques :** • Aide du logiciel est installée automatiquement avec le logiciel de l'imprimante. • Selon le système d'exploitation, le logiciel de l'imprimante se trouve dans le dossier Programmes de l'imprimante ou sur le bureau.

Que recherchez-vous ?	Trouvez-le ici
Les informations supplémentaires récentes, mises à jour ou support clientèle : • Documentation • Téléchargement de pilotes d'impression • Assistance en ligne par messagerie instantanée • Assistance par E-mail • Support vocal	Accédez à l'adresse **http://support.lexmark.com**. **Remarque :** Sélectionnez votre pays ou votre région, puis votre produit afin de consulter le site d'assistance approprié. Les informations de contact d'assistance de votre pays ou région sont disponibles sur le site Web ou sur la garantie papier fournie avec votre imprimante. Ayez les informations suivantes à portée de main lorsque vous contactez l'assistance clientèle : • Lieu et date d'achat • Type de machine et numéro de série
• Consignes de sécurité • Informations réglementaires • Informations de garantie • Informations relatives à l'environnement	Les informations de garantie varient en fonction des pays ou des zones : • **Aux Etats-Unis** : reportez-vous à la Déclaration de garantie limitée fournie avec l'imprimante, ou accédez à l'adresse **http://support.lexmark.com**. • **Dans les autres pays et régions** : reportez-vous à la garantie fournie avec l'imprimante. *Guide d'informations sur le produit* : reportez-vous à la documentation fournie avec l'imprimante ou accédez à l'adresse **http://support.lexmark.com**.

Sélection d'un emplacement pour l'imprimante

Lorsque vous sélectionnez un emplacement pour l'imprimante, faites en sorte de laisser suffisamment d'espace pour ouvrir les tiroirs, les capots et les portes et installer les options matérielles.

- Installez l'imprimante à proximité d'une prise électrique.

  ATTENTION—RISQUE DE BLESSURE : Pour éviter tout risque d'électrocution ou d'incendie, branchez le câble d'alimentation directement à une prise électrique répondant aux exigences requises et correctement mise à la terre, proche du produit et facile d'accès.

  ATTENTION—RISQUE D'ELECTROCUTION : Pour éviter tout risque d'électrocution, n'installez pas la machine à proximité d'un point d'eau ou dans un environnement humide.
- Assurez-vous que la pièce est aérée conformément à la dernière révision de la norme ASHRAE 62 ou de la norme 156 du Comité technique CEN.
- Posez-la sur une surface plane, stable et propre.
- Veuillez suivre les instructions suivantes :
  - Nettoyer, sécher et enlever la poussière ;
  - Tenir à l'écart des agrafes et des trombones.
  - Ne pas exposer directement aux courants d'air provenant des appareils de climatisation, des chauffages ou des ventilateurs.
  - Ne pas exposer directement aux rayons du soleil, à un taux d'humidité élevé ou à des variations de températures ;

- Respecter la température et l'humidité relative recommandées dans n'importe quelles conditions.

Température ambiante	10 à 30 °C (50 à 86 °F)
Température de stockage	-10 à 40 °C (14 à 104 °F)

- Pour que l'imprimante soit correctement ventilée, l'espace disponible recommandé autour d'elle est le suivant :

1	Haut	400 mm (15,70 po)
2	Volet de droite	400 mm (15,70 po)
3	Avant	444,5 mm (17,5 po)
4	Volet de gauche	120 mm (4,8 po)
5	Arrière	120 mm (4,8 po)

Configurations de l'imprimante

Remarque : Veillez à configurer l'imprimante sur une surface plane, stable et propre.

Modèle de base

1	Dispositif d'alimentation automatique de documents (DAA)
2	Panneau de commandes
3	Chargeur multifonction
4	Tiroir 2 x 500 feuilles standard
5	Réceptacle standard

Modèle configuré

ATTENTION—RISQUE DE BASCULEMENT : pour installer une ou plusieurs options sur votre imprimante ou votre MFP, vous aurez peut-être besoin d'un support à roulettes, d'un meuble ou d'un autre système prévu pour stabiliser la machine et éviter les blessures. Pour plus d'informations sur les configurations possibles, consultez le site **www.lexmark.com/multifunctionprinters**.

1	Unité de finition d'agrafage **Remarques :** • Cette option n'est pas prise en charge si une autre unité de finition est installée. • Cette option n'est prise en charge que sur certains modèles d'imprimante.
2	Tiroir 3 000 feuilles en option **Remarque :** Cette option est prise en charge uniquement si un autre bac en option est installé.
3	Tiroir 2 x 500 feuilles en option
4	Bac 2500 feuilles en option
5	Unité de finition • Unité de finition d'agrafage/perforation • Unité de finition de livret

Connexion des câbles

ATTENTION—RISQUE DE BLESSURE : Pour éviter tout risque d'électrocution ou d'incendie, branchez le câble d'alimentation directement à une prise électrique répondant aux exigences requises et correctement mise à la terre, proche du produit et facile d'accès.

ATTENTION—RISQUE DE BLESSURE : Pour éviter tout risque d'incendie ou d'électrocution, utilisez uniquement le câble d'alimentation fourni avec ce produit ou un câble de remplacement autorisé par le fabricant.

ATTENTION—RISQUE DE BLESSURE : pour éviter tout risque d'électrocution, n'installez pas ce produit et ne procédez à aucun branchement (cordon d'alimentation, télécopie, téléphone, etc.) en cas d'orage.

ATTENTION—RISQUE DE BLESSURE : Pour réduire le risque d'incendie, utilisez uniquement un câble de télécommunication 26 AWG minimum (RJ-11) pour connecter ce produit au réseau téléphonique public. Pour les utilisateurs en Australie, le câble doit être approuvé par l'Australian Communications and Media Authority.

Avertissement—Danger potentiel : Pour éviter toute perte de données ou tout dysfonctionnement de l'imprimante, ne touchez pas au câble USB, à l'adaptateur réseau sans fil ou aux zones de l'imprimante illustrées lors de l'impression.

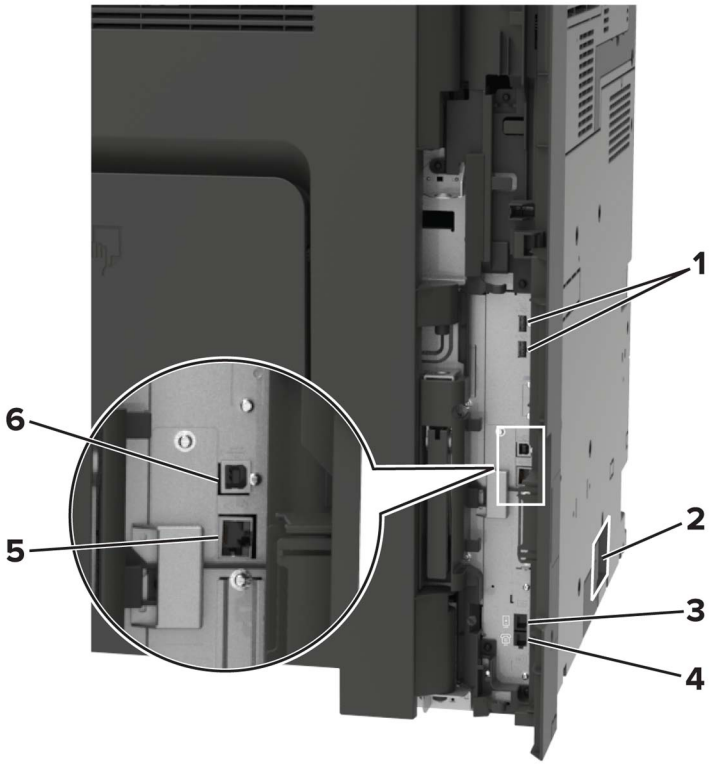

	Utilisez	Pour
1	Ports USB	Connectez un clavier ou toute option compatible.
2	Prise du cordon d'alimentation	Brancher l'imprimante sur une prise secteur correctement mise à la terre.
3	Port EXT	Connecter d'autres périphériques (téléphone ou répondeur) à l'imprimante et à la ligne téléphonique. Utilisez ce port si vous ne disposez pas d'une ligne de télécopie dédiée pour l'imprimante et si ce mode de connexion est pris en charge dans votre pays ou région. **Remarque :** Retirer la prise pour accéder au port.
4	Port LINE	Connecter l'imprimante à une ligne téléphonique active via une prise murale standard (RJ-11), un filtre ADSL, un adaptateur VoIP ou tout autre adaptateur permettant de se connecter à la ligne téléphonique pour envoyer et recevoir des télécopies.
5	Port Ethernet	Raccordez l'imprimante à un réseau Ethernet.
6	Port USB de l'imprimante	Raccorder l'imprimante à l'ordinateur.

A partir du panneau de commandes

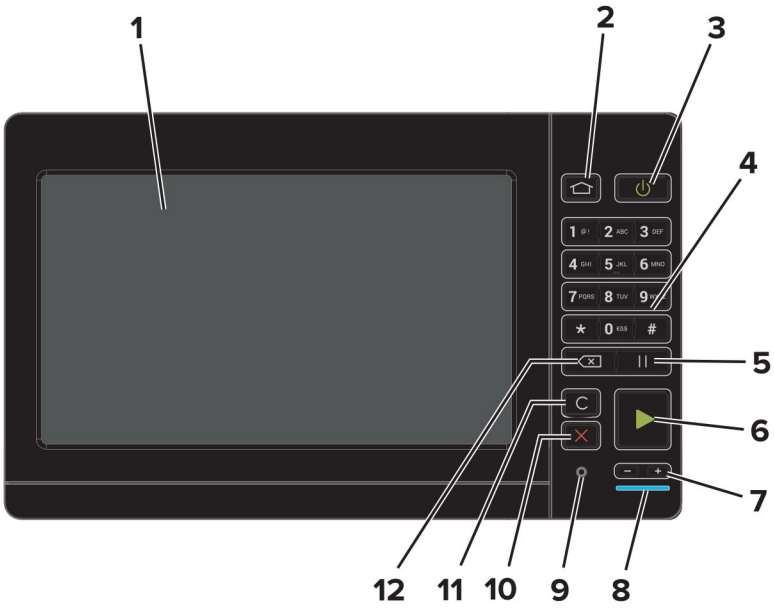

	Utilisez	Pour
1	Ecran	• Afficher les messages de l'imprimante et l'état des fournitures. • Configurer et utiliser l'imprimante.
2	Bouton Accueil	Accéder à l'écran d'accueil.
3	bouton d'alimentation	• Allumer ou éteindre l'imprimante. **Remarque :** Pour mettre l'imprimante hors tension, appuyez sur la touche Marche/arrêt et maintenez-la enfoncée pendant cinq secondes. • Mettre l'imprimante en mode Veille ou Hibernation. • Sortir l'imprimante du mode Veille ou Hibernation.
4	Pavé numérique	Saisir des chiffres ou des symboles dans un champ de saisie.
5	Bouton Pause	Insérer une pause lors de la composition d'un numéro de télécopie.
6	Bouton Démarrer	Lancer une tâche en fonction du mode sélectionné.
7	Boutons de volume	Régler le volume du casque ou des haut-parleurs.
8	Voyant	Vérifier l'état de l'imprimante.
9	Port du casque ou des haut-parleurs	Raccorder un casque ou des haut-parleurs.
10	Bouton Arrêt/Annulation	Arrêter le travail d'impression en cours.
11	Bouton Tout effacer ou Réinitialiser	Rétablir les paramètres par défaut d'une fonction telle que la copie, la télécopie ou la numérisation.
12	Bouton Retour	Déplacer le curseur vers l'arrière et supprimer un caractère dans un champ de saisie.

Comprendre l'état de la touche Marche/arrêt et du voyant

Voyant	Etat de l'imprimante
Désactiver	L'imprimante est hors tension ou en mode Hibernation.
Bleu	L'imprimante est prête ou traite des données.
Rouge	L'imprimante nécessite une intervention de l'utilisateur.

Voyant de la touche Marche/arrêt	Etat de l'imprimante
Désactiver	L'imprimante est hors tension, prête ou traite des données.
Ambre uni	L'imprimante est en mode Veille.
Ambre clignotant	L'imprimante est en mode Hibernation.

Utilisation de l'écran d'accueil

Remarque : Votre écran d'accueil peut varier selon vos paramètres de personnalisation de l'écran d'accueil, de votre configuration administrative et des solutions intégrées actives.

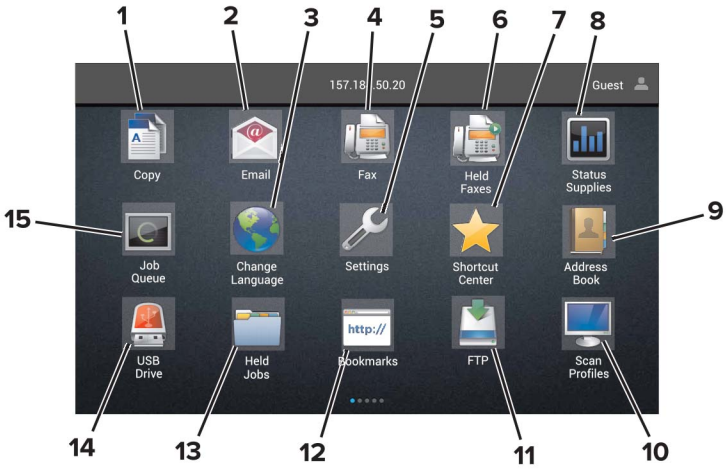

Appuyez sur		Pour
1	Copie	Réaliser des copies.
2	Courrier électronique	Envoyer des e-mails.
3	Changer de langue	Changer la langue sur l'affichage de l'imprimante.
4	Télécopie	Envoyer des télécopies.
5	Paramètres	Accéder aux menus de l'imprimante.
6	Télécopies suspendues	Afficher tous les travaux de télécopie actuellement en attente. **Remarque :** Si l'option Télécopies suspendues est masquée, l'option Envoi des télécopies suspendues apparaît.
7	Centre de raccourcis	Organiser tous les raccourcis.

Appuyez sur		Pour
8	Etat/Fournitures	• Afficher un message d'avertissement ou d'erreur de l'imprimante dès qu'une intervention est requise pour que le processus en cours sur l'imprimante se poursuive. • Afficher des informations supplémentaires sur l'avertissement ou le message de l'imprimante ainsi que sur la manière de le supprimer. **Remarque :** vous pouvez également accéder à ce paramètre en appuyant sur le haut de l'écran d'accueil.
9	Carnet d'adresses	Créer, organiser des contacts et y accéder.
10	Profils de numérisation	Numériser et enregistrer des documents directement sur l'ordinateur.
11	FTP	Numériser et enregistrer des documents directement sur un serveur FTP.
12	Signets	Organiser tous les signets.
13	Travaux suspendus	Afficher tous les travaux d'impression actuellement en attente
14	Pilote USB	Afficher, sélectionner ou imprimer des photos et des documents depuis un lecteur flash.
15	File d'attente des travaux	Afficher tous les travaux d'impression en cours. **Remarque :** vous pouvez également accéder à ce paramètre en appuyant sur le haut de l'écran d'accueil.

Les paramètres suivants peuvent également s'afficher sur l'écran d'accueil :

Appuyez sur	Pour
Applications/Profils	Accéder aux profils d'application.
Verrouiller	Empêcher les utilisateurs d'accéder aux fonctions de l'imprimante à partir de l'écran d'accueil.

Affichage des menus

Périphérique

• Préférences • panneau de commandes distant • Notifications • Gestion de l'alimentation • Informations envoyées à Lexmark	• Accessibilité • Restaurer les paramètres usine • Maintenance • Icônes visibles de l'écran d'accueil • A propos de cette imprimante

Imprimer

• Disposition • Fini • Configuration • Qualité • Compta des travaux • XPS	• PDF • PostScript • PCL • HTML • Image • PPDS

Papier

• Configuration du tiroir • Configuration des supports	• Configuration des réceptacles

Copie

Paramètres par défaut de copie

Télécopie

• Mode Télécopie • Configuration télécopie analogique	• Configuration du Serveur de télécopie

Courrier électronique

• Configuration de la messagerie • Paramètres par défaut de la messagerie	• Configuration du lien du site

Réseau/Ports

• Présentation du réseau • Sans fil • AirPrint • Ethernet • TCP/IP • IPv6 • SNMP • IPSec	• Configuration LPD • Paramètres HTTP/FTP • ThinPrint • USB • Parallèle [x] • Série • Google Cloud Print • Wi-Fi Direct

FTP

Paramètres FTP par défaut

Pilote USB

• Numérisation lecteur Flash	• Impression lecteur Flash

Sécurité

• Méthodes de connexion • Planifier périphériques USB • Journal d'audit de sécurité • Restrictions de connexion • Config. impression confidentielle	• Chiffrement disq. dur • Effacer fichiers données temporaires • Paramètres LDAP des solutions • Divers

Menu Carte option

Remarque : Ce paramètre apparaît uniquement lorsqu'une carte série en option est installée.

Rapports

• Page des paramètres de menus • Périphérique • Imprimer	• Raccourcis • Télécopie • Réseau

Aide

• Imprimer tous les guides • Guide de qualité des couleurs • Guide raccordement • Guide de copie • Guide du courrier électronique • Guide du télécopieur	• Guide d'information • Guide des supports • Guide de transport • Guide de qualité d'impression • Guide de numérisation • Guide des fournitures

Dépannage

• Pages de test de qualité d'impression	• Pages de test de qualité d'impression - Avancé

Impression d'une page des paramètres des menus

Sur l'écran d'accueil, appuyez sur **Paramètres** > **Rapports** > **Page des paramètres des menus**.

Configuration et utilisation des applications présentes sur l'écran d'accueil

Personnalisation de l'écran d'accueil

1 Ouvrez un navigateur Web, puis saisissez l'adresse IP de l'imprimante dans le champ d'adresse.

Remarques :

- L'adresse IP de l'imprimante est affichée sur l'écran d'accueil. L'adresse IP apparaît sous la forme de quatre séries de chiffres séparées par des points, par exemple 123.123.123.123.
- Si vous utilisez un serveur proxy, désactivez-le temporairement pour charger correctement la page Web.

2 Cliquez sur **Paramètres** > **Périphérique** > **Icônes écran accueil visibles**.

3 Sélectionnez les icônes qui doivent apparaître sur l'écran d'accueil.

4 Appliquez les modifications.

Configuration de Card Copy

1 Ouvrez un navigateur Web, puis saisissez l'adresse IP de l'imprimante dans le champ d'adresse.

Remarques :

- L'adresse IP de l'imprimante est affichée sur l'écran d'accueil. L'adresse IP apparaît sous la forme de quatre séries de chiffres séparées par des points, par exemple 123.123.123.123.
- Si vous utilisez un serveur proxy, désactivez-le temporairement pour charger correctement la page Web.

2 Cliquez sur **Applications** > **Copie de carte** > **Configurer**.

3 Configurez les options de sortie et les paramètres de numérisation.

Remarques :

- Lorsque vous numérisez une carte, assurez-vous que la résolution de numérisation ne dépasse pas 200 ppp pour la couleur et 400 ppp pour le noir et blanc.
- Lorsque vous numérisez plusieurs cartes, assurez-vous que la résolution de numérisation ne dépasse pas 150 ppp pour la couleur et 300 ppp pour le noir et blanc.
- Vous avez besoin d'un disque dur d'imprimante pour numériser plusieurs cartes.
- Vérifiez que les paramètres de réseau et d'e-mail de l'imprimante sont bien configurés.

4 Appliquez les modifications.

A l'aide du Centre de raccourcis

1 Sur l'écran d'accueil, appuyez sur **Centre de raccourcis**, puis sélectionnez une fonction de l'imprimante.

2 Appuyez sur **Créer un raccourci**, puis configurez les paramètres.

3 Appuyez sur **Enregistrer**, puis saisissez un nom de raccourci unique.

4 Appliquez les modifications.

Utilisation de la personnalisation de l'affichage

Modification du papier peint

1 Sur l'écran d'accueil, appuyez sur **Modifier le papier peint**.

2 Sélectionnez une image à utiliser.

3 Appliquez les modifications.

Création d'un diaporama

Avant de commencer, assurez-vous d'avoir configuré les paramètres du diaporama. Pour plus d'informations, reportez-vous à la documentation fournie avec la solution.

1 Insérez un lecteur flash dans le port USB.

2 Sur l'écran d'accueil, appuyez sur **Diaporama**.

Remarque : Les images s'affichent par ordre alphabétique.

Configuration de la fonction Scan Center

1 Sur l'écran d'accueil, appuyez sur **Scan Center**.

2 Sélectionnez et créez une destination, puis configurez les paramètres.

Remarques :

- Lors de la création d'une destination réseau, assurez-vous de valider et de régler les paramètres pour ne plus obtenir aucune erreur.
- Seules les destinations créées à partir d'Embedded Web Server sont enregistrées. Pour plus d'informations, reportez-vous à la documentation fournie avec la solution.

3 Appliquez les modifications.

Gestion des signets

Création de signets

Utilisez les signets pour imprimer des documents fréquemment utilisés et stockés sur des serveurs ou sur le Web.

1 Ouvrez un navigateur Web, puis saisissez l'adresse IP de l'imprimante dans le champ d'adresse.

Remarques :

- L'adresse IP de l'imprimante est affichée sur l'écran d'accueil. L'adresse IP apparaît sous la forme de quatre séries de chiffres séparées par des points, par exemple 123.123.123.123.

- Si vous utilisez un serveur proxy, désactivez-le temporairement pour charger correctement la page Web.

2 Cliquez sur **Configuration des signets** > **Ajouter un signet**, puis saisissez un nom unique pour le signet.

3 Sélectionnez un type de protocole pour l'adresse, puis effectuez l'une des opérations suivantes :
   - Pour HTTP et HTTPS, saisissez l'URL que vous souhaitez placer dans les signets.
   - Pour HTTPS, veillez à utiliser le nom d'hôte au lieu de l'adresse IP. Par exemple, saisissez **`monSiteWeb.com/exemple.pdf`** au lieu de **`123.123.123.123/exemple.pdf`**. Vérifiez que le nom d'hôte correspond également à la valeur du nom commun (CN) du certificat serveur. Pour plus d'informations sur l'obtention de la valeur du nom commun du certificat serveur, consultez l'aide relative à votre navigateur Web.
   - Pour un FTP, saisissez l'adresse FTP. Par exemple, **`monServeur/monRépertoire`**. Saisissez le port FTP. Le port 21 est le port par défaut pour l'envoi de commandes.
   - Pour le protocole SMB, saisissez l'adresse du dossier réseau. Par exemple, **`monServeur/monPartage/monFichier.pdf`**. Saisissez le nom de domaine réseau.
   - Si nécessaire, sélectionnez le type d'authentification pour le protocole FTP et SMB.

   Pour limiter l'accès au signet, saisissez un code PIN.

   Remarque : L'application prend en charge les types de fichiers suivants : PDF, JPEG, TIFF et les pages Web HTML. D'autres types de fichiers tels que DOCX et XLXS sont pris en charge sur certains modèles d'imprimante.

4 Cliquez sur **Enregistrer**.

Remarque : Pour gérer les signets, cliquez sur **Configuration des signets**.

Création de dossiers

1 Ouvrez un navigateur Web, puis saisissez l'adresse IP de l'imprimante dans le champ d'adresse.

   Remarques :

   - L'adresse IP de l'imprimante est affichée sur l'écran d'accueil. L'adresse IP apparaît sous la forme de quatre séries de chiffres séparées par des points, par exemple 123.123.123.123.
   - Si vous utilisez un serveur proxy, désactivez-le temporairement pour charger correctement la page Web.

2 Cliquez sur **Configuration des signets** > **Ajouter un dossier**, puis saisissez un nom unique pour le dossier.

   Remarque : Pour limiter l'accès au dossier, entrez un code PIN.

3 Cliquez sur **Enregistrer**.

Remarques :

- Vous pouvez créer des dossiers ou des signets à l'intérieur d'un dossier. Pour créer un signet, voir la section « Création de signets » à la page 23.
- Pour gérer les dossiers, cliquez sur **Configuration des signets**.

Gérer les contacts

Ajout de contacts

1 Ouvrez un navigateur Web, puis saisissez l'adresse IP de l'imprimante dans le champ d'adresse.

Remarques :

- L'adresse IP de l'imprimante est affichée sur l'écran d'accueil. L'adresse IP apparaît sous la forme de quatre séries de chiffres séparées par des points, par exemple 123.123.123.123.
- Si vous utilisez un serveur proxy, désactivez-le temporairement pour charger correctement la page Web.

2 Cliquez sur **Carnet d'adresses**.

3 Dans la section Contacts, ajoutez un contact.

Remarque : Vous pouvez assigner le contact à un ou plusieurs groupes.

4 Si nécessaire, spécifiez une méthode de connexion pour permettre l'accès de l'application.

5 Appliquez les modifications.

Ajout de groupes

1 Ouvrez un navigateur Web, puis saisissez l'adresse IP de l'imprimante dans le champ d'adresse.

Remarques :

- L'adresse IP de l'imprimante est affichée sur l'écran d'accueil. L'adresse IP apparaît sous la forme de quatre séries de chiffres séparées par des points, par exemple 123.123.123.123.
- Si vous utilisez un serveur proxy, désactivez-le temporairement pour charger correctement la page Web.

2 Cliquez sur **Carnet d'adresses**.

3 Dans la section Groupes de contacts, ajoutez un nom de groupe.

Remarque : Vous pouvez assigner un ou plusieurs contacts au groupe.

4 Appliquez les modifications.

Modification des contacts ou des groupes

1 Ouvrez un navigateur Web, puis saisissez l'adresse IP de l'imprimante dans le champ d'adresse.

Remarques :

- L'adresse IP de l'imprimante est affichée sur l'écran d'accueil. L'adresse IP apparaît sous la forme de quatre séries de chiffres séparées par des points, par exemple 123.123.123.123.
- Si vous utilisez un serveur proxy, désactivez-le temporairement pour charger correctement la page Web.

2 Cliquez sur **Carnet d'adresses**.

3 Effectuez l'une des opérations suivantes :
- Dans la section Contacts, cliquez sur un nom d'un contact, puis modifiez les informations.
- Dans la section Groupes de contacts, cliquez sur un nom d'un groupe, puis modifiez les informations.

4 Appliquez les modifications.

Suppression des contacts ou des groupes

1 Ouvrez un navigateur Web, puis saisissez l'adresse IP de l'imprimante dans le champ d'adresse.

Remarques :

- L'adresse IP de l'imprimante est affichée sur l'écran d'accueil. L'adresse IP apparaît sous la forme de quatre séries de chiffres séparées par des points, par exemple 123.123.123.123.
- Si vous utilisez un serveur proxy, désactivez-le temporairement pour charger correctement la page Web.

2 Cliquez sur **Carnet d'adresses**.

3 Effectuez l'une des opérations suivantes :
- Dans la section Contacts, sélectionnez un contact que vous souhaitez supprimer.
- Dans la section Groupes de contacts, sélectionnez un nom de groupe que vous souhaitez supprimer.

Configuration et utilisation des fonctions d'accessibilité

Activation du mode Agrandissement

1. Sur le panneau de commandes, appuyez sur la touche **5** et maintenez-la enfoncée jusqu'à ce que vous entendiez un message vocal.
2. Sélectionnez **Agrandissement**.
3. Sélectionnez **OK**.

Pour plus d'informations sur la navigation sur un écran agrandi, reportez-vous à la section « Navigation sur l'écran à l'aide de gestes » à la page 28.

Activation de l'assistance vocale

Sur le panneau de commandes

1. Appuyez sur la touche **5** et maintenez-la enfoncée jusqu'à ce que vous entendiez un message vocal.
2. Sélectionnez **OK**.

Sur le clavier

1. Appuyez sur la touche **5** et maintenez-la enfoncée jusqu'à ce que vous entendiez un message vocal.
2. Appuyez sur **Tabulation** pour déplacer le curseur de sélection sur le bouton OK, puis appuyez sur **Entrée**.

Remarques :

- L'assistance vocale peut également être activée en insérant le casque dans la prise casque.
- Pour régler le volume, utilisez les boutons de volume situés en bas du panneau de commandes.

Réglage du débit de parole de l'assistance vocale

1. Sur l'écran d'accueil, sélectionnez**Paramètres** > **Périphérique** > **Accessibilité** > **Débit de parole**.
2. Sélectionnez le débit de parole.

Réglage du volume par défaut du haut-parleur interne

Le volume du haut-parleur sera réinitialisé à sa valeur par défaut après la fermeture de la session, lorsque l'imprimante sort du mode veille ou veille prolongée, ou après une réinitialisation.

1. A partir du panneau de commandes, accédez à :

   Paramètres > **Périphérique** > **Préférences** > **Confirmation sonore**
2. Sélectionnez le volume.

Remarque : Si le mode silencieux est activé, les alertes sonores sont désactivées.

Réglage du volume par défaut du casque

Le volume du casque sera réinitialisé à sa valeur par défaut après la fermeture de la session, lorsque l'imprimante sort du mode veille ou veille prolongée, ou après une réinitialisation.

1. Sur le panneau de commandes, sélectionnez **Paramètres** > **Périphérique** > **Accessibilité** > **Volume du casque**.
2. Sélectionnez le volume.

Activation des codes PIN (numéros d'identification personnels) ou des mots de passe énoncés

1. Sur l'écran d'accueil, sélectionnez **Paramètres** > **Périphérique** > **Accessibilité** > **Enoncer les mots de passe/codes PIN**.
2. Activez le paramètre.

Navigation sur l'écran à l'aide de gestes

Remarques :

- Les gestes s'appliquent uniquement lorsque l'assistance vocale est activée.
- Un clavier physique est nécessaire pour saisir des caractères et régler certains paramètres.

Geste	Fonction
Appuyer deux fois	Sélectionner une option ou un élément sur l'écran.
Appuyer trois fois	Effectuer un zoom avant ou arrière du texte et des images.
Faire glisser votre doigt vers la droite ou vers le bas	Passer à l'élément suivant sur l'écran.
Faire glisser votre doigt vers la gauche ou vers le haut	Passer à l'élément précédent sur l'écran.
Panoramique	Accéder à des parties de l'image agrandie qui dépassent les limites de l'écran. **Remarque :** Ce geste nécessite l'utilisation de deux doigts pour glisser sur une image agrandie.
Faire glisser votre doigt vers le haut, puis vers la gauche	Quitter une application et revenir à l'écran d'accueil.
Faire glisser votre doigt vers le bas, puis vers la gauche	• Annuler un travail. • Revenir au paramètre précédent. • Quitter l'écran qui s'affiche sans modifier un paramètre ou une valeur.
Faire glisser votre doigt vers le haut, puis vers le bas	Répéter une invite énoncée.

Utilisation du clavier à l'écran

Essayez une ou plusieurs des solutions suivantes :

- Faites glisser un doigt sur la touche pour annoncer le caractère.
- Soulevez le doigt pour entrer ou saisir le caractère dans le champ.
- Appuyez sur **Retour arrière** pour supprimer des caractères.
- Pour écouter le contenu dans le champ de saisie, appuyez sur **Tabulation**, puis appuyez sur **Maj** + **Tabulation**.

Chargement du papier et des supports spéciaux

Définition du format et du type des supports spéciaux

Les tiroirs détectent automatiquement le format du papier ordinaire. Pour les supports spéciaux tels que des étiquettes, du papier cartonné ou des enveloppes, procédez comme suit :

1. Sur l'écran d'accueil, accédez à :

   Paramètres > **Papier** > **Configuration du tiroir** > **Format/Type papier** > sélectionnez une source de papier

2. Configurez le format et le type des supports spéciaux.

Configuration des paramètres de papier Universel

1. Sur l'écran d'accueil, appuyez sur **Paramètres** > **Papier** > **Configuration du support** > **Configuration générale**.
2. Configurez les paramètres.

Chargement des tiroirs

ATTENTION—RISQUE DE BASCULEMENT : pour réduire le risque d'instabilité de l'appareil, chargez chaque tiroir séparément. Laissez tous les tiroirs fermés jusqu'à ce que vous ayez besoin de les ouvrir.

1. Tirez sur le tiroir pour le dégager.

   Remarque : Ne retirez pas les tiroirs lorsque l'imprimante est occupée.

2 Ajustez les guides pour qu'ils correspondent à la taille du papier chargé.

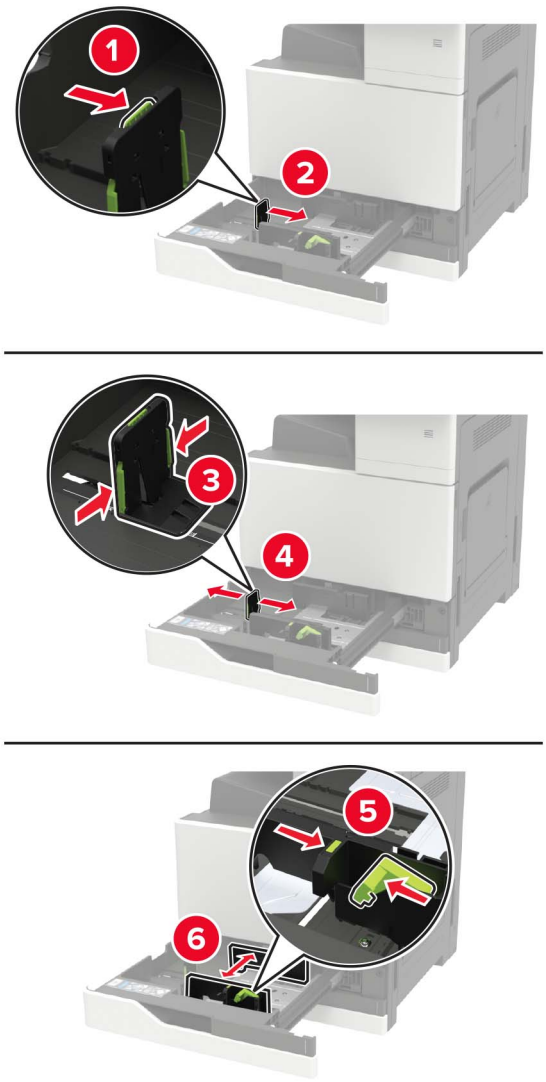

3 Déramez, ventilez et alignez les bords du papier avant de le charger.

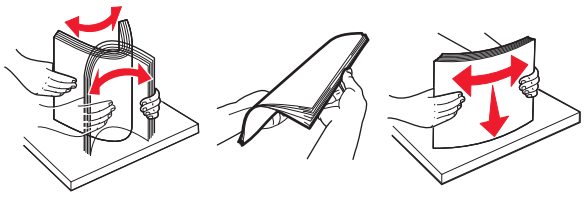

4 Chargez le papier :

- Lorsque vous utilisez du papier à en-tête, effectuez l'une des opérations suivantes :

Sans unité de finition en option	Avec unité de finition en option
Impression sur une seule face	Impression sur une seule face
Impression recto verso	Impression recto verso
Impression sur une seule face	Impression sur une seule face
Impression recto verso	Impression recto verso

- Chargez le papier pré-perforé en orientant les trous vers l'avant ou la gauche du tiroir.
- Ne faites pas glisser le papier dans le tiroir.
- Pour éviter les bourrages papier, assurez-vous que la hauteur de la pile ne dépasse pas les indicateurs de remplissage maximum.

5 Insérez le tiroir.

Si vous chargez un type de papier autre que du papier ordinaire, depuis le panneau de commandes, définissez le format et le type du papier correspondant au papier chargé.

Chargement du tiroir 2 500 feuilles

Le tiroir 2 500 feuilles prend en charge un seul format de papier, soit A4 soit Lettre. Pour vérifier le format de papier pris en charge, retirez le tiroir et repérez le repère de format situé en bas du tiroir.

ATTENTION—RISQUE DE BASCULEMENT : Pour réduire le risque d'instabilité de l'appareil, chargez chaque tiroir séparément. Laissez tous les tiroirs fermés jusqu'à ce que vous ayez besoin de les ouvrir.

1 Tirez sur le bac pour le dégager.

Remarques :

- Pour éviter les bourrages papier, ne retirez pas les tiroirs lorsque l'imprimante est occupée.
- Pour éviter les erreurs, assurez-vous que le guide de transfert est toujours situé sur le côté gauche du tiroir.

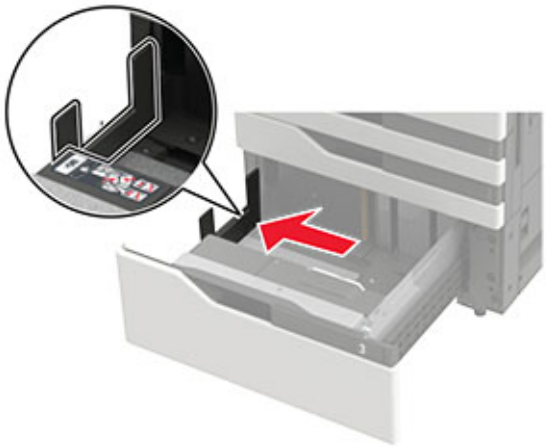

2 Déramez, ventilez et alignez les bords du papier avant de le charger.

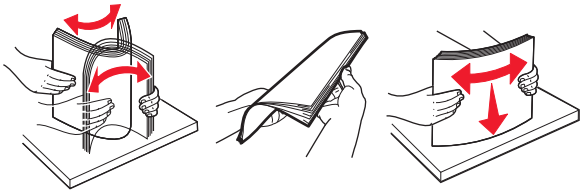

3 Chargez la pile de papier sur le côté droit, puis chargez la pile de papier sur le côté gauche.

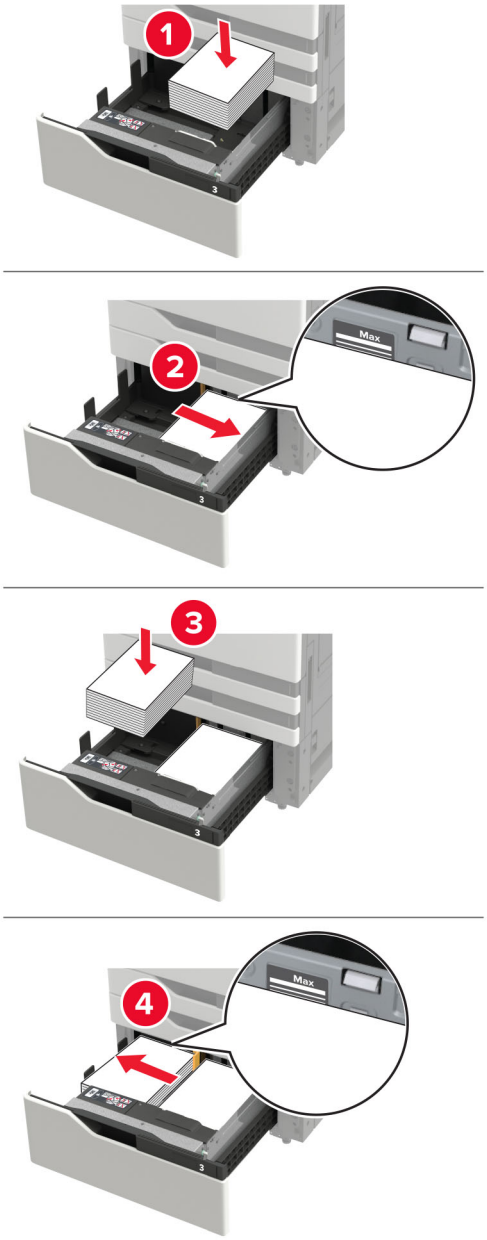

- Vérifiez que la hauteur de la pile n'atteint pas l'indicateur de chargement maximal situé sur chaque bord du tiroir.
- Chargez le papier à en-tête face vers le haut pour une impression recto.
- Chargez le papier à en-tête face vers le bas pour une impression recto verso.

- Vérifiez que les piles de papier ne traversent pas le séparateur. Poussez chaque pile de papier contre les bords du tiroir.

4 Insérez le bac.

5 A partir du panneau de commandes, accédez à : **Paramètres** > **Périphérique** > **Maintenance** > **Menu Configuration** > **Configuration du tiroir** > **Détection format**.

6 Sélectionnez le tiroir et le format de papier.

Chargement du tiroir 3 000 feuilles

Le tiroir 3000 feuilles prend en charge un seul format de papier, soit A4 soit Lettre.

ATTENTION—RISQUE DE BASCULEMENT : Pour réduire le risque d'instabilité de l'appareil, chargez chaque tiroir séparément. Laissez tous les tiroirs fermés jusqu'à ce que vous ayez besoin de les ouvrir.

1 Ouvrez la porte F, puis soulevez le rouleau d'alimentation.

Avertissement—Danger potentiel : Pour éviter tout dommage ou de faibles performances, ne touchez pas les rouleaux d’alimentation.

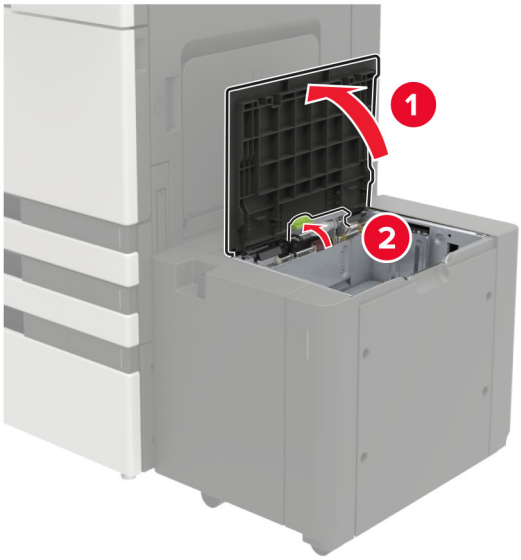

2 Déramez, ventilez et alignez les bords du papier avant de le charger.

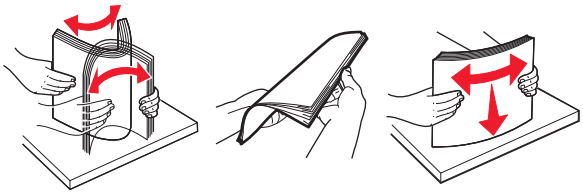

3 Chargez la pile de papier avec la face imprimable vers le bas.

- Chargez le papier à en-tête face vers le bas pour une impression recto.
- Chargez le papier à en-tête face vers le haut pour une impression recto verso.
- Pour éviter les bourrages papier, assurez-vous que la hauteur de la pile ne dépasse pas l'angle du châssis.

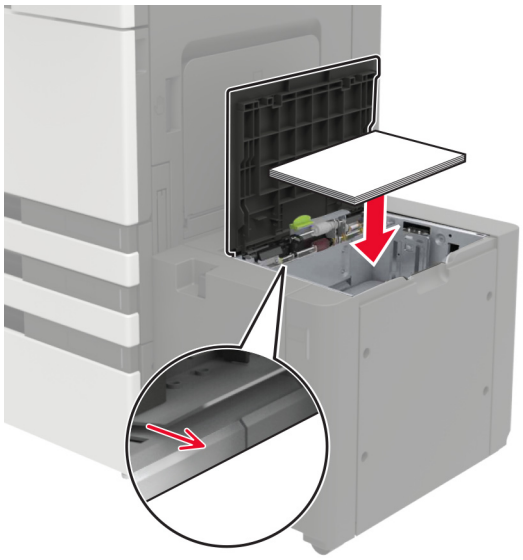

4 Abaissez le rouleau d'alimentation, puis fermez la porte.

5 A partir du panneau de commandes, accédez à : **Paramètres** > **Périphérique** > **Maintenance** > **Menu Configuration** > **Configuration du tiroir** > **Détection format**.

6 Sélectionnez le tiroir et le format de papier.

Alimentation du chargeur multifonction

1 Ouvrez le chargeur multifonction.

2 Ajustez le guide pour qu'ils correspondent à la taille du papier chargé.

3 Déramez, ventilez et alignez les bords du papier avant de le charger.

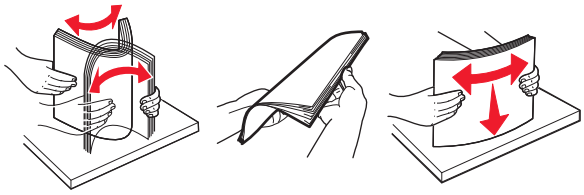

4 Chargez le papier ou le support spécial.

Lorsque vous utilisez du papier à en-tête, effectuez l'une des opérations suivantes :

Impression sur une seule face	Impression recto verso

Avertissement—Danger potentiel : Lorsque vous utilisez des enveloppes, n'utilisez pas d'enveloppes avec timbre, agrafe, fermoir, fenêtre, revêtement intérieur couché ou bande autocollante.

5 A partir du panneau de commandes, réglez le format et le type de papier de manière à ce qu'ils correspondent à ceux du papier chargé.

Tiroirs chaînés

1 Ouvrez un navigateur Web, puis saisissez l'adresse IP de l'imprimante dans le champ d'adresse.

Remarques :

- L'adresse IP de l'imprimante est affichée sur l'écran d'accueil. L'adresse IP apparaît sous la forme de quatre séries de chiffres séparées par des points, par exemple 123.123.123.123.
- Si vous utilisez un serveur proxy, désactivez-le temporairement pour charger correctement la page Web.

2 Cliquez sur **Paramètres** > **Papier** > **Configuration du tiroir**.

3 Définissez les mêmes formats et types de papier pour les tiroirs que vous chaînez.

4 Enregistrez les paramètres.

5 Cliquez sur **Paramètres** > **Périphérique** > **Maintenance** > **Menu Configuration** > **Configuration du tiroir**.

6 Définissez le chaînage des tiroirs sur **Automatique**.

7 Enregistrez les paramètres.

Pour annuler le chaînage de tiroirs, assurez-vous qu'aucun tiroir n'a les mêmes paramètres de format ou de type de papier.

Avertissement—Danger potentiel : La température de l'unité de fusion varie en fonction du type de papier spécifié. Pour éviter les problèmes d'impression, faites correspondre le paramètre du type de papier dans l'imprimante avec le papier chargé dans le tiroir.

Impression

Impression depuis un ordinateur

Remarque : Pour les supports spéciaux tels que les étiquettes, les bristols et les enveloppes, définissez le format et le type de papier dans l'imprimante avant d'envoyer la tâche d'impression.

1. Lorsqu'un document est ouvert, cliquez sur **Fichier** > **Imprimer**.
2. Si nécessaire, réglez les paramètres.
3. Envoyez le travail à imprimer.

Impression à partir d'un lecteur flash

1. Insérez le lecteur flash.

Remarques :

- Si vous insérez le lecteur flash alors qu'un message d'erreur s'affiche, l'imprimante ignore le lecteur flash.
- Si vous insérez le lecteur flash pendant que l'imprimante traite d'autres travaux d'impression, le message **Occupé** s'affiche à l'écran.

2. Sur l'écran, appuyez sur le document à imprimer.

   Si nécessaire, configurez d'autres paramètres d'impression.

3. Envoyez le travail d'impression.

   Pour imprimer un autre document, appuyez sur **Lecteur USB**.

   Avertissement—Danger potentiel : Pour éviter les pertes de données ou le dysfonctionnement de l'imprimante, ne touchez pas à la zone de l'imprimante ou du lecteur flash indiquée lorsque des opérations d'impression, de lecture ou d'écriture sont en cours à partir du périphérique du stockage.

Lecteurs flash et types de fichiers pris en charge

Lecteurs flash

- Lexar JumpDrive S70 (16 Go et 32 Go)
- SanDisk Cruzer (16 Go et 32 Go)
- PNY Attaché (16 Go et 32 Go)

Remarques :

- L'imprimante prend en charge les lecteurs flash USB à haute vitesse avec norme pleine vitesse.
- Les lecteurs flash USB doivent prendre en charge le système de fichiers FAT (File Allocation Tables).

Types de fichiers

Documents :

- .doc ou .docx
- .xls ou .xlsx
- .ppt ou .pptx
- .pdf
- .xps

Images :

- .dcx
- .gif
- .jpeg ou .jpg
- .bmp
- .pcx
- .tiff ou .tif
- .png

Configuration des travaux confidentiels

1 A partir du panneau de commandes, accédez à :

Paramètres > **Sécurité** > **Configuration des impressions confidentielles**

2 Configurez les paramètres.

Utilisez	Pour
Nbre max. de codes PIN erronés	Configurer le nombre de codes PIN non valides qu'il est possible de saisir. **Remarque :** lorsque le nombre limite est atteint, les travaux d'impression correspondant au nom d'utilisateur sont supprimés.
Expiration des tâches confidentielles	Définir un délai d'expiration pour les travaux d'impression confidentiels. **Remarque :** Les travaux confidentiels suspendus sont stockés dans l'imprimante jusqu'à ce qu'ils soient libérés ou supprimés manuellement.
Répéter. expir. tâche	Définissez un délai d'expiration pour un travail d'impression répété. **Remarque :** Les travaux suspendus répétés sont stockés dans la mémoire de l'imprimante pour réimpression.
Vérifier expir. tâche	Définissez le délai d'expiration de l'impression d'une copie par l'imprimante avant d'imprimer les copies restantes. **Remarque :** les travaux vérifiés permettent de s'assurer que la première copie est satisfaisante avant d'imprimer les autres.
Différer expir. tâche	Définissez le délai d'expiration du stockage par l'imprimante des travaux d'impression. **Remarque :** les travaux suspendus réservés sont automatiquement supprimés après l'impression.
Conserver tous les travaux suspendus	Configurer l'imprimante pour suspendre tous les travaux d'impression.
Conserver les documents en double	Configurer l'imprimante de sorte à imprimer tous les documents portant le même nom de fichier.

Impression de travaux confidentiels et suspendus

Pour les utilisateurs Windows

1 Lorsqu'un document est ouvert, cliquez sur **Fichier** > **Imprimer**.

2 Cliquez sur **Propriétés**, **Préférences**, **Options** ou **Configuration**.

3 Cliquez sur **Imprimer et suspendre**.

4 Sélectionnez **Utiliser l'option Imprimer et suspendre**, puis attribuez un nom d'utilisateur.

5 Sélectionnez le type de travail d'impression (Confidentiel, Différer l'impression, Répéter l'impression ou Vérifier l'impression).

Si le travail d'impression est confidentiel, entrez un code PIN à quatre chiffres.

6 Cliquez sur **OK** ou **Imprimer**.

7 Sur l'écran d'accueil de l'imprimante, lancez le travail d'impression.
   - Pour les travaux d'impression confidentiels, accédez à :
     Travaux suspendus > sélectionnez votre nom d'utilisateur > **Travaux confidentiels** > entrez le code PIN > sélectionnez le travail d'impression > configurez les paramètres > **Impression**
   - Pour les autres travaux d'impression, accédez à :
     Travaux suspendus > sélectionnez votre nom d'utilisateur > sélectionnez le travail d'impression > configurez les paramètres > **Impression**

Pour les utilisateurs Macintosh

1 Lorsqu'un document est ouvert, choisissez **Fichier** > **Imprimer**.

   Si nécessaire, cliquez sur le triangle pour afficher des options supplémentaires.

2 A partir des options d'impression ou du menu Copies et pages, choisissez l'option **Routage du travail**.

3 Sélectionnez le type de travail d'impression (Confidentiel, Différer l'impression, Répéter l'impression ou Vérifier l'impression).

   Si le travail d'impression est confidentiel, attribuez un nom d'utilisateur et un code PIN à quatre chiffres.

4 Cliquez sur **OK** ou **Imprimer**.

5 Sur l'écran d'accueil de l'imprimante, lancez le travail d'impression.
   - Pour les travaux d'impression confidentiels, accédez à :
     Travaux suspendus > sélectionnez votre nom d'utilisateur > **Travaux confidentiels** > entrez le code PIN > sélectionnez le travail d'impression > configurez les paramètres > **Impression**
   - Pour les autres travaux d'impression, accédez à :
     Travaux suspendus > sélectionnez votre nom d'utilisateur > sélectionnez le travail d'impression > configurez les paramètres > **Impression**

Impression de la liste des échantillons de polices

1 Sur l'écran d'accueil, appuyez sur **Paramètres** > **Rapports** > **Imprimer** > **Imprimer les polices**.

2 Appuyez sur **Polices PCL** ou **Polices PostScript**.

Impression d'une liste des répertoires

Sur l'écran d'accueil, appuyez sur **Paramètres** > **Rapports** > **Imprimer** > **Imprimer répertoire**.

Annulation d'une tâche d'impression

A partir du panneau de commandes de l'imprimante

1 Sur l'écran d'accueil, appuyez sur **File d'impression**.

   Remarque : vous pouvez également accéder à ce paramètre en appuyant sur le haut de l'écran d'accueil.

2 Sélectionnez le travail à annuler.

A partir de l'ordinateur

1. Selon le système d'exploitation, effectuez l'une des opérations suivantes :
   - Ouvrez le dossier Imprimantes, puis sélectionnez votre imprimante.
   - Dans Préférences système du menu Pomme, naviguez jusqu'à votre imprimante.
2. Sélectionnez le travail à annuler.

Copie

Utilisation du dispositif d'alimentation automatique et de la vitre du scanner

Dispositif d'alimentation automatique de documents (DAA)	Vitre du scanner
 • Utilisez le DAA pour des documents de plusieurs pages ou recto verso. • Chargez le document original face vers le haut. Pour les documents de plusieurs pages, veillez à aligner avant chargement le bord avant. • Veillez à ajuster les guides du DAA en fonction de la largeur du papier que vous chargez.	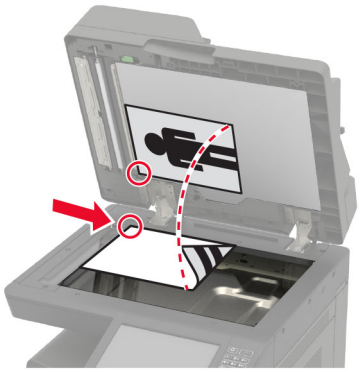 • Utilisez la vitre du scanner pour les documents d'une page, les pages de livres, les petits éléments (tels que des cartes postales ou des photos), les transparents, le papier photo ou les supports fins (tels que des coupures de magazines). • Placez le document face vers le bas dans le coin marqué d'une flèche.

Faire des copies

1. Chargez un document original dans le DAA ou sur la vitre du scanner.

   Remarque : pour éviter d'obtenir une image rognée, assurez-vous que le document original et les fichiers de sortie ont le même format de papier.

2. Sur l'écran d'accueil, appuyez sur **Copier**, puis spécifiez le nombre de copies.

   Le cas échéant, définissez les paramètres de copie.

3. Copiez le document.

Remarque : Pour effectuer une copie rapide, appuyez sur sur le panneau de commandes.

Copie de photos

1. Placez une photo sur la vitre du scanner.
2. Sur l'écran d'accueil, appuyez sur **Copier** > **Contenu** > **Photo**.

3 Dans le menu Source de contenu, sélectionnez le paramètre qui correspond le mieux à la photo d'origine.
4 Envoyez le travail de copie.

Copie sur du papier à en-tête

1 Chargez un document original dans le DAA ou sur la vitre du scanner.
2 Sur l'écran d'accueil, appuyez sur **Copier**, puis spécifiez le format du document original.
3 Appuyez sur **Copier vers**, puis sélectionnez le bac qui contient le papier spécialisé.
   Si vous chargez le papier spécialisé dans le chargeur multifonction, accédez à :
   Chargeur multifonction > sélectionnez le format du support spécialisé > **Papier à en-tête**
4 Envoyez le travail de copie.

Copier des deux côtés du papier

1 Chargez un document original dans le DAA ou sur la vitre du scanner.
2 Sur l'écran d'accueil, appuyez sur **Copie** > **Configuration du papier**.
3 Réglez les paramètres.
4 Copiez le document.

Réduction ou agrandissement de copies

1 Chargez un document original dans le DAA ou sur la vitre du scanner.
2 Sur l'écran d'accueil, accédez à :
   Copier > **Mettre à l'échelle** > spécifiez une valeur d'échelle
   Remarque : Si vous modifiez la taille du document original ou de la sortie après avoir réglé la mise à l'échelle, la valeur d'échelle est restaurée sur Auto.
3 Copiez le document.

Assemblage des copies

1 Chargez un document original dans le DAA ou sur la vitre du scanner.
2 Sur l'écran d'accueil, appuyez sur **Copier**, puis définissez l'option Assembler sur **Activer**.
3 Copiez le document.

Insertion d'intercalaires entre les copies

1 Chargez un document original dans le DAA ou sur la vitre du scanner.
2 Sur l'écran d'accueil, appuyez sur **Copie** > **Intercalaires**.

3 Réglez les paramètres.

4 Envoyez le travail de copie.

Copie de plusieurs pages sur une feuille

1 Chargez un document original dans le DAA ou sur la vitre du scanner.

2 Sur l'écran d'accueil, appuyez sur **Copie** > **Pages par face**.

3 Réglez les paramètres.

4 Copiez le document.

Création d’un raccourci de copie

1 Dans l'écran d'accueil, appuyez sur **Copie**.

2 Ajustez les paramètres, puis appuyez sur ★.

3 Entrez un nom de raccourci.

4 Appliquez les modifications.

Envoi d'e-mails

Utilisation du dispositif d'alimentation automatique et de la vitre du scanner

Dispositif d'alimentation automatique de documents (DAA)	Vitre du scanner
 • Utilisez le DAA pour des documents de plusieurs pages ou recto verso. • Chargez le document original face vers le haut. Pour les documents de plusieurs pages, veillez à aligner avant chargement le bord avant. • Veillez à ajuster les guides du DAA en fonction de la largeur du papier que vous chargez.	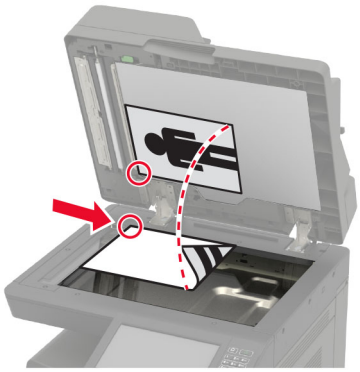 • Utilisez la vitre du scanner pour les documents d'une page, les pages de livres, les petits éléments (tels que des cartes postales ou des photos), les transparents, le papier photo ou les supports fins (tels que des coupures de magazines). • Placez le document face vers le bas dans le coin marqué d'une flèche.

Configuration de la fonction d'email

1 Sur l'écran d'accueil, appuyez sur **Paramètres** > **Périphérique** > **Préférences** > **Exécuter config. initiale**.

2 Eteignez l'imprimante, attendez environ 10 secondes, puis rallumez-la.

3 Sur l'écran Avant de commencer, sélectionnez **Modifier les paramètres et continuer avec l'assistant**.

4 Sur l'écran Configuration du serveur de télécopie/messagerie, saisissez les informations requises.

5 Terminez la configuration.

Configuration des paramètres de courrier électronique

1 Ouvrez un navigateur Web, puis tapez l'adresse IP de l'imprimante dans le champ d'adresse.

Remarques :

- L'adresse IP de l'imprimante est affichée sur l'écran d'accueil. L'adresse IP apparaît sous la forme de quatre séries de chiffres séparées par des points, par exemple 123.123.123.123.

- Si vous utilisez un serveur proxy, désactivez-le temporairement pour charger correctement la page Web.

2 Cliquez sur **Paramètres** > **E-mail**.

3 Entrez les informations nécessaires.

4 Appliquez les modifications.

Envoi d'un courrier électronique

A partir du panneau de commandes

1 Chargez un document original dans le DAA ou sur la vitre du scanner.

2 Sur l'écran d'accueil, appuyez sur **E-mail**, puis saisissez les informations requises.

Remarque : Vous pouvez également saisir le destinataire à partir du carnet d'adresses ou avec le numéro de raccourci.

3 Si nécessaire, configurez les paramètres de type de fichier de sortie.

4 Envoyez l'e-mail.

A l'aide du numéro de raccourci

1 Sur le panneau de commandes, appuyez sur **#**, puis saisissez le numéro de raccourci à l'aide du pavé numérique.

2 Envoyez l'e-mail.

Création d'un raccourci pour envoyer un e-mail

1 Sur l'écran d'accueil, appuyez sur **E-mail**.

2 Configurez les paramètres, puis appuyez sur ★.

3 Entrez un nom de raccourci.

4 Appliquez les modifications.

Envoi d'une télécopie

Utilisation du dispositif d'alimentation automatique et de la vitre du scanner

Dispositif d'alimentation automatique de documents (DAA)	Vitre du scanner
 • Utilisez le DAA pour des documents de plusieurs pages ou recto verso. • Chargez le document original face vers le haut. Pour les documents de plusieurs pages, veillez à aligner avant chargement le bord avant. • Veillez à ajuster les guides du DAA en fonction de la largeur du papier que vous chargez.	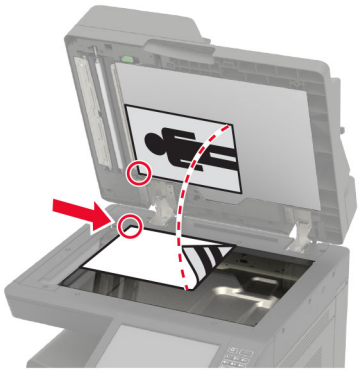 • Utilisez la vitre du scanner pour les documents d'une page, les pages de livres, les petits éléments (tels que des cartes postales ou des photos), les transparents, le papier photo ou les supports fins (tels que des coupures de magazines). • Placez le document face vers le bas dans le coin marqué d'une flèche.

Configuration de l'imprimante en télécopieur

Remarques :

- Les méthodes de connexion suivantes ne s'appliquent que dans certains pays ou régions.
- Lors de la configuration initiale de l'imprimante, désactivez la case à cocher de la fonction Télécopie ainsi que toute autre fonction que vous souhaitez configurer plus tard, puis appuyez sur **Continuer**.
- Le voyant clignotera en rouge si la fonction Télécopie est activée mais n'est pas correctement installée.

Avertissement—Danger potentiel : lors des opérations d'envoi ou de réception d'une télécopie, ne touchez pas aux câbles ni à la zone de l'imprimante illustrée.

Configuration du mode Télécopie

1. Sur l'écran d'accueil, appuyez sur **Paramètres** > **Périphérique** > **Préférences** > **Exécuter config. initiale**.
2. Eteignez l'imprimante, attendez environ 10 secondes, puis rallumez-la.
3. Sur l'écran Avant de commencer, sélectionnez **Modifier les paramètres et continuer avec l'assistant**.
4. Sur l'écran Configuration du serveur de télécopie/messagerie, saisissez les informations requises.
5. Terminez la configuration.

Configuration de la télécopie à l'aide d'une ligne téléphonique standard

ATTENTION—RISQUE D'ELECTROCUTION : pour éviter tout risque d'électrocution, n'installez pas ce produit et ne procédez à aucun branchement (cordon d'alimentation, télécopie, téléphone, etc.) en cas d'orage.

ATTENTION—RISQUE D'ELECTROCUTION : Pour éviter tout risque d'électrocution, n'utilisez pas la fonction de télécopie en cas d'orage violent.

ATTENTION—RISQUE DE BLESSURE : Pour réduire le risque d'incendie, utilisez uniquement un câble de télécommunication 26 AWG minimum (RJ-11) pour connecter ce produit au réseau téléphonique public. Pour les utilisateurs en Australie, le câble doit être approuvé par l'Australian Communications and Media Authority.

Configuration 1 : L'imprimante est connectée à une ligne de télécopie dédiée

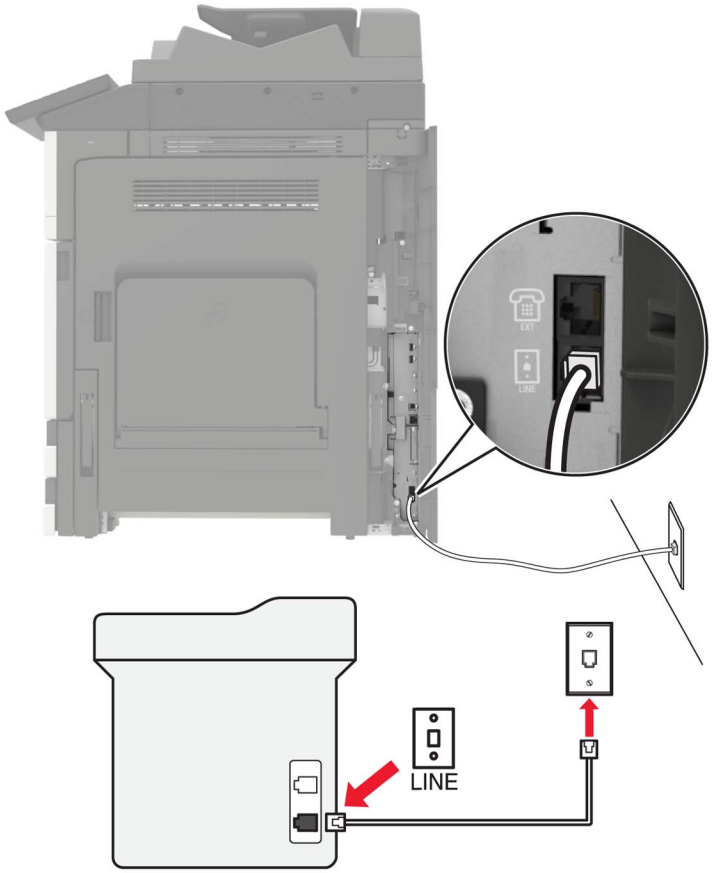

1 Branchez une extrémité du câble téléphonique sur le port LINE de l'imprimante.

2 Branchez l'autre extrémité du cordon sur une prise téléphonique analogique murale active.

Remarques :

- Vous pouvez définir l'imprimante pour recevoir les télécopies automatiquement (Réponse auto activée) ou manuellement (Réponse auto désactivée).
- Si vous souhaitez recevoir les télécopies automatiquement, définissez l'imprimante pour qu'elle décroche après un nombre de sonneries spécifique.

Configuration 2 : L'imprimante partage la ligne avec un répondeur

Remarque : Si vous êtes abonné à un service de détection de sonnerie distincte, vérifiez que vous avez défini la sonnerie appropriée de l'imprimante. Sinon, elle ne recevra pas les télécopies même si vous l'avez configurée pour la réception automatique de télécopies.

Connecté à la même prise murale téléphonique

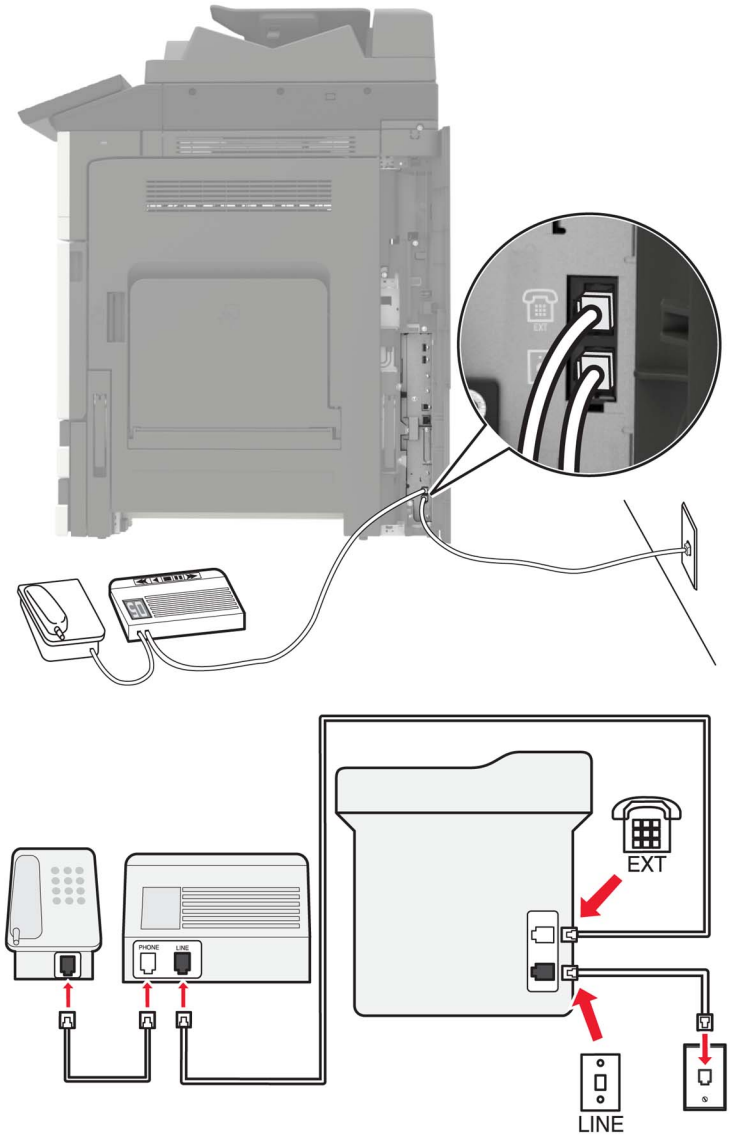

1 Branchez une extrémité du câble téléphonique sur le port LINE de l'imprimante.

2 Branchez l'autre extrémité du cordon sur une prise téléphonique analogique murale active.

3 Branchez le répondeur au port de téléphone de l'imprimante.

Connecté à différentes prises murales

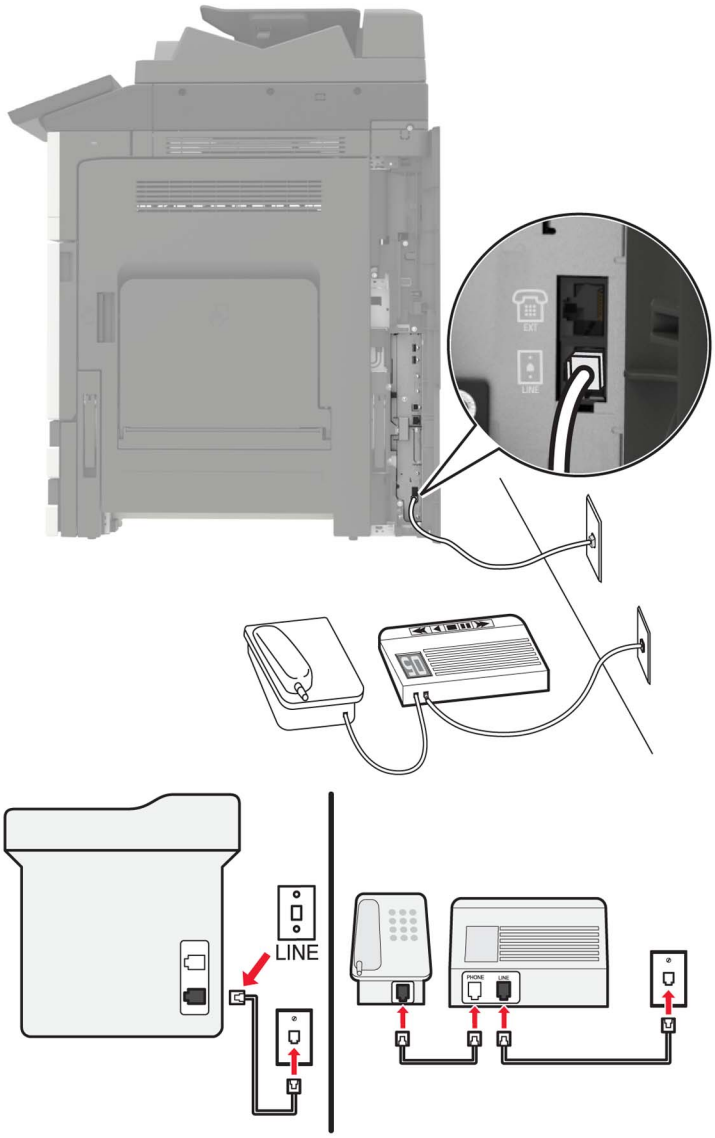

1 Branchez une extrémité du câble téléphonique sur le port LINE de l'imprimante.

2 Branchez l'autre extrémité du cordon sur une prise téléphonique analogique murale active.

Remarques :

- Si votre ligne ne compte qu'un seul numéro de téléphone, configurez l'imprimante pour recevoir les télécopies automatiquement.
- Configurez l'imprimante pour qu'elle décroche au bout de deux sonneries de plus après le répondeur. Par exemple, si le répondeur répond aux appels après quatre sonneries, réglez le paramètre Nombre de sonneries avant réponse de l'imprimante sur six.

Configuration 3 : L'imprimante partage la ligne avec un téléphone abonné à un service de messagerie vocale

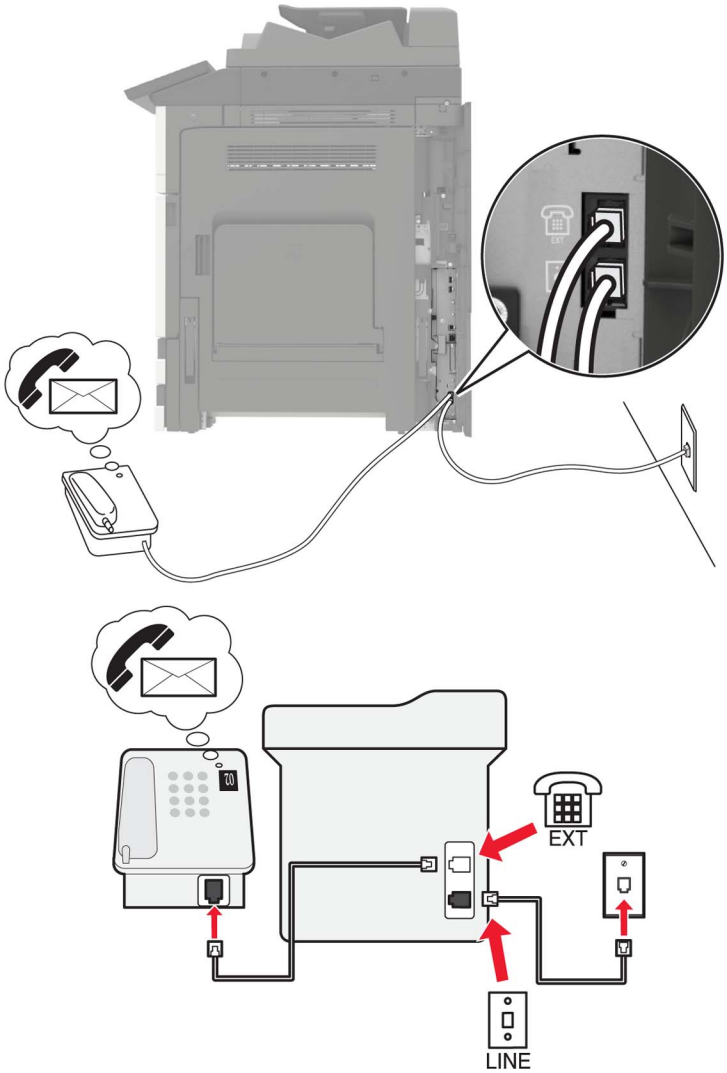

1. Branchez une extrémité du câble téléphonique sur le port LINE de l'imprimante.
2. Branchez l'autre extrémité du cordon sur une prise téléphonique analogique murale active.
3. Branchez le téléphone au port de téléphone de l'imprimante.

Remarques :

- Cette configuration fonctionne mieux si vous utilisez la messagerie vocale plus souvent que le télécopieur, et si vous êtes abonné à un service de détection de sonnerie distincte.
- Lorsque vous répondez au téléphone et que vous entendez des tonalités de télécopie, appuyez sur ***9*** ou sur le code de décrochage manuel du téléphone pour recevoir la télécopie.
- Vous pouvez également configurer l'imprimante pour recevoir les télécopies automatiquement. Veillez cependant à désactiver le service de messagerie vocale lorsque vous attendez une télécopie.

Configuration de la télécopie à l'aide d'une ligne DSL

ATTENTION—RISQUE D'ELECTROCUTION : Pour éviter tout risque d'électrocution, n'installez pas ce produit et ne procédez à aucun branchement (cordon d'alimentation, télécopie, téléphone, etc.) en cas d'orage.

ATTENTION—RISQUE D'ELECTROCUTION : Pour éviter tout risque d'électrocution, n'utilisez pas la fonction de télécopie en cas d'orage violent.

ATTENTION—RISQUE DE BLESSURE : Pour réduire le risque d'incendie, utilisez uniquement un câble de télécommunication 26 AWG minimum (RJ-11) pour connecter ce produit au réseau téléphonique public. Pour les utilisateurs en Australie, le câble doit être approuvé par l'Australian Communications and Media Authority.

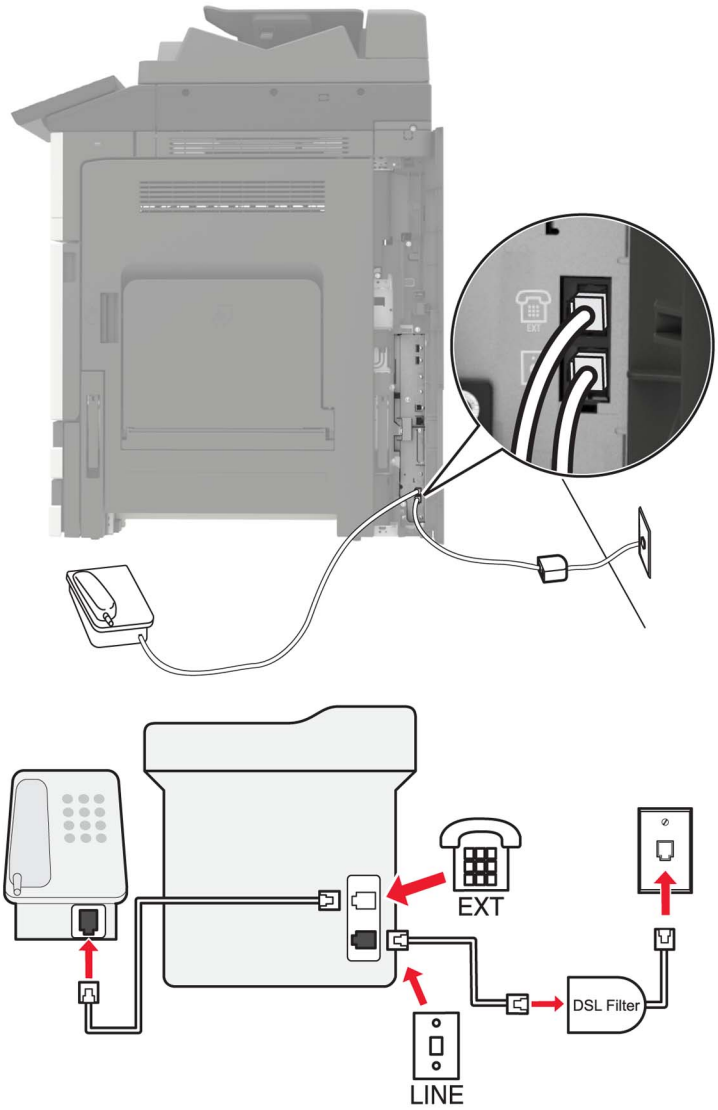

Une ligne DSL (Digital Subscriber Line) partage votre ligne téléphonique normale en deux canaux : voix et Internet. Les signaux de téléphone et de télécopie passent par le canal vocal tandis que les signaux Internet passent par l'autre canal.

Pour réduire les interférences entre les deux canaux, demandez un filtre DSL auprès de votre fournisseur DSL.

1. Connectez le port de téléphone du filtre ADSL à la prise murale.
2. Branchez une extrémité du câble téléphonique sur le port LINE de l'imprimante.
3. Branchez l'autre extrémité du câble au port de téléphone du filtre DSL.

Remarque : Pour connecter un téléphone à l'imprimante, retirez toute fiche d'adaptation du port de téléphone de l'imprimante, puis branchez le téléphone sur le port.

Configuration de la télécopie à l'aide d'un service téléphonique VoIP

ATTENTION—RISQUE D'ELECTROCUTION : Pour éviter tout risque d'électrocution, n'installez pas ce produit et ne procédez à aucun branchement (cordon d'alimentation, télécopie, téléphone, etc.) en cas d'orage.

ATTENTION—RISQUE D'ELECTROCUTION : Pour éviter tout risque d'électrocution, n'utilisez pas la fonction de télécopie en cas d'orage violent.

ATTENTION—RISQUE DE BLESSURE : Pour réduire le risque d'incendie, utilisez uniquement un câble de télécommunication 26 AWG minimum (RJ-11) pour connecter ce produit au réseau téléphonique public. Pour les utilisateurs en Australie, le câble doit être approuvé par l'Australian Communications and Media Authority.

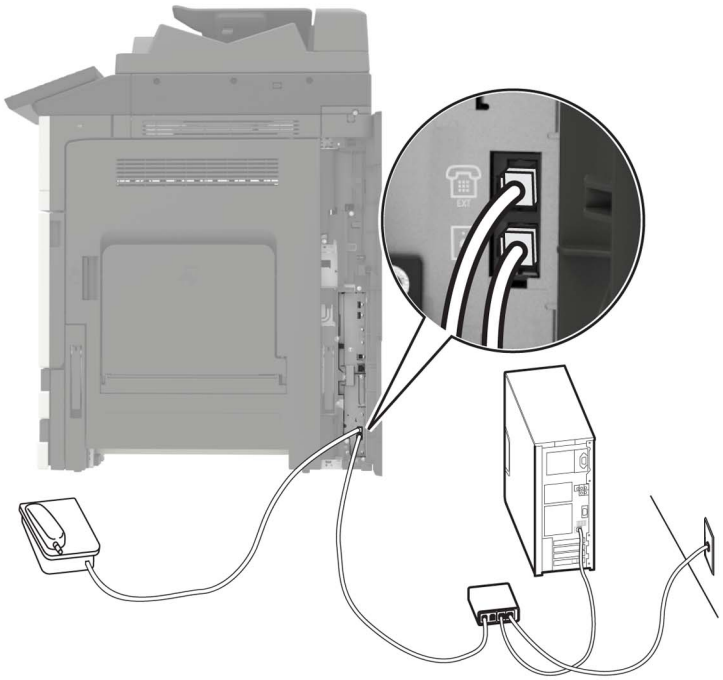

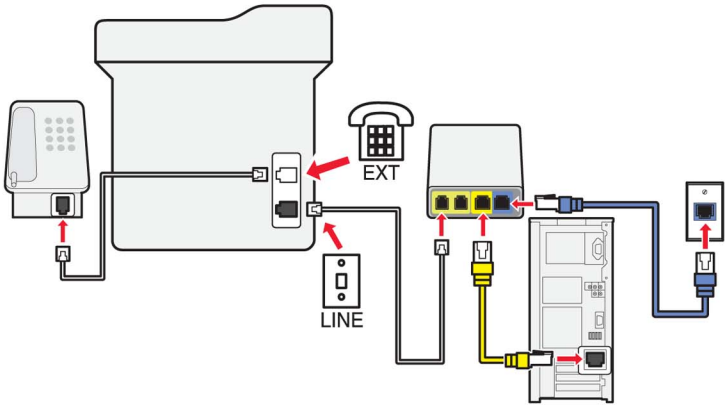

1 Branchez une extrémité du câble téléphonique sur le port LINE de l'imprimante.

2 Branchez l'autre extrémité du câble sur le port appelé **Phone Line 1** (Ligne téléphonique 1) ou **Phone Port** (Port de téléphone) sur l'adaptateur VoIP.

   Remarque : Le port appelé **Phone Line 2** (Ligne téléphonique 2) ou **Fax Port** (Port de télécopie) n'est pas toujours actif. Les fournisseurs VoIP facturent parfois des frais supplémentaires pour l'activation d'un second port de téléphone.

3 Branchez le téléphone au port de téléphone de l'imprimante.

Remarques :

- Pour vérifier si le port de téléphone situé sur l'adaptateur VoIP est actif, branchez-y un téléphone analogique, puis écoutez la tonalité.
- Si vous avez besoin de deux ports téléphoniques pour vos périphériques et que vous ne souhaitez pas payer de frais supplémentaires, utilisez un répartiteur téléphonique. Branchez le répartiteur téléphonique sur le port **Phone Line 1** (Ligne téléphonique 1) ou **Phone Port** (Port de téléphone), puis branchez l'imprimante et le téléphone sur le répartiteur.

- Pour vérifier le répartiteur, branchez-y un téléphone analogique, puis écoutez la tonalité.

Configuration de la télécopie à l'aide d'une connexion par modem câblé

ATTENTION—RISQUE D'ELECTROCUTION : Pour éviter tout risque d'électrocution, n'installez pas ce produit et ne procédez à aucun branchement (cordon d'alimentation, télécopie, téléphone, etc.) en cas d'orage.

ATTENTION—RISQUE D'ELECTROCUTION : Pour éviter tout risque d'électrocution, n'utilisez pas la fonction de télécopie en cas d'orage violent.

ATTENTION—RISQUE DE BLESSURE : Pour réduire le risque d'incendie, utilisez uniquement un câble de télécommunication 26 AWG minimum (RJ-11) pour connecter ce produit au réseau téléphonique public. Pour les utilisateurs en Australie, le câble doit être approuvé par l'Australian Communications and Media Authority.

Configuration 1 : L'imprimante est directement connectée à un modem câblé

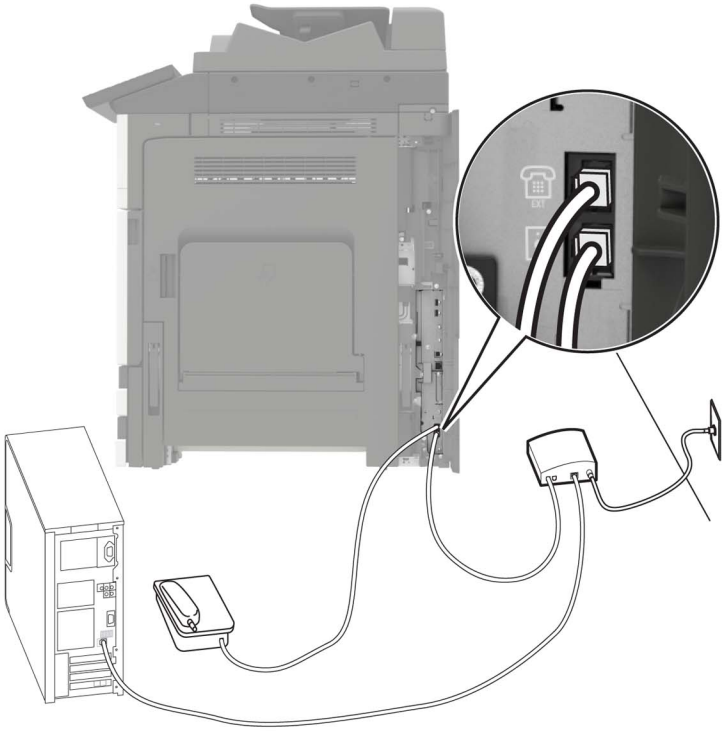

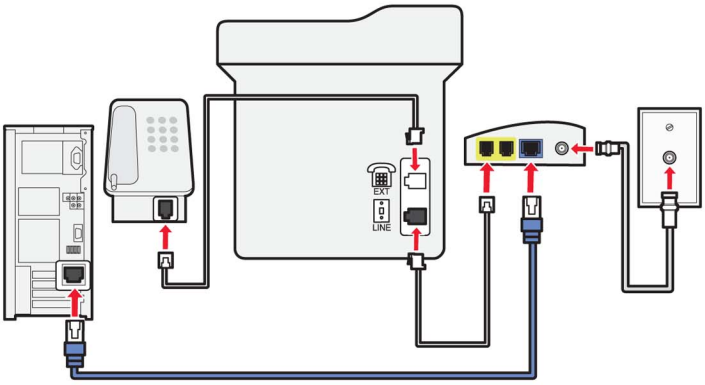

1. Branchez une extrémité du câble téléphonique sur le port LINE de l'imprimante.
2. Branchez l'autre extrémité du câble sur le port appelé **Phone Line 1** (Ligne téléphonique 1) ou **Phone Port** (Port de téléphone) sur le modem câblé.
3. Branchez votre téléphone analogique sur le port de téléphone de l'imprimante.

Remarque : Pour vérifier si le port de téléphone situé sur le modem câblé est actif, branchez un téléphone analogique, puis écoutez la tonalité.

Configuration 2 : L'imprimante est branchée sur une prise murale. Le modem câblé est installé dans un autre endroit.

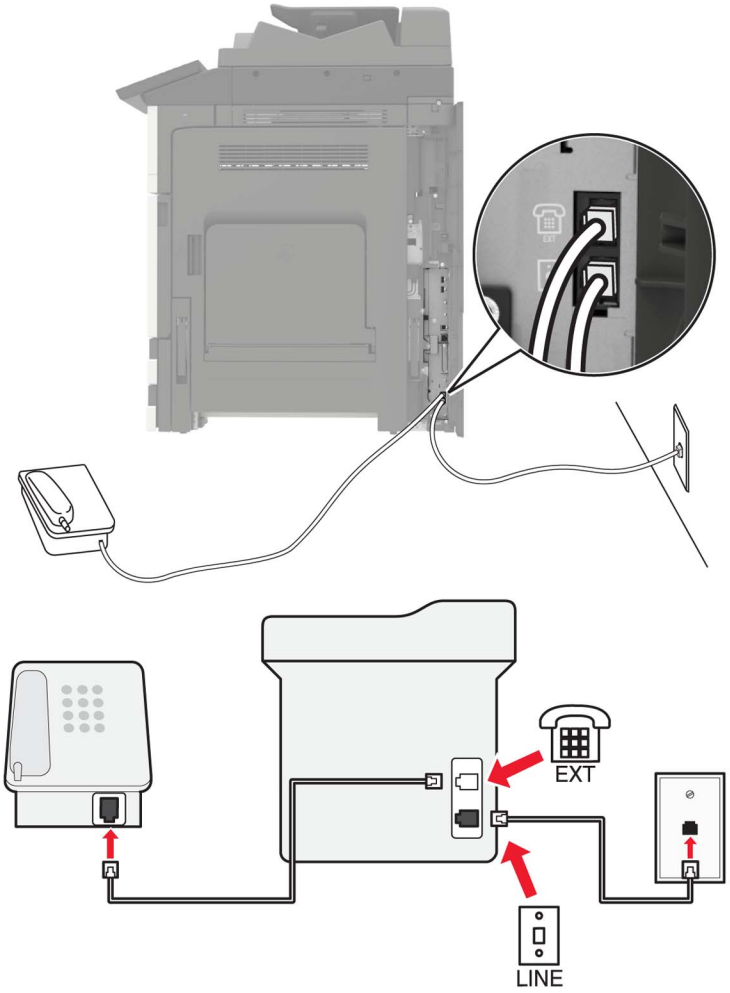

1 Branchez une extrémité du câble téléphonique sur le port LINE de l'imprimante.
2 Branchez l'autre extrémité du câble sur une prise téléphonique analogique murale active.
3 Branchez votre téléphone analogique sur le port de téléphone de l'imprimante.

Configuration de la télécopie dans des pays ou régions où les prises murales et fiches de téléphone sont différentes

ATTENTION—RISQUE D'ELECTROCUTION : Pour éviter tout risque d'électrocution, n'installez pas ce produit et ne procédez à aucun branchement (cordon d'alimentation, télécopie, téléphone, etc.) en cas d'orage.

ATTENTION—RISQUE D'ELECTROCUTION : Pour éviter tout risque d'électrocution, n'utilisez pas la fonction de télécopie en cas d'orage violent.

ATTENTION—RISQUE DE BLESSURE : Pour réduire le risque d'incendie, utilisez uniquement un câble de télécommunication 26 AWG minimum (RJ-11) pour connecter ce produit au réseau téléphonique public. Pour les utilisateurs en Australie, le câble doit être approuvé par l'Australian Communications and Media Authority.

La prise murale standard adoptée dans la plupart des pays ou régions est la prise RJ11 (Registered Jack-11). Si la prise murale ou les équipements installés dans vos locaux ne sont pas compatibles avec ce type de branchement, utilisez un adaptateur téléphonique. Si l'adaptateur approprié à votre pays ou votre région n'est pas fourni avec l'imprimante, vous devez l'acheter séparément.

Une prise adaptateur est parfois installée sur le port de téléphone de l'imprimante. Ne retirez pas la prise adaptateur du port de téléphone de l'imprimante si vous connectez un système téléphonique en cascade ou en série.

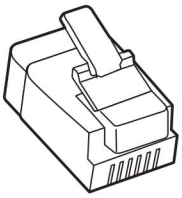

Nom de la pièce	Référence
Prise adaptateur Lexmark :	40X8519

Connexion de l'imprimante à une prise murale non RJ11

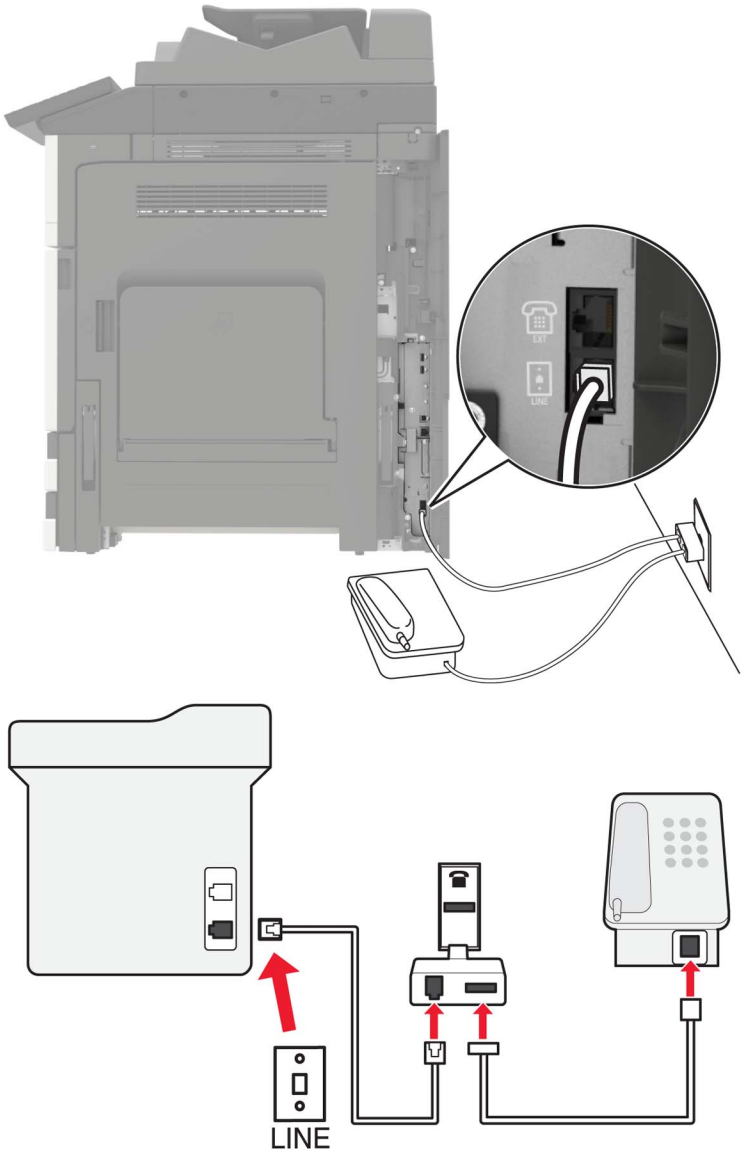

1 Branchez une extrémité du câble téléphonique sur le port LINE de l'imprimante.

2 Branchez l'autre extrémité du câble sur l'adaptateur RJ11, puis l'adaptateur sur la prise murale.

3 Si vous souhaitez connecter un autre appareil à l'aide d'un adaptateur non RJ11 à la même prise murale, branchez-le directement sur l'adaptateur téléphonique.

Connexion de l'imprimante à une prise murale en Allemagne

Les prises murales allemandes disposent de deux types de ports. Les ports N sont destinés aux télécopieurs, modems et répondeurs. Le port F est réservé aux téléphones. Connectez l'imprimante à n'importe quel port N.

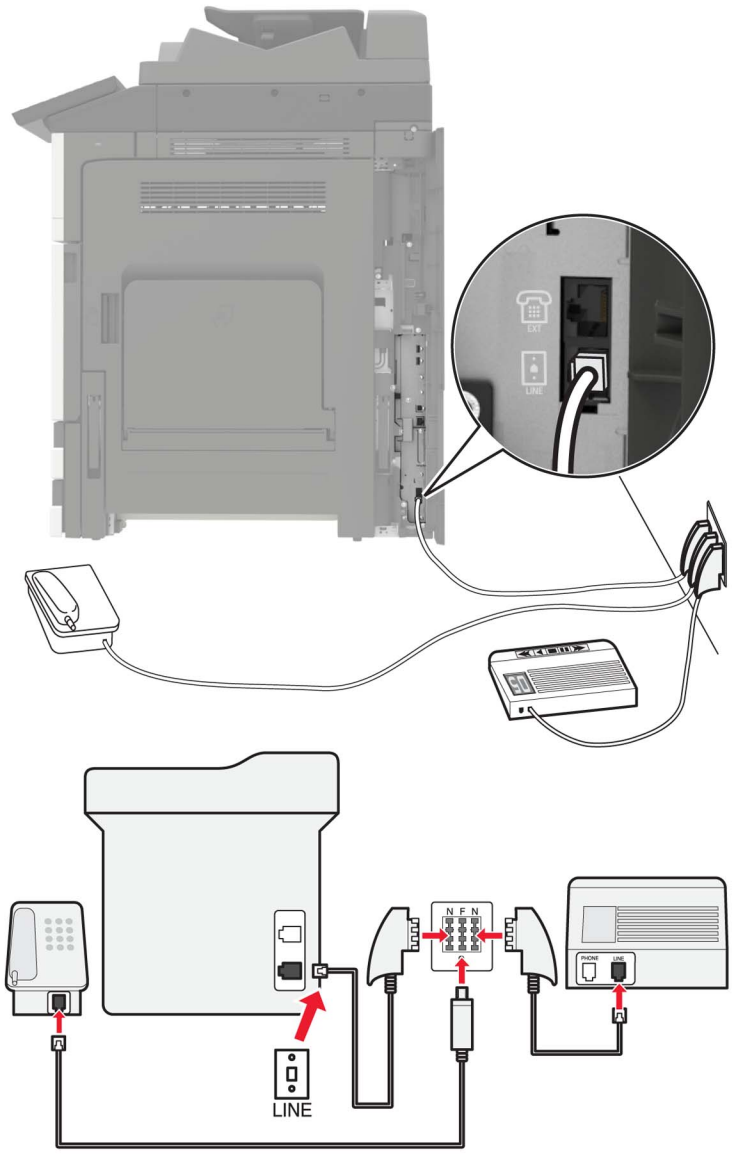

1. Branchez une extrémité du câble téléphonique sur le port LINE de l'imprimante.
2. Branchez l'autre extrémité du câble sur l'adaptateur RJ11, puis l'adaptateur sur un port N.
3. Si vous souhaitez connecter un téléphone et un répondeur à la même prise murale, connectez les périphériques comme illustré.

Connexion à un service de sonnerie distincte

Un service de détection de sonnerie distinctive vous permet de disposer de plusieurs numéros de téléphone sur une seule ligne téléphonique. Chaque numéro de téléphone est attribué à une sonnerie différente.

1. Sur l'écran d'accueil, appuyez sur **Paramètres** > **Télécopie** > **Configuration télécopie analogique** > **Paramètres de réception des télécopies** > **Contrôles admin** > **Rép. activée**.
2. Sélectionnez la sonnerie.
3. Appliquez les modifications.

Définition de la date et l'heure des télécopies

1. Sur l'écran d'accueil, appuyez sur **Paramètres** > **Périphérique** > **Préférences** > **Date et heure** > **Configurer**.
2. Configurez les paramètres.

Configuration des paramètres d'heure d'été

1. Sur l'écran d'accueil, appuyez sur **Paramètres** > **Périphérique** > **Préférences** > **Date et heure** > **Configurer**.
2. Dans le menu Fuseau horaire, sélectionnez **Paramètres personnalisés**.
3. Configurez les paramètres.

Envoi d'une télécopie

A partir du panneau de commandes

1. Chargez correctement le document original dans le tiroir DAA ou placez-le sur la vitre du scanner.
2. Sur l'écran d'accueil, appuyez sur **Télécopie**, puis saisissez les informations requises.
3. Le cas échéant, configurez les autres paramètres de télécopie.
4. Envoyez le travail de télécopie.

A partir de l'ordinateur

Pour les utilisateurs Windows

1. Lorsqu'un document est ouvert, cliquez sur **Fichier** > **Imprimer**.
2. Sélectionnez l'imprimante, puis cliquez sur **Propriétés**, **Préférences**, **Options** ou **Configuration**.
3. Cliquez sur **Télécopie** > **Activer la télécopie**, puis saisissez le numéro du destinataire.
4. Le cas échéant, configurez les autres paramètres de télécopie.
5. Envoyez le travail de télécopie.

Pour les utilisateurs Macintosh

1 Lorsqu'un document est ouvert, choisissez **Fichier** > **Imprimer**.
2 Sélectionnez l'imprimante et saisissez le numéro du destinataire.
3 Le cas échéant, configurez les autres paramètres de télécopie.
4 Envoyez le travail de télécopie.

Planification d'une télécopie

1 Chargez correctement le document original dans le tiroir DAA ou placez-le sur la vitre du scanner.
2 Sur l'écran d'accueil, accédez à :

   Télécopie > entrez le numéro de télécopieur > **Heure d'envoi**
3 Configurez la date et l'heure d'envoi de la télécopie.
4 Le cas échéant, configurez les autres paramètres de télécopie.
5 Envoyez le travail de télécopie.

Création d'un raccourci de destinations de télécopies

1 Sur l'écran d'accueil, appuyez sur **Télécopie** > **A**.
2 Entrez un numéro de destinataire.

   Remarque : Pour créer un groupe de numéros de télécopie, appuyez sur ⊕, puis entrez un autre numéro de télécopie.
3 Appuyez sur ★.
4 Entrez un nom de raccourci.
5 Appliquez les modifications.

Modification de la résolution de la télécopie

1 Chargez un document original dans le DAA ou sur la vitre du scanner.
2 Sur l'écran d'accueil, appuyez sur **Télécopie**, puis saisissez les informations requises.
3 Réglez le paramètre Résolution.
4 Envoyez le travail de télécopie.

Réglage de l'intensité de télécopie

1 Chargez un document original dans le DAA ou sur la vitre du scanner.
2 Sur l'écran d'accueil, appuyez sur **Télécopie**, puis saisissez les informations requises.

3 Réglez le paramètre Intensité.

4 Envoyez le travail de télécopie.

Affichage d'un journal de télécopie

1 Ouvrez un navigateur Web, puis saisissez l'adresse IP de l'imprimante dans le champ d'adresse.

Remarques :

- L'adresse IP de l'imprimante est affichée sur l'écran d'accueil. L'adresse IP apparaît sous la forme de quatre séries de chiffres séparées par des points, par exemple 123.123.123.123.
- Si vous utilisez un serveur proxy, désactivez-le temporairement pour charger correctement la page Web.

2 Cliquez sur **Paramètres** > **Rapports** > **Télécopie**.

3 Cliquez sur **Journal travaux fax** ou **Journal des appels de télécopies**.

Blocage des télécopies non sollicitées (télécopies de publicité, anonymes)

1 Sur l'écran d'accueil, appuyez sur **Paramètres** > **Télécopie** > **Configuration télécopie analogique** > **Paramètres de réception des télécopies** > **Contrôles admin** > **Bloquer télécopies anonymes**.

2 Appliquez les modifications.

Mise en attente des fax

1 Sur l'écran d'accueil, appuyez sur **Paramètres** > **Télécopie** > **Configuration télécopie analogique** > **Paramètres de réception des télécopies** > **Mise en attente des fax**.

2 Sélectionnez un mode.

Transfert d'une télécopie

1 Sur l'écran d'accueil, appuyez sur **Paramètres** > **Télécopie** > **Configuration télécopie analogique** > **Paramètres de réception des télécopies** > **Contrôles admin**.

2 Configurez les paramètres Transfert de télécopies, Transférer à et Raccourci Transférer à.

3 Appliquez les modifications.

Numérisation

Utilisation du dispositif d'alimentation automatique et de la vitre du scanner

Dispositif d'alimentation automatique de documents (DAA)	Vitre du scanner
 • Utilisez le DAA pour des documents de plusieurs pages ou recto verso. • Chargez le document original face vers le haut. Pour les documents de plusieurs pages, veillez à aligner avant chargement le bord avant. • Veillez à ajuster les guides du DAA en fonction de la largeur du papier que vous chargez.	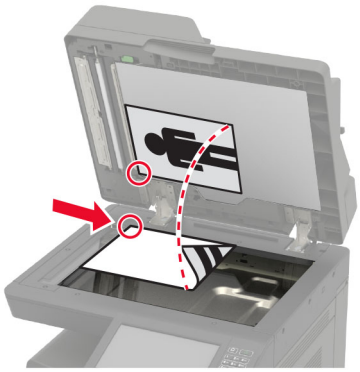 • Utilisez la vitre du scanner pour les documents d'une page, les pages de livres, les petits éléments (tels que des cartes postales ou des photos), les transparents, le papier photo ou les supports fins (tels que des coupures de magazines). • Placez le document face vers le bas dans le coin marqué d'une flèche.

Numérisation vers un serveur FTP

1. Chargez correctement le document original dans le tiroir DAA ou placez-le sur la vitre du scanner.
2. Sur l'écran d'accueil, appuyez sur **FTP**, puis saisissez les informations requises.
3. Le cas échéant, configurez les autres paramètres FTP.
4. Envoyez le travail FTP.

Création d'un raccourci FTP

1. Sur l'écran d'accueil, appuyez sur **FTP**.
2. Entrez l'adresse du serveur FTP, puis appuyez sur ★.
3. Entrez un nom de raccourci.
4. Appliquez les modifications.

Numérisation vers un lecteur flash

1 Chargez un document original dans le DAA ou sur la vitre du scanner.

2 Insérez le lecteur flash.

3 Appuyez sur **Numériser vers USB** et réglez les paramètres si nécessaire.

Remarque : Si l'écran du pilote USB n'apparaît pas, appuyez sur **Lecteur USB** sur l'écran d'accueil.

4 Numérisez le document.

Avertissement—Danger potentiel : Pour éviter les pertes de données ou le dysfonctionnement de l'imprimante, ne touchez pas à la zone de l'imprimante ou du lecteur flash indiquée lorsque des opérations d'impression, de lecture ou d'écriture sont en cours à partir du périphérique du stockage.

Envoi de documents numérisés vers un ordinateur

1 Chargez un document original dans le DAA ou sur la vitre du scanner.

2 Sur l'écran d'accueil, appuyez sur **Profils de numérisation** > **Numériser vers l'ordinateur**.

3 Sélectionnez le profil de numérisation où vous souhaitez enregistrer le document.

Sécurisation de l'imprimante

Emplacement du logement de sécurité

L'imprimante est équipée d'une fonction de verrouillage. Installez le verrou compatible avec la majorité des ordinateurs portables à l'emplacement indiqué afin de verrouiller l'imprimante en position.

Effacement de la mémoire de l'imprimante

Pour effacer la mémoire volatile ou les données mises en mémoire tampon sur votre imprimante, mettez l'imprimante hors tension.

Pour effacer la mémoire non volatile ou des paramètres individuels, des paramètres de périphériques et de réseaux, des paramètres de sécurité ainsi que des solutions intégrées, procédez comme suit :

1. Sur l'écran d'accueil, appuyez sur **Paramètres** > **Périphérique** > **Maintenance** > **Effacer HS**.
2. Cochez la case **Effacer toutes les informations en mémoire non volatile**, puis appuyez sur **EFFACER**.
3. Suivez les instructions qui s'affichent à l'écran.

Effacement de la mémoire du disque dur de l'imprimante

1. Sur l'écran d'accueil, appuyez sur **Paramètres** > **Périphérique** > **Maintenance** > **Effacer HS**.
2. Cochez la case **Effacer toutes les info. du disque dur**, puis appuyez sur **EFFACER**.
3. Suivez les instructions qui s'affichent à l'écran.

   Remarque : Ce processus peut prendre de quelques minutes à plus d'une heure. Durant cette opération, l'imprimante n'est pas disponible pour d'autres tâches.

Configuration du chiffrement du disque dur de l'imprimante

1 Sur l'écran d'accueil, appuyez sur **Paramètres** > **Sécurité** > **Chiffrement disq. dur** > **Démarrer le chiffrement**.

   Remarque : L'activation du chiffrement du disque dur efface le contenu du disque dur. Si nécessaire, sauvegardez les données importantes de l'imprimante avant de commencer le chiffrement.

2 Suivez les instructions qui s'affichent à l'écran.

   Remarques :

   - ne mettez pas l'imprimante hors tension pendant le processus de chiffrement. Vous risquez de perdre des données.
   - Le chiffrement du disque dur peut prendre de quelques minutes à plus d'une heure. Durant cette opération, l'imprimante n'est pas disponible pour d'autres tâches.
   - Une fois le chiffrement terminé, l'imprimante revient à l'écran d'accueil.

Restauration des paramètres usine

Sur l'écran d'accueil, appuyez sur **Paramètres** > **Périphérique** > **Restaurer paramètres d'usine** > **Restauration des paramètres** > **Restaurer tous les paramètres** > **RESTAURER** > **Démarrer**.

Pour plus d'informations, reportez-vous à la section « Effacement de la mémoire de l'imprimante » à la page 71.

Déclaration relative à la volatilité

Votre imprimante comporte différents types de mémoires pouvant stocker les paramètres de l'imprimante et du réseau, ainsi que les données d'utilisateur.

Type de mémoire	Description
Mémoire volatile	Votre imprimante utilise une *mémoire vive* (RAM) standard pour mettre temporairement en mémoire tampon les données d'utilisateur durant les travaux d'impression simples.
Mémoire non volatile	Votre imprimante peut utiliser deux types de mémoire non volatile : EEPROM et NAND (mémoire flash). Ces deux types sont utilisés pour stocker le système d'exploitation, les paramètres du périphérique, les informations réseau et les paramètres des signets, ainsi que les solutions intégrées.
Mémoire disque dur	certaines imprimantes ont un disque dur installé. Le disque dur de l'imprimante est conçu pour les fonctionnalités spécifiques de l'imprimante. Cela permet à celle-ci de conserver les données d'utilisateur mises en mémoire tampon à partir de travaux d'impression complexes, ainsi que les données des formulaires et des polices.

Dans les circonstances suivantes effacez le contenu de toute mémoire installée dans l'imprimante :

- L'imprimante est mise hors service.
- Le disque dur de l'imprimante est remplacé.
- L'imprimante est déplacée dans un autre service ou site.
- L'entretien de l'imprimante est effectué par une personne externe à votre organisation.

- L'imprimante est envoyée en réparation.
- L'imprimante est vendue à une autre organisation.

Mise au rebut du disque dur de l'imprimante

Remarque : Certains modèles d'imprimantes ne sont pas équipés d'un disque dur.

Dans les environnements de haute sécurité, il peut être nécessaire de prendre des mesures supplémentaires pour vous assurer que les données confidentielles stockées dans le disque dur de l'imprimante ne sont pas accessibles lorsque l'imprimante ou son disque dur ont été enlevés de vos locaux.

- **Démagnétisation** : utilise un champ magnétique pour effacer les données stockées sur le disque dur
- **Compactage** : compresse physiquement le disque dur pour casser les composants et les rendre illisibles
- **Broyage** : broie physiquement le disque dur pour le transformer en petits morceaux métalliques

Remarque : La plupart des données peuvent être effacées de manière électronique, mais la seule façon de garantir un effacement complet des données consiste à détruire physiquement chaque disque dur où sont stockées des données.

Maintenance de l'imprimante

Avertissement—Danger potentiel : Le fait de ne pas remplacer les pièces et les fournitures, le cas échéant, pourrait endommager votre imprimante. En revanche, leur remplacement permet d'améliorer la performance de l'appareil.

Utilisation en réseau

Remarque : Procurez-vous une option Wi-Fi MarkNet™ N8370 avant de configurer l'imprimante sur un réseau sans fil. Pour plus d'informations sur l'installation de l'option Wi-Fi, reportez-vous à la notice d'utilisation fournie avec l'option.

Connexion de l'imprimante à un réseau Wi-Fi

A partir du panneau de commandes

1. Sur l'écran d'accueil, accédez à :

   Paramètres > **Réseau/Ports** > **Sans fil**

2. Sélectionnez **Configuration à partir du panneau de commandes de l'imprimante**, puis suivez les instructions à l'écran.

   Remarque : Sur les modèles d'imprimante compatibles Wi-Fi, une invite de configuration du réseau Wi-Fi s'affiche lors de la configuration initiale.

Utilisation de l'Assistant mobile Lexmark

1. En fonction de votre périphérique mobile, téléchargez l'application Assistant mobile Lexmark depuis la boutique Google Play™ ou la boutique en ligne App Store.
2. A partir du panneau de commandes, accédez à :

   Paramètres > **Réseau/Ports** > **Sans fil** > **Configuration depuis l'application mobile** > **Continuer pour voir l'ID de l'imprimante**

3. A partir de votre périphérique mobile, lancez l'application, puis acceptez les Conditions d'utilisation.
4. Octroyez des autorisations.
5. Appuyez sur **Démarrer la configuration Wi-Fi**, puis sélectionnez l'imprimante.
6. Sélectionnez un réseau Wi-Fi, puis saisissez vos informations d'authentification.
7. Appuyez sur **Terminer la configuration Wi-Fi**.

Connexion de l'imprimante à un réseau sans fil à l'aide de Wi-Fi Protected Setup (WPS)

Avant de commencer, vérifiez les points suivants :

- Le point d'accès (routeur sans fil) est certifié WPS ou compatible WPS. Pour plus d'informations, reportez-vous à la documentation fournie avec votre point d'accès.
- Votre imprimante est dotée d'un adaptateur réseau sans fil. Pour plus d'informations, reportez-vous aux instructions fournies avec l'adaptateur.

Utilisation de la méthode Bouton de commande

1. A partir du panneau de commandes, accédez à :

   Paramètres > **Réseau/Ports** > **Sans fil** > **Wi-Fi Protected Setup** > **Démarrer méth. Bouton de commande**

2. Suivez les instructions qui s'affichent à l'écran.

Utilisation de la méthode PIN (numéro d'identification personnel)

1. A partir du panneau de commandes, accédez à :

   Paramètres > **Réseau/Ports** > **Sans fil** > **Wi-Fi Protected Setup** > **Démarrer la méthode PIN**

2. Copiez le code PIN WPS à huit chiffres.
3. Ouvrez un navigateur Web, puis tapez l'adresse IP de votre point d'accès dans le champ d'adresse.

   Remarques :

   - L'adresse IP de l'imprimante est affichée sur l'écran d'accueil. L'adresse IP apparaît sous la forme de quatre séries de chiffres séparées par des points, par exemple 123.123.123.123.
   - Si vous utilisez un serveur proxy, désactivez-le temporairement pour charger correctement la page Web.

4. Accédez aux paramètres WPS. Pour plus d'informations, reportez-vous à la documentation fournie avec votre point d'accès.
5. Saisissez le code PIN à huit chiffres, puis enregistrez les modifications.

Modification des paramètres du port après l'installation d'un nouveau port de solutions interne

Remarques :

- Si l'imprimante dispose d'une adresse IP statique, ne modifiez pas la configuration.
- Si les ordinateurs sont configurés pour utiliser le nom de réseau au lieu d'une adresse IP, ne modifiez pas la configuration.
- Si vous ajoutez un port de solutions interne (ISP) sans fil à une imprimante déjà configurée pour une connexion Ethernet, déconnectez l'imprimante du réseau Ethernet.

Pour les utilisateurs Windows

1. Ouvrez le dossier Imprimantes.
2. Dans le menu contextuel de l'imprimante avec le nouveau port ISP, accédez aux propriétés de l'imprimante.

3 Configurez le port dans la liste.

4 Mettez à jour l’adresse IP.

5 Appliquez les modifications.

Pour les utilisateurs Macintosh

1 Dans le menu Pomme, sélectionnez Préférences système, accédez à la liste d'imprimantes, puis sélectionnez **+** > **IP**.

2 Saisissez l'adresse IP dans le champ d'adresse.

3 Appliquez les modifications.

Désactivation du réseau Wi-Fi

1 Sur l'écran d'accueil, appuyez sur **Paramètres** > **Réseau/Ports** > **Aperçu du réseau** > **Réseau actif** > **Réseau standard**.

2 Suivez les instructions qui s'affichent à l'écran.

Configuration de l'impression série (Windows uniquement)

1 Définissez les paramètres de l'imprimante.

   a A partir du panneau de commandes, accédez au menu des paramètres du port.

   b Recherchez le menu des paramètres du port série et réglez les paramètres si nécessaire.

   c Appliquez les modifications.

2 Depuis votre ordinateur, ouvrez le dossier Imprimantes, puis sélectionnez votre imprimante.

3 Ouvrez les propriétés de l'imprimante, puis sélectionnez le port COM dans la liste.

4 Définissez les paramètres du port COM dans le Gestionnaire de périphériques.

Remarques :

- L'impression série réduit la vitesse d'impression.
- Assurez-vous que le câble série est connecté au port série de l'imprimante.

Nettoyage des pièces de l'imprimante

Nettoyage de l'imprimante

ATTENTION—RISQUE D'ELECTROCUTION : pour éviter tout risque d'électrocution lors du nettoyage de l'extérieur de l'imprimante, débranchez le cordon d'alimentation électrique de la prise et déconnectez tous les câbles de l'imprimante avant de continuer.

Remarques :

- Exécutez cette tâche après quelques mois d'utilisation.
- les dégâts sur l'imprimante provoqués par une mauvaise manipulation ne sont pas couverts par sa garantie.

1. Mettez l'imprimante hors tension, puis débranchez le cordon d'alimentation de la prise électrique.
2. Retirez le papier du réceptacle standard et du chargeur multifonction.
3. Nettoyez l'imprimante à l'aide d'une brosse souple ou d'un aspirateur pour retirer la poussière, les peluches du ruban et les bouts de papier.
4. Essuyez l'extérieur de l'imprimante avec un chiffon doux et non pelucheux humide.

   Remarques :

   - N'utilisez pas de nettoyants ni de détergents de ménage, car ils peuvent détériorer le fini de l'imprimante.
   - Assurez-vous que toutes les zones de l'imprimante sont sèches après le nettoyage.
5. Branchez le câble d'alimentation à la prise électrique, puis mettez l'imprimante sous tension.

   ATTENTION—RISQUE DE BLESSURE : Pour éviter tout risque d'électrocution ou d'incendie, branchez le câble d'alimentation directement à une prise électrique répondant aux exigences requises et correctement mise à la terre, proche du produit et facile d'accès.

Nettoyage du scanner

1. Ouvrez le capot du scanner.

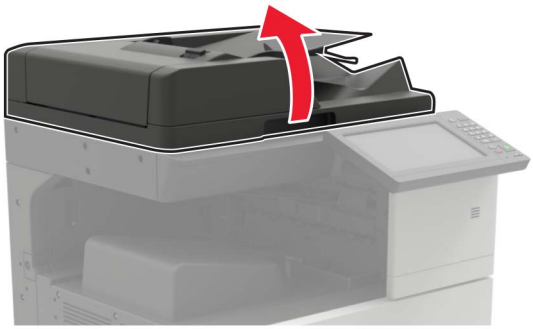

2 A l'aide d'un chiffon doux, humide et non pelucheux, nettoyez les zones suivantes :

- Vitre du DAA

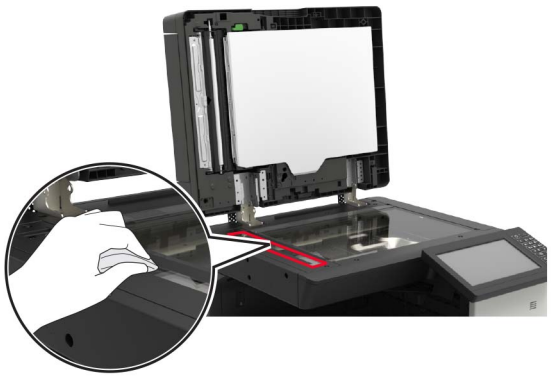

- Tampon de la vitre du DAA

- Vitre du scanner

- Tampon de la vitre du scanner

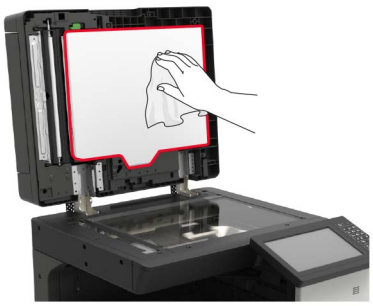

3 Ouvrez la porte B1.

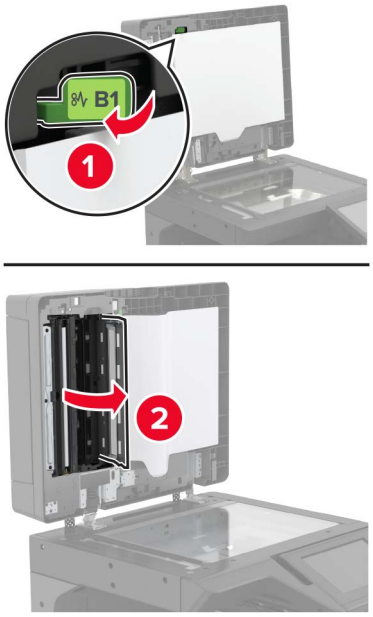

4 Nettoyez les zones suivantes :

- Vitre du DAA dans la porte B1

- Tampon de la vitre du DAA dans la porte B1

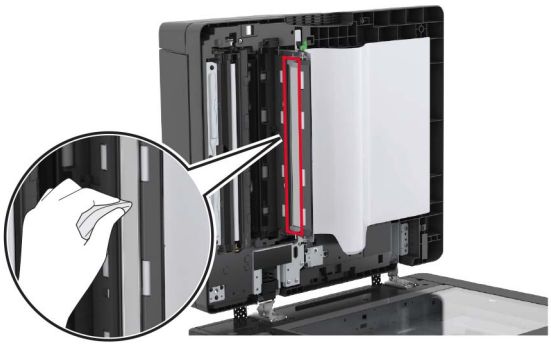

5 Fermez la porte.

6 A l'aide d'un coton-tige humide et propre, nettoyez la zone du capteur.

7 Fermez le capot du scanner.

Nettoyage de la lentille de la tête d'impression

1 Ouvrez la porte A.

2 Insérez la bouteille de récupération de toner.

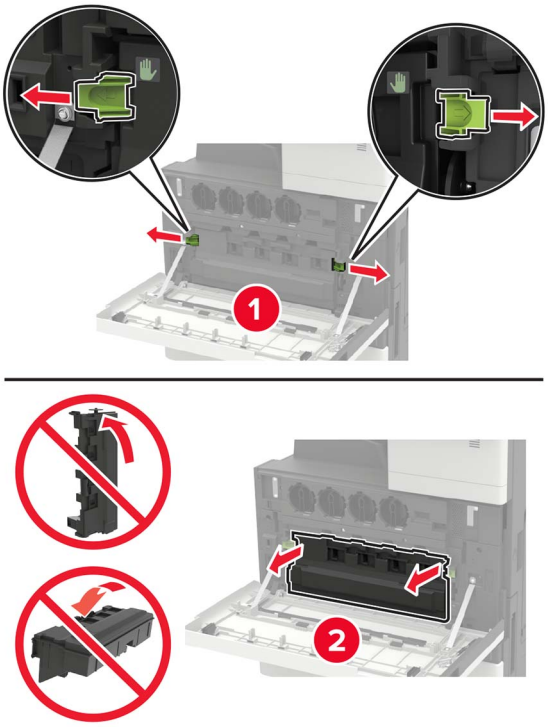

3 A l'aide du racloir de la tête d'impression, nettoyez la lentille de la tête d'impression.

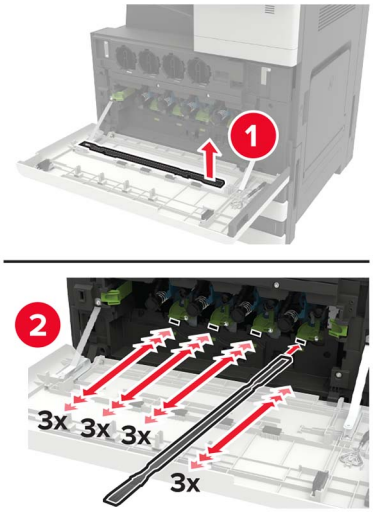

4 Remettez le racloir en place.

5 Insérez la bouteille de récupération du toner, puis fermez la porte.

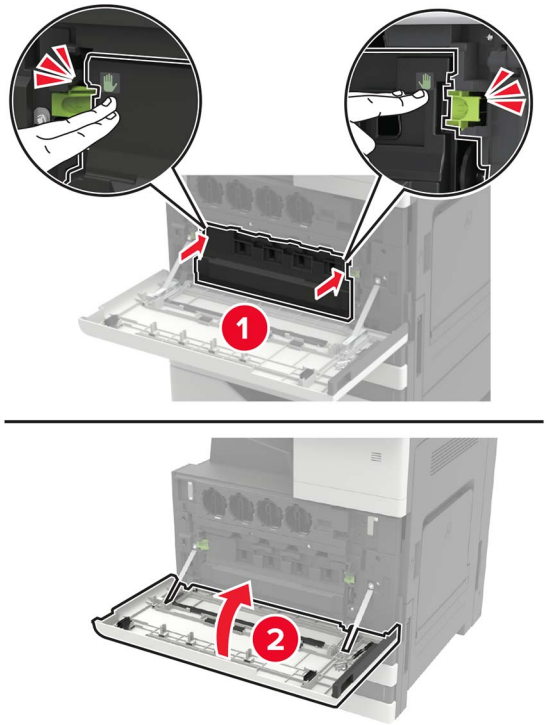

Vidage de la boîte perforatrice

1 Ouvrez la porte H.

2 Retirez, puis videz la boîte perforatrice.

3 Insérez la boîte perforatrice.

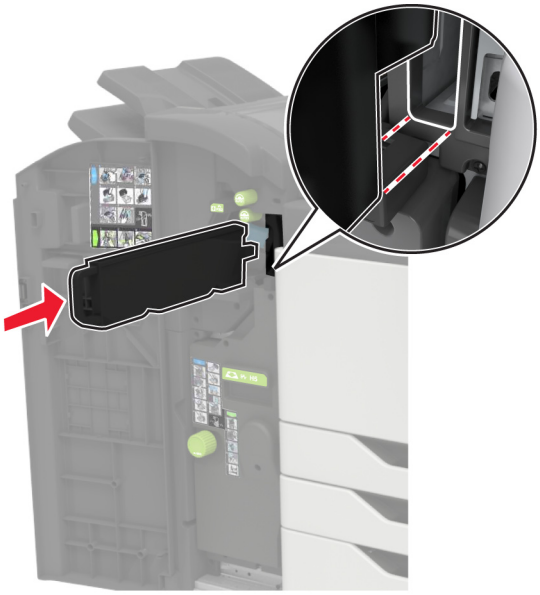

4 Fermez la porte.

Commande de pièces et de fournitures

Pour commander des pièces et des fournitures aux Etats-Unis, appelez le1-800-539-6275 afin d'obtenir des informations sur les revendeurs de fournitures agréés Lexmark de votre région. Dans les autres pays ou régions, consultez le site Web à l'adresse **www.lexmark.com** ou contactez le revendeur de votre imprimante.

Remarque : Toutes les estimations de durée de vie des fournitures de l'imprimante supposent que vous utilisiez du papier ordinaire au format Lettre US ou A4.

Vérification de l'état des pièces et fournitures

1 Sur l'écran d'accueil, appuyez sur **Etat/Consomm.**.

2 Sélectionnez les pièces ou fournitures que vous souhaitez vérifier.

Remarque : vous pouvez également accéder à ce paramètre en appuyant sur le haut de l'écran d'accueil.

Utilisation de pièces et autres consommables authentiques Lexmark

Votre imprimante Lexmark est conçue pour fonctionner de manière optimale avec des fournitures et des pièces Lexmark authentiques. L'utilisation de fournitures ou de pièces tierces risque d'affecter les performances, la fiabilité ou la durée de vie de l'imprimante et de ses composants de traitement d'images. Elle peut également avoir des conséquences sur la couverture de la garantie. Les dommages causés par l'utilisation de pièces ou de fournitures tierces ne sont pas couverts par la garantie. Tous les indicateurs de longévité sont conçus pour fonctionner avec des pièces et des fournitures Lexmark et risquent de donner des résultats inattendus en cas d'utilisation de pièces ou de fournitures tierces. Les composants de traitement d'images utilisés au-delà de la durée de vie prévue risquent d'endommager votre imprimante Lexmark ou ses composants.

Commande de cartouches de toner

Remarques :

- L'estimation de rendement des cartouches repose sur la norme ISO/IEC 19798.
- Une couverture d'impression très basse sur des périodes prolongées peut avoir des conséquences néfastes sur le rendement.

Cartouches de toner CX920, CX921, CX922, CX923 et CX924

Cartouches de toner	Référence
Noir	76C00K0
Cyan	76C00C0
Magenta	76C00M0
Jaune	76C00Y0

Cartouches de toner CX921, CX922, CX923 et CX924

Cartouches de toner à rendement élevé	Référence
Noir	86C0HK0
Cyan	76C0HC0
Magenta	76C0HM0
Jaune	76C0HY0

Cartouches de toner CX927

Cartouches de toner	Référence
Noir	77B00K0
Cyan	77B00C0
Magenta	77B00M0
Jaune	77B00Y0

Commande d'un photoconducteur

Elément	Référence
Unité de photoconducteur noir	76C0PK0
Unité de photoconducteur couleur	76C0PV0

Commande d'une bouteille de récupération de toner

Elément	Référence
Bouteille de récupération de toner	54G0W00

Commande de cartouches d'agrafes

Elément	Référence
Cartouches d'agrafes	25A0013

Commande de kits de maintenance

Kits de maintenance CX920, CX921, CX922, CX923, CX924 et CX927

Kits de maintenance	Référence
Kit de maintenance 200 K DAA	41X1592
Kit de maintenance 200 K MPF	41X1977
Kit de maintenance de l'unité de développement CMJ 600 K	41X1594
Kit de maintenance de développement noir	41X1598
Kit de maintenance pour rouleaux HCF	41X1874

Kits de maintenance CX922, CX923 et CX924

Kits de maintenance	Référence
Kit de maintenance de courroie de transfert 300 K	41X2090
Kit de maintenance de l'unité de fusion	41X1505

Kits de maintenance CX920, CX921 et CX927

Kits de maintenance	Référence
Kit de maintenance de courroie de transfert 300 K	41X1593
Kit de maintenance d'unité de fusion, 100 V	41X2060
Kit de maintenance de l'unité de fusion, 110 V	41X2061
Kit de maintenance de l'unité de fusion, 120 V	41X1860
Kit de maintenance de l'unité de fusion, 230 V	41X1861

Configuration des notifications de fournitures

1. Ouvrez un navigateur Web, puis saisissez l'adresse IP de l'imprimante dans le champ d'adresse.

   Remarques :

   - L'adresse IP de l'imprimante est affichée sur l'écran d'accueil. L'adresse IP apparaît sous la forme de quatre séries de chiffres séparées par des points, par exemple 123.123.123.123.
   - Si vous utilisez un serveur proxy, désactivez-le temporairement pour charger correctement la page Web.

2. Cliquez sur **Paramètres** > **Périphérique** > **Notifications**.
3. A partir du menu Fournitures, cliquez sur **Notifications conso. perso.**.

4 Sélectionnez une notification pour chaque fourniture.

5 Appliquez les modifications.

Remplacement des pièces et fournitures

Remplacement d'une cartouche de toner

1 Ouvrez la porte A.

2 Retirez la cartouche de toner.

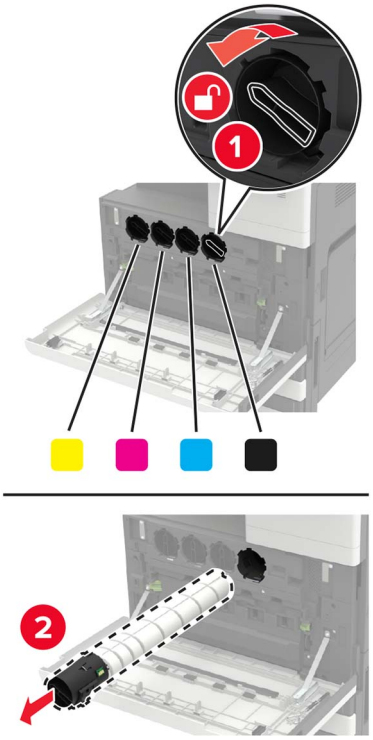

3 Déballez la nouvelle cartouche de toner.

4 Secouez la cartouche de toner trois fois.

5 Insérez la nouvelle cartouche de toner.

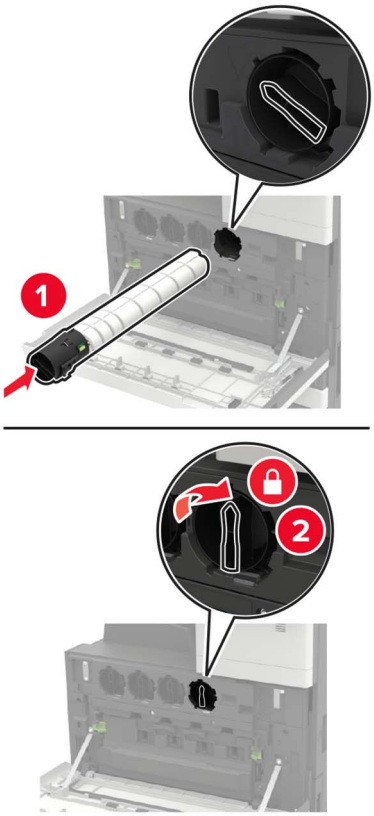

6 Insérez la bouteille de récupération de toner.

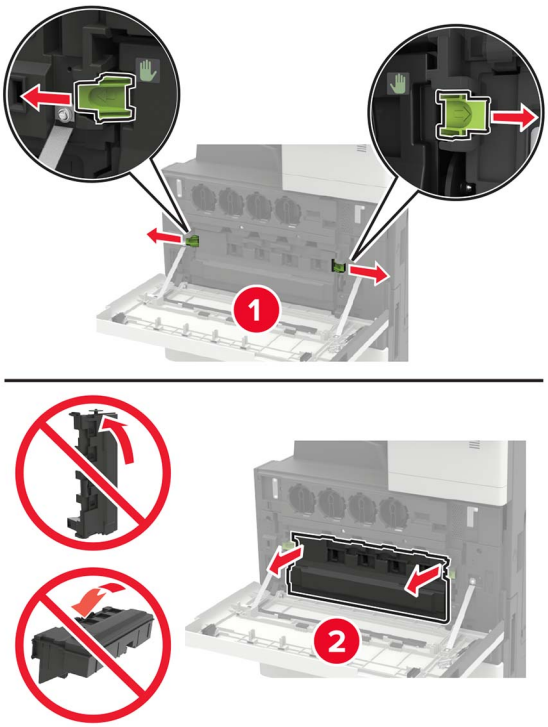

7 A l'aide du racloir de la tête d'impression, nettoyez la lentille de la tête d'impression.

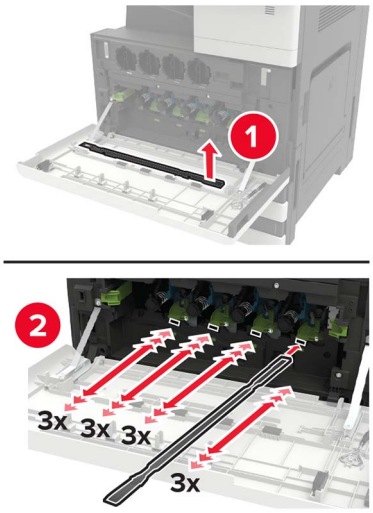

8 Remettez le racloir en place.

9 Insérez la bouteille de récupération du toner, puis fermez la porte.

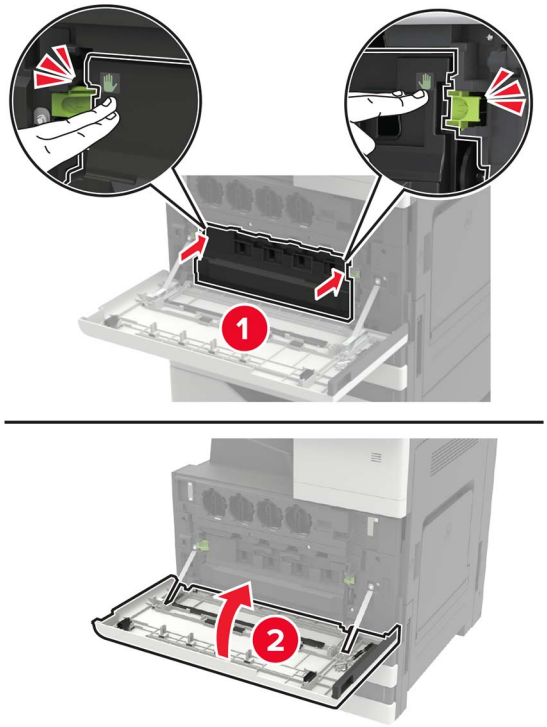

Remplacement d'un photoconducteur

1 Ouvrez la porte A.

2 Insérez la bouteille de récupération de toner.

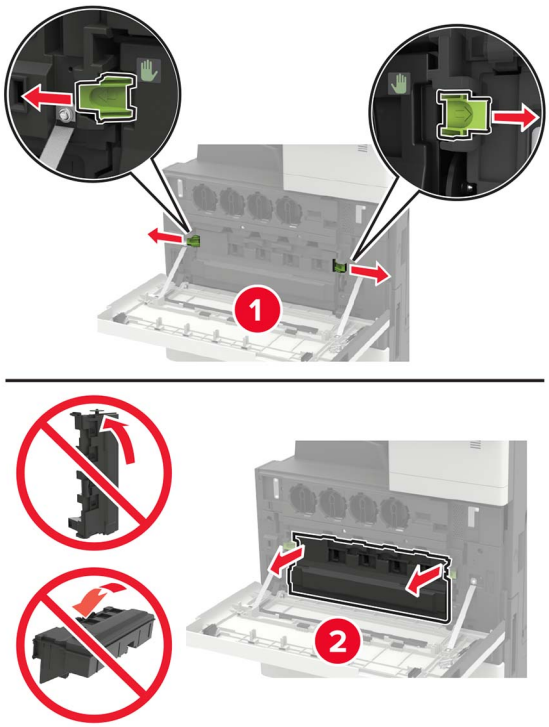

3 Retirez le photoconducteur.

Avertissement—Danger potentiel : Certaines pièces de l'imprimante risquent d'être endommagées par l'électricité statique. Avant de manipuler des pièces et des composants dans une zone marquée par le symbole « sensible à l'électricité statique », touchez une surface métallique dans une zone à distance du symbole.

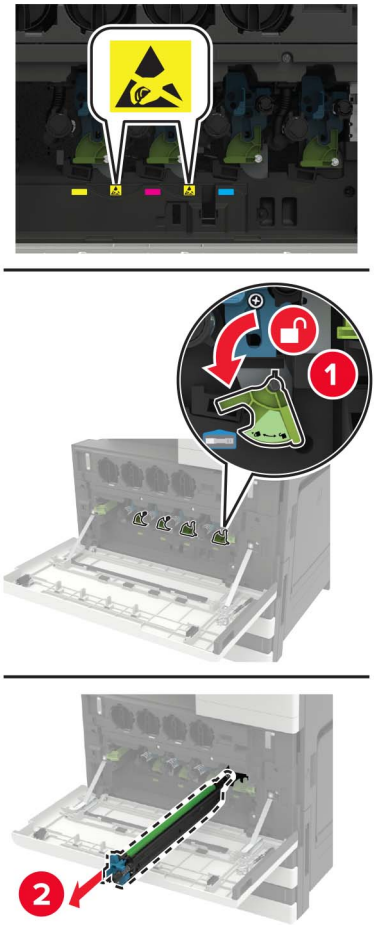

4 Déballez le nouveau photoconducteur.

Avertissement—Danger potentiel : n'exposez pas le photoconducteur à la lumière directe pendant plus d'une minute. Une exposition prolongée à la lumière pourrait altérer la qualité d'impression.

Avertissement—Danger potentiel : Ne touchez pas le tambour du photoconducteur. Dans le cas contraire, vous risqueriez d'altérer la qualité des prochaines tâches.

5 Insérez le nouveau photoconducteur.

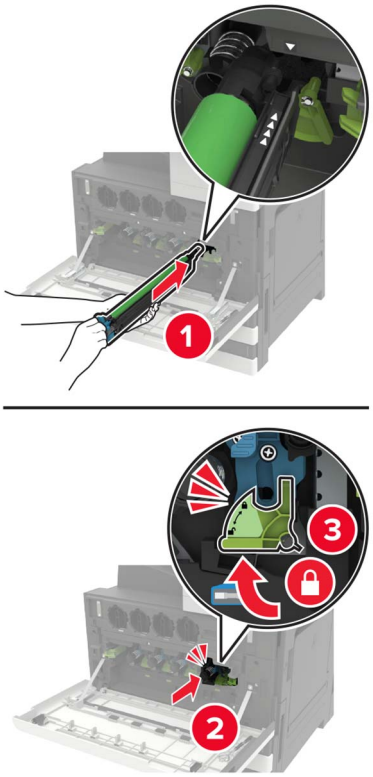

6 A l'aide du racloir de la tête d'impression, nettoyez la lentille de la tête d'impression.

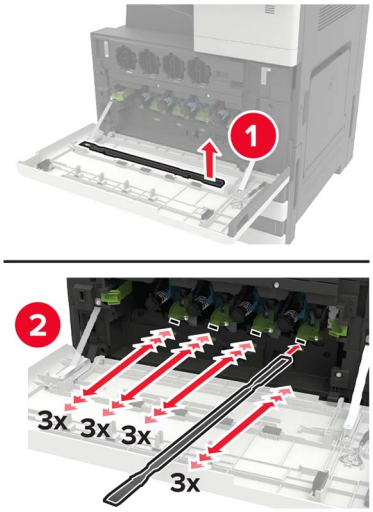

7 Remettez le racloir en place.

8 Insérez la bouteille de récupération du toner, puis fermez la porte.

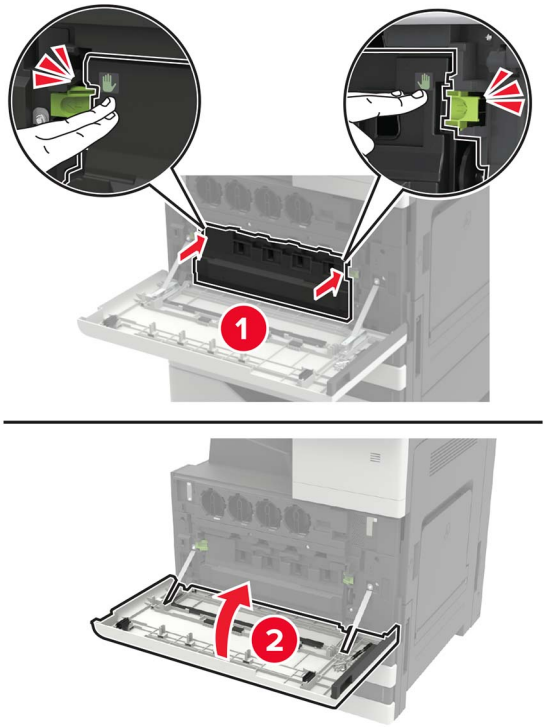

Remplacement de la bouteille de récupération de toner

1 Ouvrez la porte A.

2 Insérez la bouteille de récupération de toner.

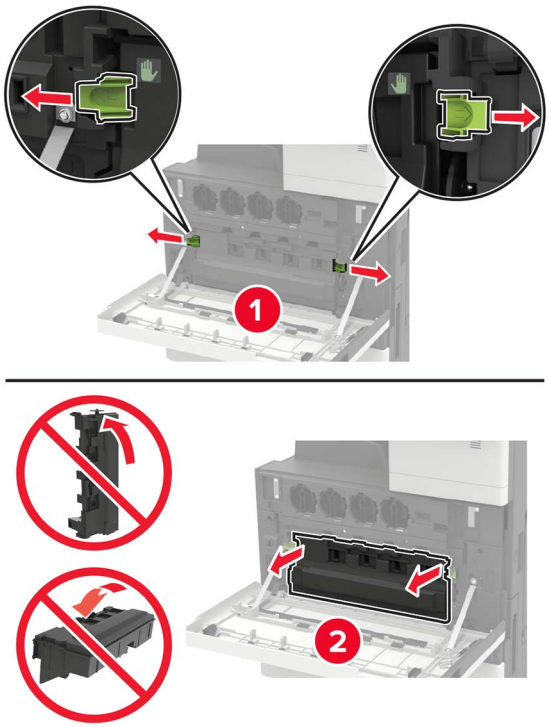

3 A l'aide du racloir de la tête d'impression, nettoyez la lentille de la tête d'impression.

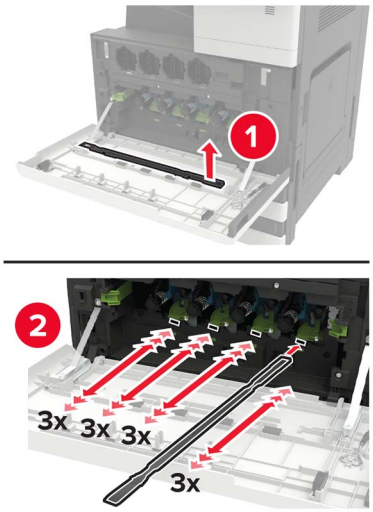

4 Remettez le racloir en place.

5 Déballez la nouvelle bouteille de récupération de toner.

6 Insérez la nouvelle bouteille de récupération de toner, puis fermez la porte.

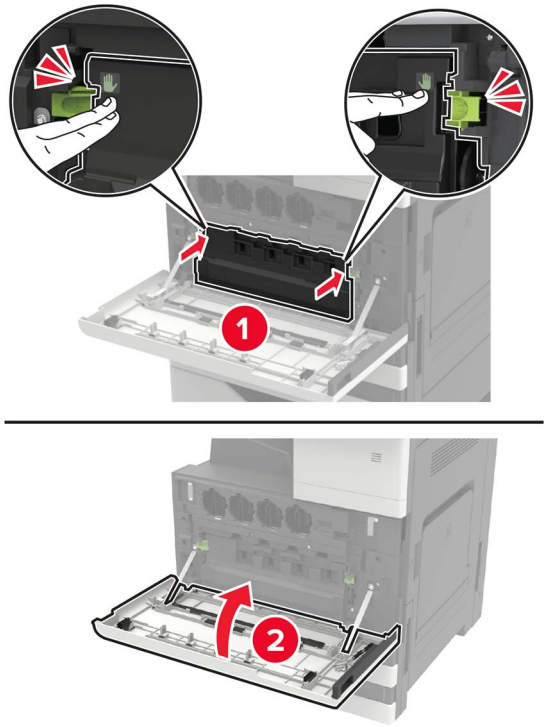

Remplacement des rouleaux séparateurs, de saisie et d'alimentation

1	Rouleau de saisie
2	Rouleau d'alimentation
3	Rouleau séparateur

1 Eteignez l'imprimante.

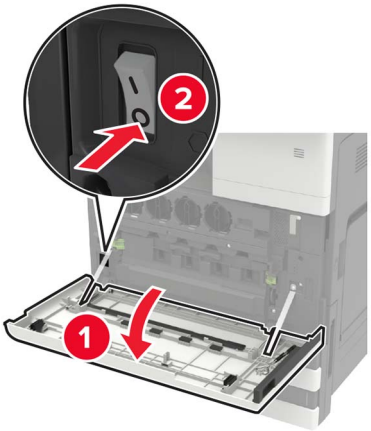

2 Retirez tous les tiroirs.

- Tiroir standard

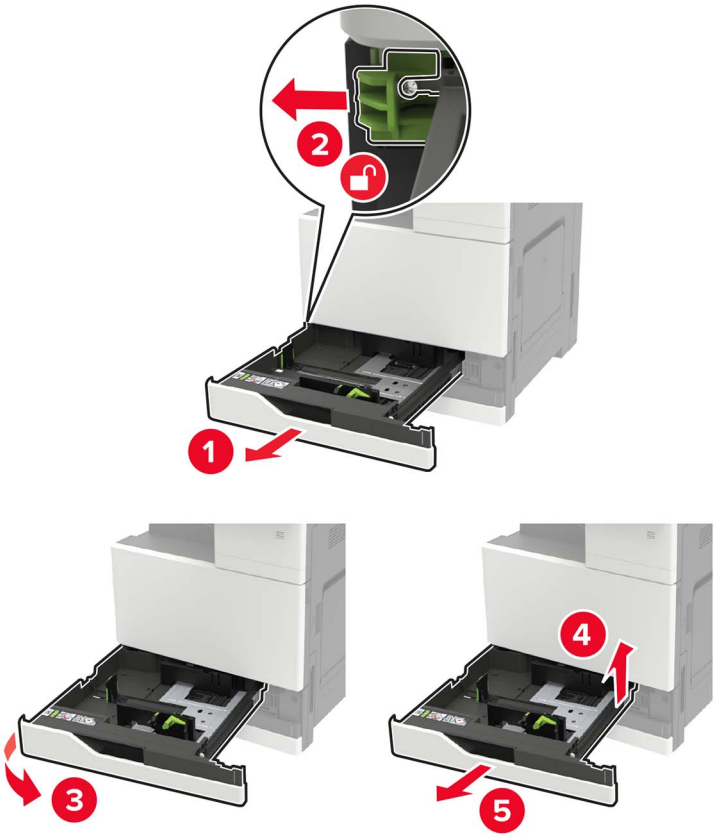

- Tiroir 2 500 feuilles en option

  Remarques :

  – Utilisez le tournevis rangé à l'intérieur de la porte A.
  – Pour retirer le tiroir 2 x 500 feuilles en option, suivez la procédure de retrait du tiroir standard.

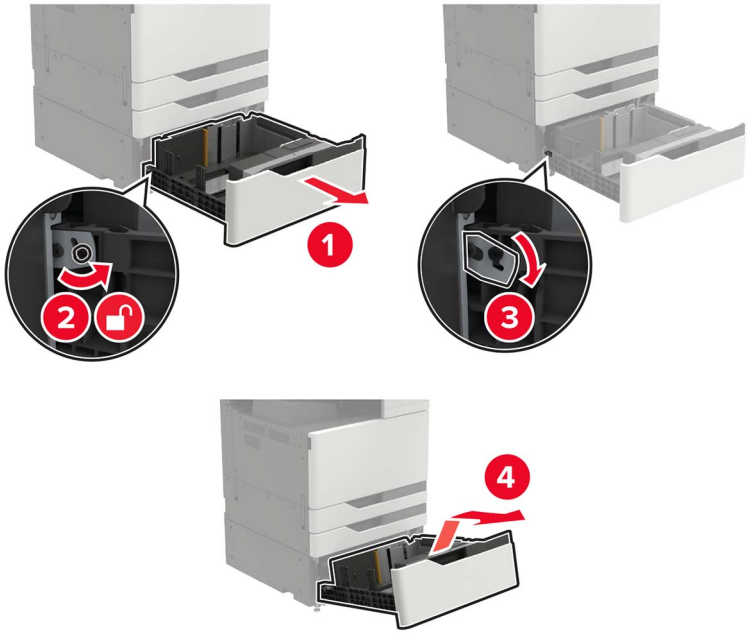

3 Ouvrez la porte C.

Remarques :

- Assurez-vous que la porte ne touche pas les éventuels câbles connectés à l'imprimante.
- Si un tiroir 3 000 feuilles est installé, faites-le glisser vers la droite pour ouvrir la porte.

ATTENTION—SURFACE CHAUDE : L'intérieur de l'imprimante risque d'être brûlant. Pour réduire le risque de brûlure, laissez la surface ou le composant refroidir avant d'y toucher.

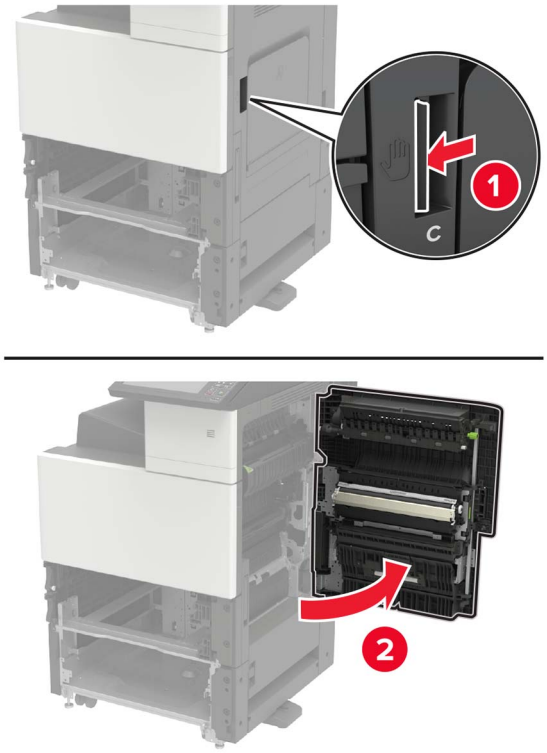

4 Ouvrez la porte D.

Remarques :

- La porte D est accessible uniquement si un tiroir 2 x 500 ou 2 500 feuilles est installé.
- Si un tiroir 3 000 feuilles est installé, faites-le glisser vers la droite pour ouvrir la porte.

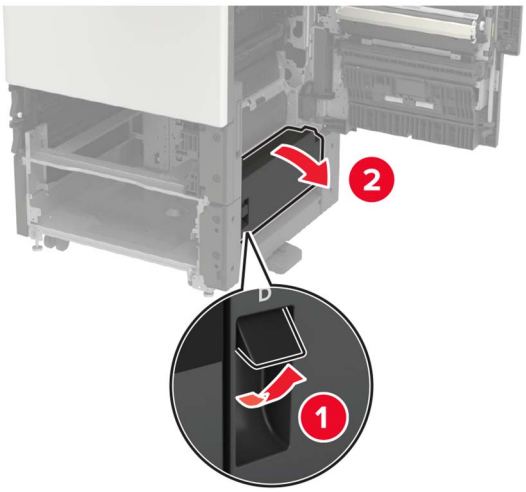

5 Repérez l'emplacement des rouleaux.

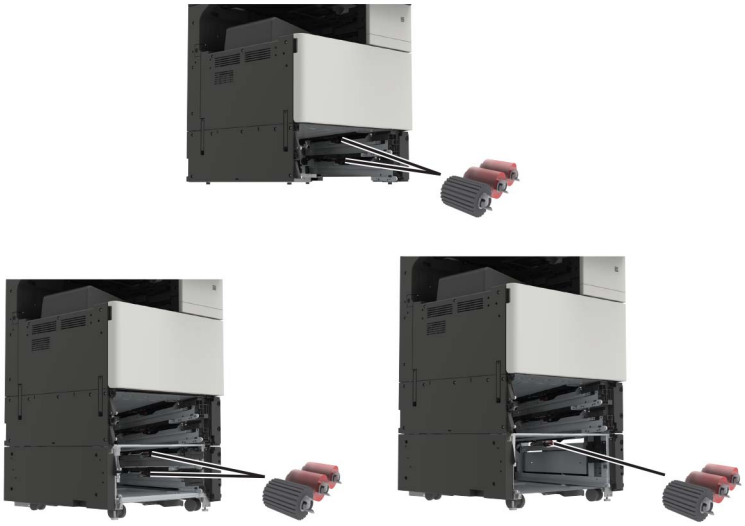

6 Retirez les rouleaux.

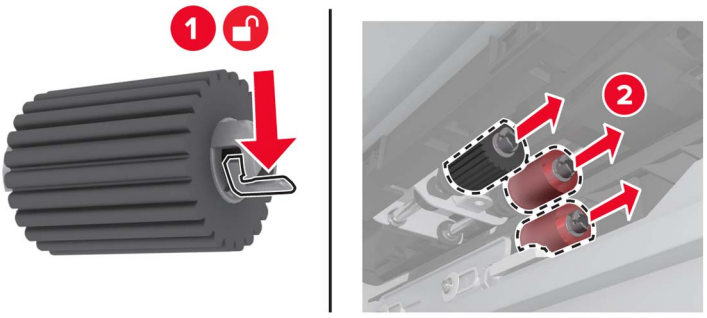

7 Insérez les nouveaux rouleaux jusqu'à ce qu'ils s'enclenchent.

Remarque : Veillez à insérer les rouleaux au bon endroit.

8 Fermez les portes D et C.

9 Insérez les tiroirs, puis mettez l'imprimante sous tension.

Remplacement de la courroie de transfert

1 Eteignez l'imprimante.

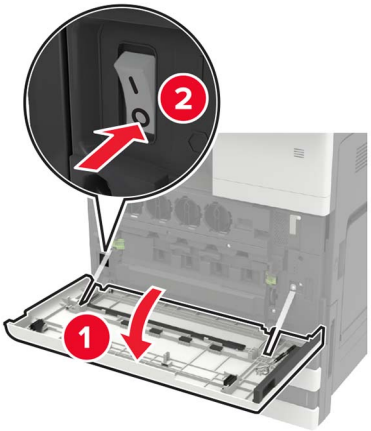

2 Ouvrez la porte C.

Remarques :

- Assurez-vous que la porte ne touche pas les éventuels câbles connectés à l'imprimante.
- Si un tiroir 3 000 feuilles est installé, faites-le glisser vers la droite pour ouvrir la porte.

ATTENTION—SURFACE CHAUDE : L'intérieur de l'imprimante risque d'être brûlant. Pour réduire le risque de brûlure, laissez la surface ou le composant refroidir avant d'y toucher.

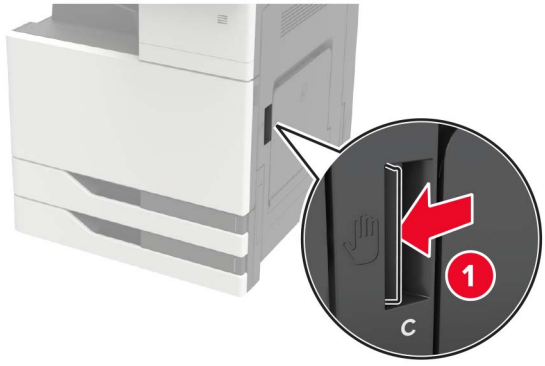

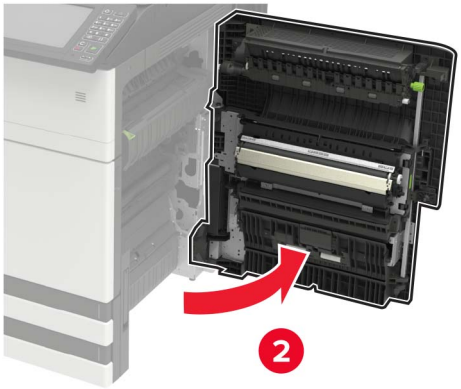

3 A l'aide du tournevis rangé à l'intérieur de la porte A, retirez le butoir de porte.

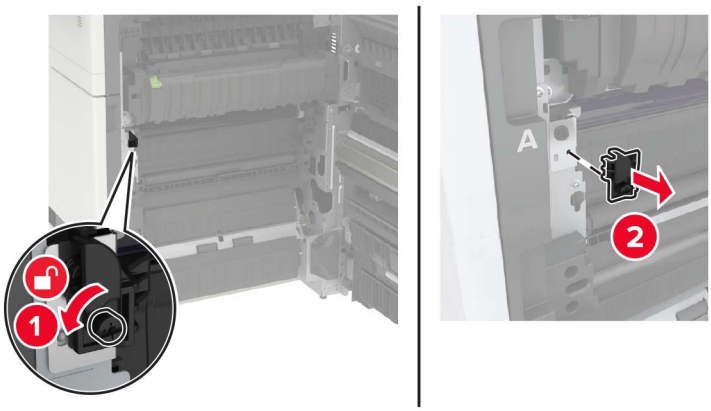

4 Desserrez les vis qui fixent la courroie de transfert.

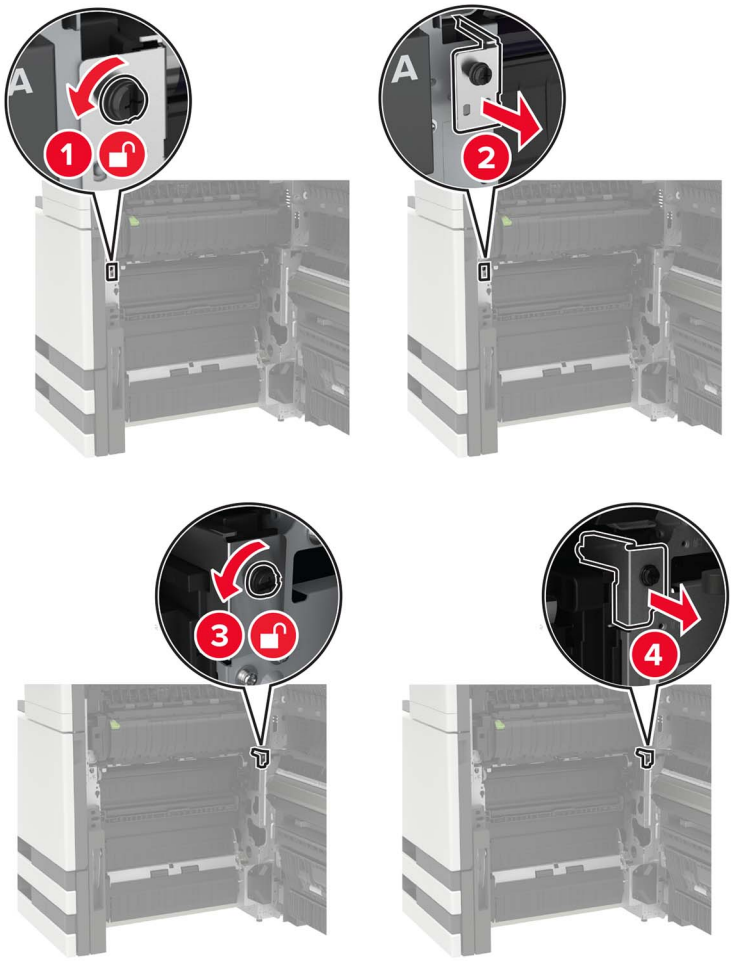

5 Retirez le guide-papier.

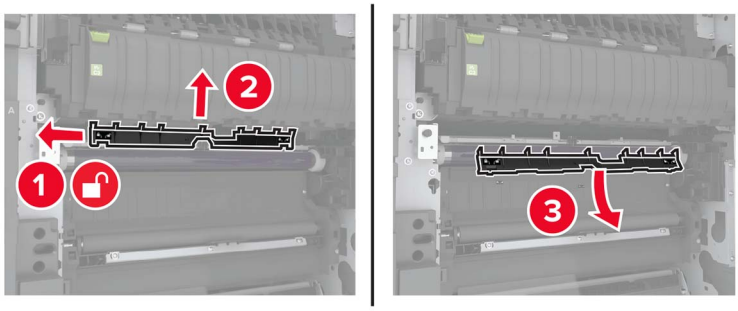

6 Retirez la courroie de transfert.

7 Déballez la nouvelle courroie de transfert.

Avertissement—Danger potentiel : ne touchez pas à la courroie de transfert Dans le cas contraire, vous risqueriez d'altérer la qualité des prochaines tâches.

8 Insérez la nouvelle courroie de transfert jusqu'à ce qu'elle *s'enclenche*.

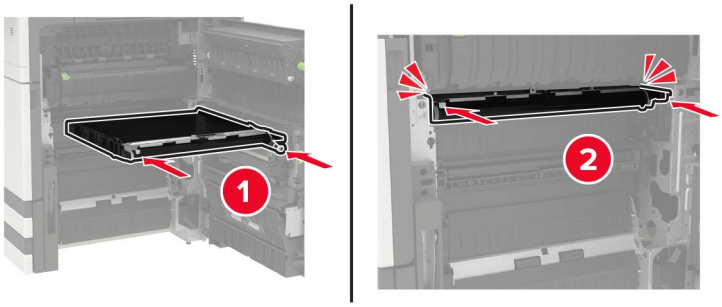

9 A l'aide du racloir de la tête d'impression, nettoyez la lentille de la tête d'impression.

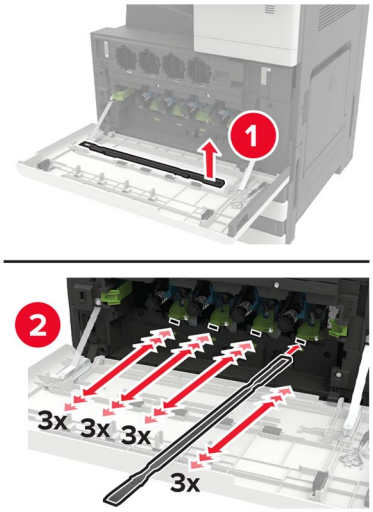

10 Insérez le guide papier.

11 Fixez la courroie de transfert.

12 Replacez le butoir de porte.

13 Fermez la porte, puis mettez l'imprimante sous tension.

Remplacement du rouleau de transfert

1 Ouvrez la porte C.

Remarques :

- Assurez-vous que la porte ne touche pas les éventuels câbles connectés à l'imprimante.
- Si un tiroir 3 000 feuilles est installé, faites-le glisser vers la droite pour ouvrir la porte.

ATTENTION—SURFACE CHAUDE : L'intérieur de l'imprimante risque d'être brûlant. Pour réduire le risque de brûlure, laissez la surface ou le composant refroidir avant d'y toucher.

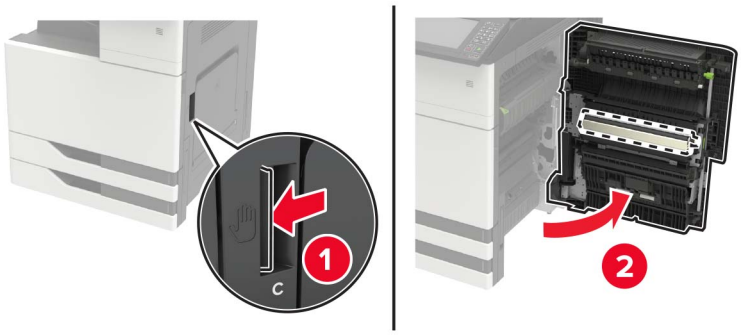

2 Retirez le rouleau de transfert.

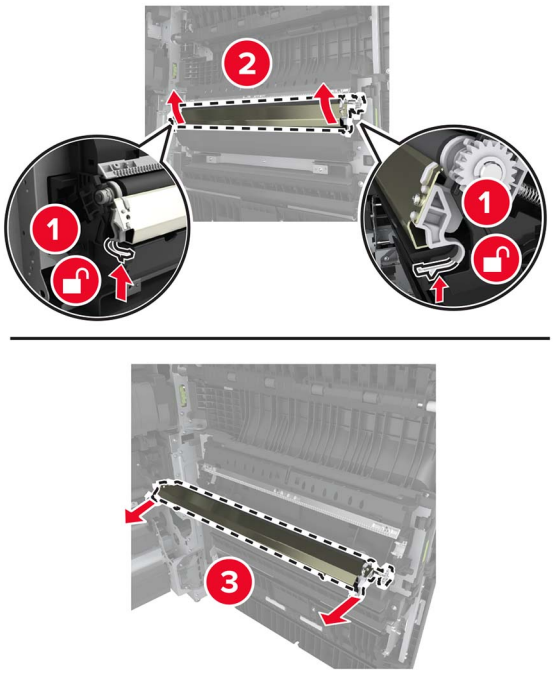

3 Déballez le nouveau rouleau de transfert.

4 Insérez le nouveau rouleau de transfert jusqu'à ce qu'il s'enclenche.

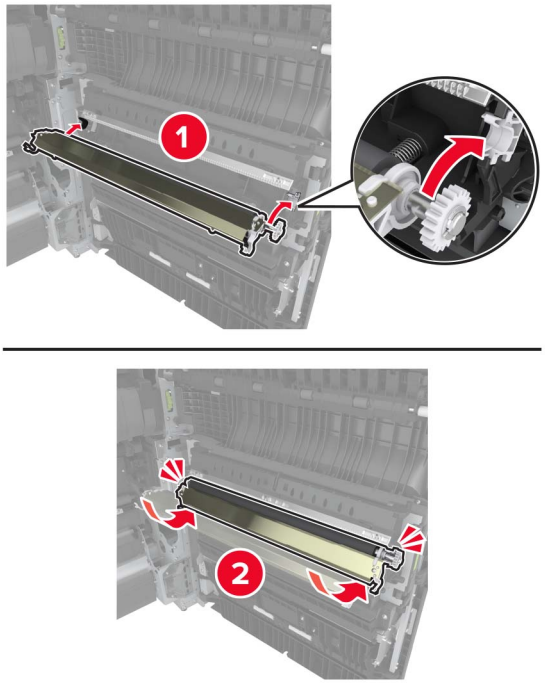

5 Fermez la porte.

Remplacement du rouleau séparateur du DAA

1 Eteignez l'imprimante.

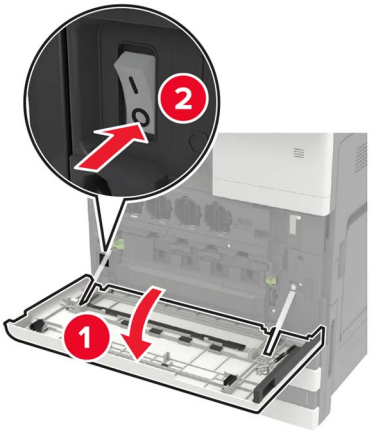

2 Retirez le bloc séparateur du DAA.

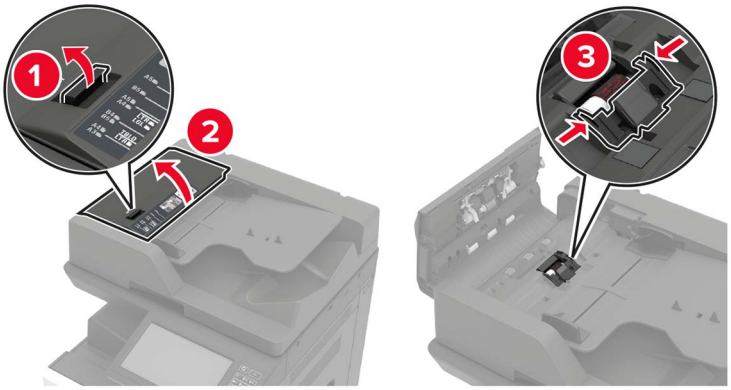

3 Retirez le rouleau séparateur du DAA.

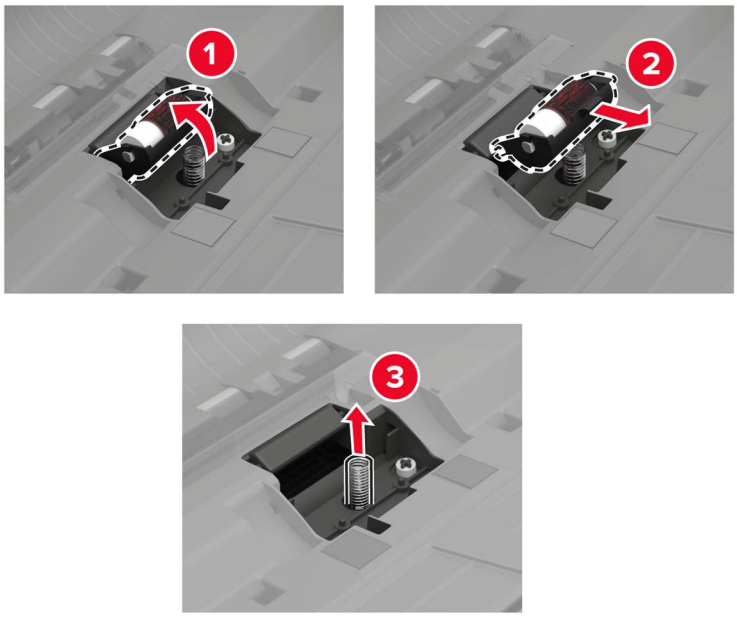

4 Déballez le nouveau rouleau séparateur.

5 Insérez le nouveau rouleau séparateur.

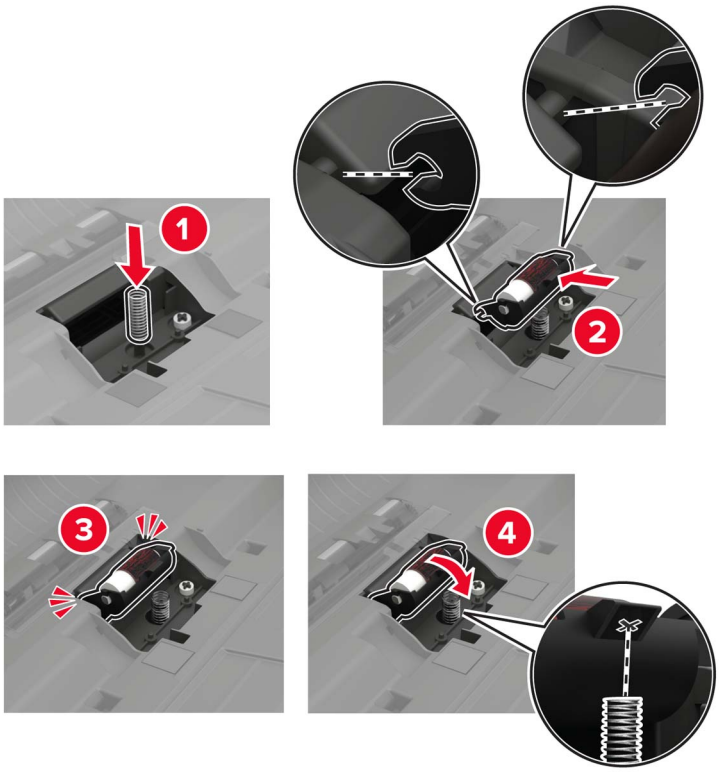

6 Insérez le bloc séparateur.

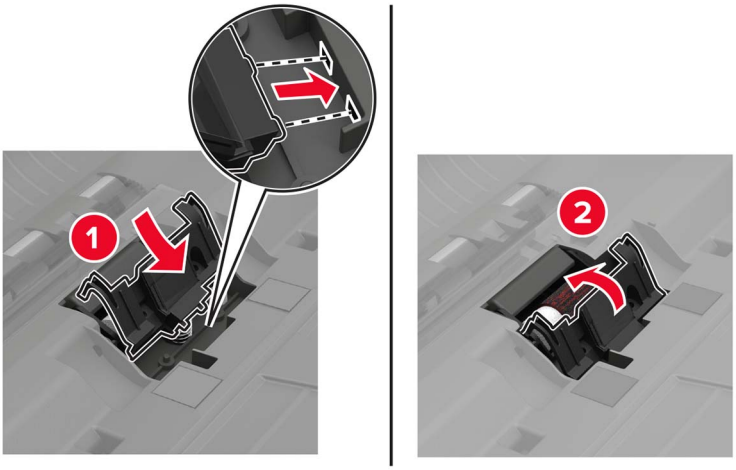

7 Mettez l'imprimante sous tension.

Remplacement des rouleaux de saisie et d'alimentation du DAA

1 Eteignez l'imprimante.

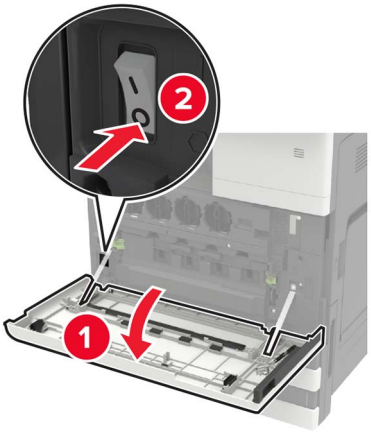

2 Ouvrez la porte B.

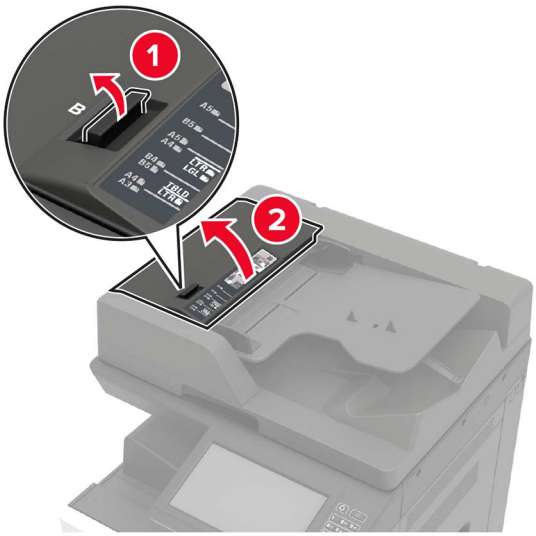

3 Retirez les rouleaux de saisie et d'alimentation du DAA.

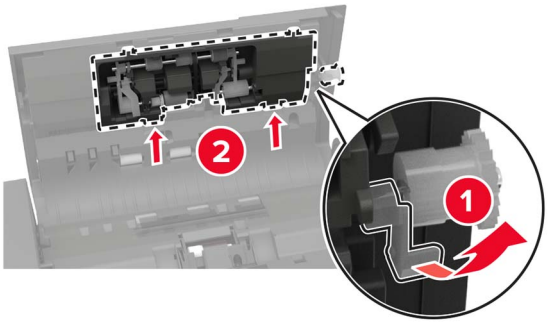

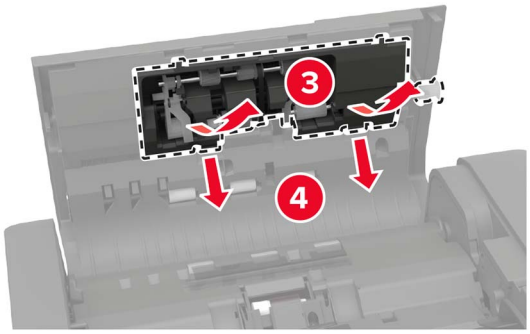

4 Déballez les nouveaux rouleaux de saisie et d'alimentation.

5 Insérez les nouveaux rouleaux de saisie et d'alimentation.

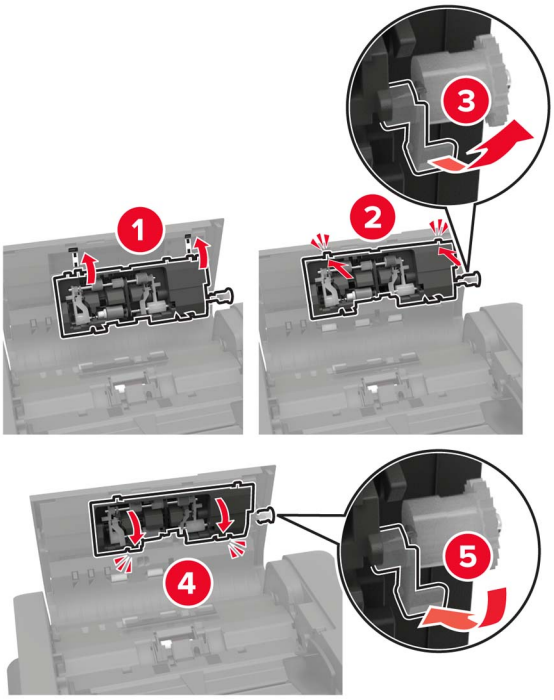

6 Fermez la porte, puis mettez l'imprimante sous tension.

Remplacement de la cartouche d'agrafes

Remplacement de la cartouche d'agrafes dans l'unité de finition d'agrafage

1 Faites glisser l'unité de finition d'agrafage.

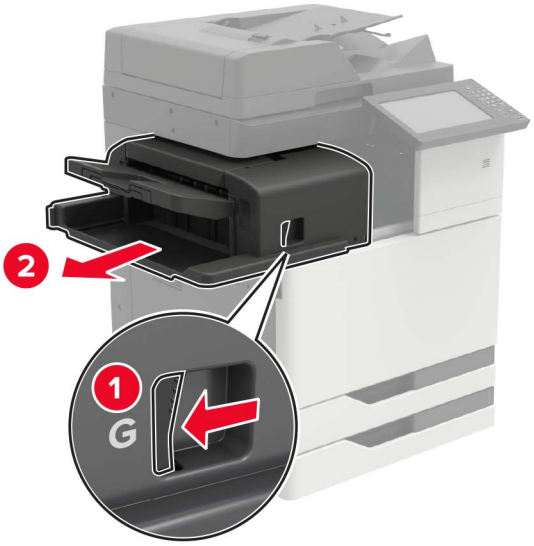

2 Retirez la cartouche d'agrafes vide.

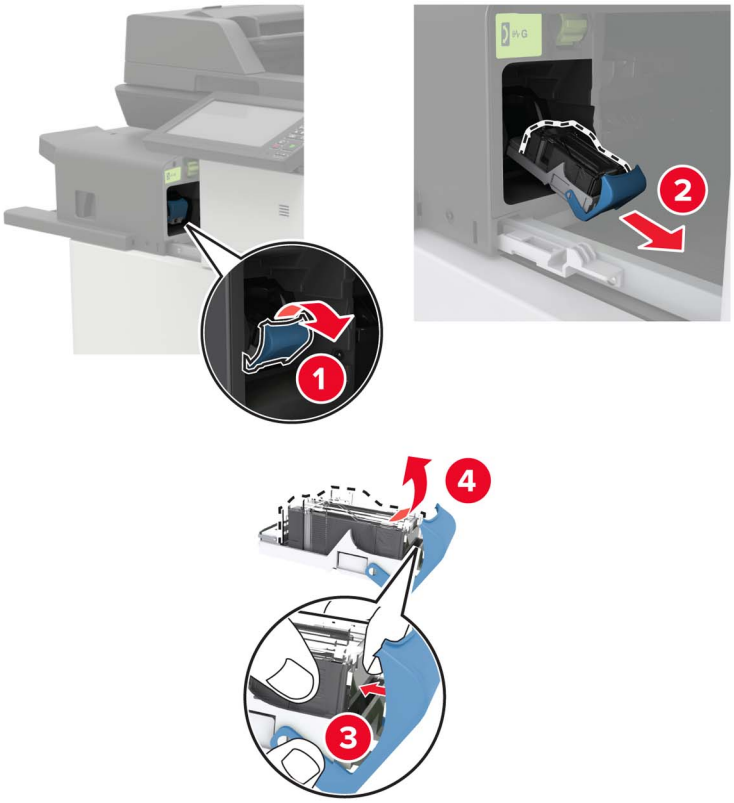

3 Déballez la nouvelle cartouche d'agrafes.

4 Insérez la nouvelle cartouche d'agrafes jusqu'à ce qu'elle *s'enclenche*.

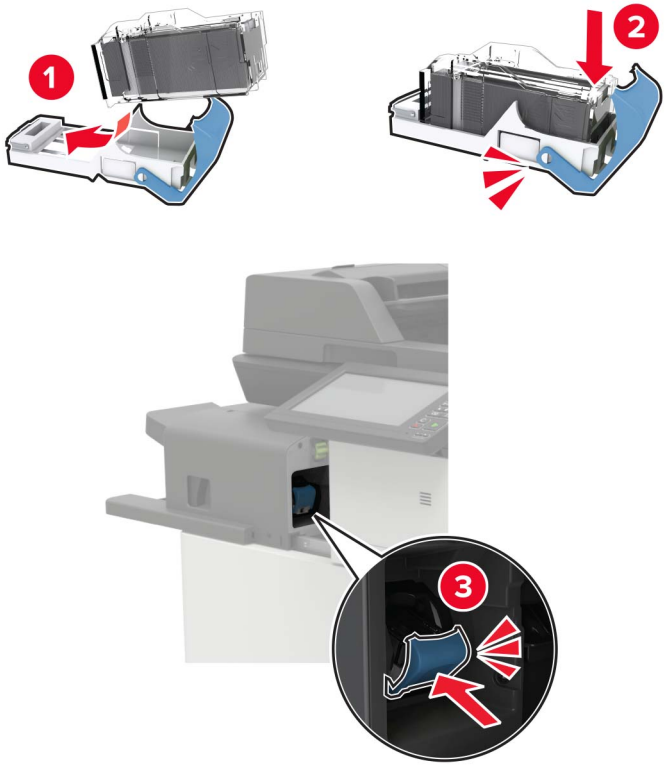

5 Remettez en place l'unité de finition en la faisant glisser.

Remplacement de la cartouche d'agrafes dans l'unité de finition d'agrafage/perforation

1 Ouvrez la porte H.

2 Retirez la cartouche d'agrafes.

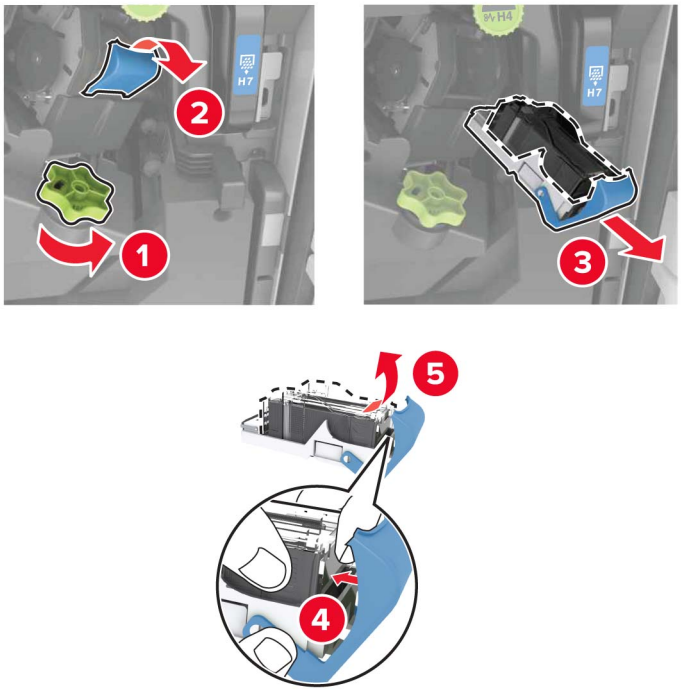

3 Déballez la nouvelle cartouche d'agrafes.

4 Insérez la nouvelle cartouche d'agrafes jusqu'à ce qu'elle *s'enclenche*.

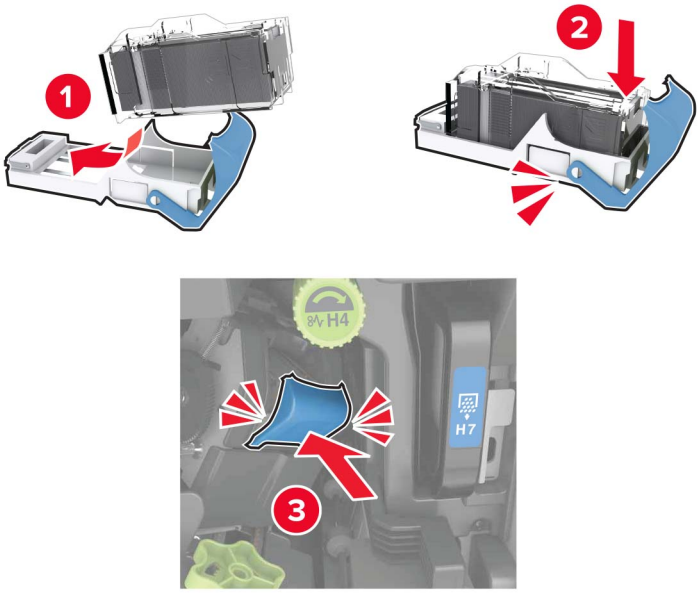

5 Fermez la porte.

Remplacement de la cartouche d'agrafes dans l'unité de finition de livret

1 Ouvrez la porte H, puis sortez l'unité de finition de livret.

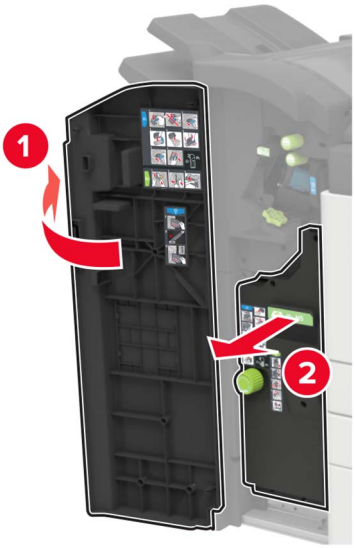

2 Retirez la cartouche d'agrafes.

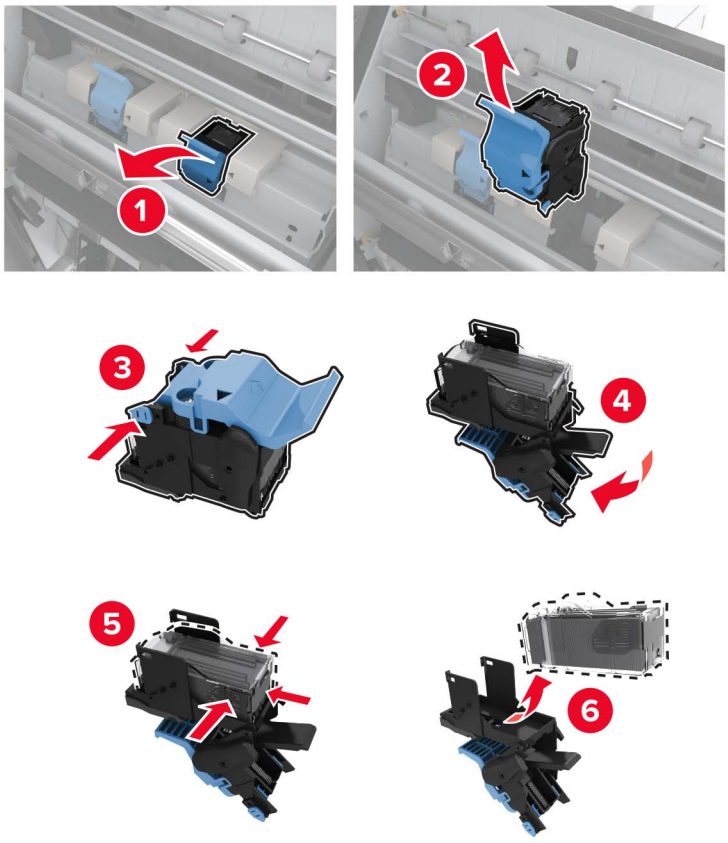

3 Déballez la nouvelle cartouche d'agrafes.

4 Insérez la nouvelle cartouche d'agrafes jusqu'à ce qu'elle *s'enclenche*.

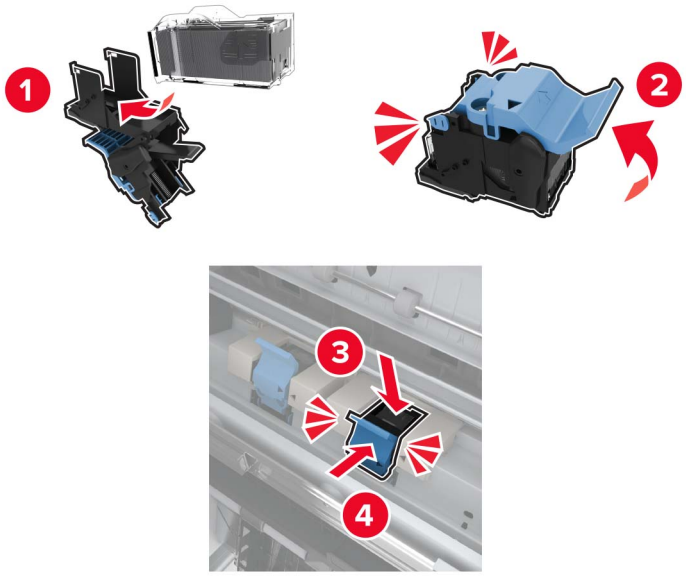

5 Poussez l'unité de finition de livret à sa place, puis fermez la porte.

Déplacement de l'imprimante

Déplacement de l'imprimante

ATTENTION—RISQUE DE BLESSURE : Si votre imprimante pèse plus de 18 kg, l'intervention d'au moins deux personnes est nécessaire pour la soulever sans risque.

ATTENTION—RISQUE DE BLESSURE : Pour éviter tout risque d'incendie ou d'électrocution, utilisez uniquement le câble d'alimentation fourni avec ce produit ou un câble de remplacement autorisé par le fabricant.

ATTENTION—RISQUE DE BLESSURE : Avant de déplacer l'imprimante, suivez les instructions ci-dessous pour éviter de vous blesser ou d'endommager l'imprimante :

- Vérifiez que tous les tiroirs et portes sont correctement fermés.
- Mettez l'imprimante hors tension, puis débranchez le câble d'alimentation de la prise électrique.
- Débranchez tous les cordons et câbles de l'imprimante.
- Veillez à resserrer les vis qui ont été retirées du scanner lors de la configuration de l'imprimante.
- Si l'imprimante dispose de bacs en option séparés au sol ou d'options de sortie fixées, retirez-les avant de déplacer l'imprimante.
- Si l'imprimante est équipée d'un socle à roulettes, roulez-la avec précaution vers le nouvel emplacement. Manipulez l'ensemble avec précaution lors du passage sur des seuils et des différences de niveau du sol.
- Utilisez toujours les poignées de l'imprimante pour la soulever.
- Si vous utilisez un chariot pour déplacer l'imprimante, veillez à ce que sa surface puisse accueillir toute la base de l'imprimante.

- Si vous utilisez un chariot pour déplacer les options matérielles, veillez à ce que sa surface puisse accueillir les dimensions de ces options.
- Maintenez l'imprimante en position verticale.
- Evitez tout mouvement brusque.
- Prenez garde de ne pas laisser vos doigts sous l'imprimante lorsque vous la posez.
- Assurez-vous qu'il y a suffisamment d'espace autour de l'imprimante.

Remarque : Les dégâts sur l'imprimante provoqués par un déplacement incorrect ne sont pas couverts par sa garantie.

Transport de l'imprimante

Pour obtenir des instructions relatives à l'expédition, rendez-vous sur **http://support.lexmark.com** ou contactez l'assistance clientèle.

Economie d'énergie et de papier

Configuration des modes d'économie d'énergie

Mode Eco

1. Sur l'écran d'accueil, appuyez sur **Paramètres** > **Périphérique** > **Gestion de l'alimentation** > **Mode Eco**.
2. Sélectionnez un paramètre.

Mode veille

1. Sur l'écran d'accueil, appuyez sur **Paramètres** > **Périphérique** > **Gestion de l'alimentation** > **Délais** > **Mode veille**.
2. Saisissez le délai d'attente en minutes avant la mise en veille de l'imprimante.

mode Hibernation

1. Sur l'écran d'accueil, appuyez sur **Paramètres** > **Périphérique** > **Gestion de l'alimentation** > **Délais** > **Mode Hibernation**.
2. Précisez le délai nécessaire avant que l'imprimante n'entre en mode Hibernation.

Remarques :

- Assurez-vous de sortir l'imprimante du mode Hibernation avant d'envoyer un nouveau travail d'impression.
- Embedded Web Server est désactivé lorsque l'imprimante est en mode Hibernation.

Réglage de la luminosité de l'écran de l'imprimante

1. Sur l'écran d'accueil, appuyez sur **Paramètres** > **Périphérique** > **Préférences** > **Luminosité de l'écran**.
2. Réglez le paramètre.

Economie des fournitures

- Effectuez des impressions recto verso.

  Remarque : L'impression recto verso est le paramètre par défaut dans le pilote d'impression.
- Imprimer plusieurs pages sur une seule feuille de papier.
- Utilisez la fonction de prévisualisation pour visualiser le document avant de l'imprimer.
- Imprimez une copie du document pour en vérifier le contenu et le format.

Recyclage

Recyclage des produits Lexmark

Pour renvoyer des produits Lexmark en vue de leur recyclage :

1. Rendez-vous sur le site **www.lexmark.com/recycle**.
2. Sélectionnez le produit que vous souhaitez recycler.

Remarque : Le matériel et les consommables de l'imprimante qui ne sont pas couverts par le programme de collecte et de recyclage Lexmark peuvent être recyclés dans votre déchetterie habituelle.

Recyclage des emballages de produits Lexmark

Lexmark s'efforce toujours de limiter le volume de ses emballages. Cette approche contribue à rendre le transport des imprimantes Lexmark aussi économique et respectueux de l'environnement que possible, et à réduire le volume de matériaux à mettre au rebut. Elle permet également de réduire les émissions de gaz à effet de serre, la consommation d'énergie et celle des ressources naturelles. Dans certains pays ou régions du monde, Lexmark offre aussi à ses clients la possibilité de recycler les matériaux d'emballage. Pour plus d'informations, visitez le site à l'adresse **www.lexmark.com/recycle** et choisissez le pays ou la région qui vous concerne. Les programmes de recyclage des emballages sont présentés dans la section consacrée au recyclage des produits.

Les cartons utilisés par Lexmark sont 100 % recyclables sur des sites adaptés. Il n'en existe peut-être pas dans votre région.

La mousse utilisée pour les emballages Lexmark peut être recyclé sur des sites adaptés. Il n'en existe peut-être pas dans votre région.

Vous pouvez réutiliser l'emballage d'origine de vos cartouches Lexmark pour retourner celles qui sont usagées. Il sera recyclé par Lexmark.

Retour des cartouches Lexmark pour réutilisation ou recyclage

Le programme de collecte de cartouches Lexmark vous permet de retourner gratuitement vos cartouches usagées à Lexmark pour qu'elles soient réutilisées ou recyclées. Cent pour cent des cartouches vides retournées à Lexmark sont réutilisées ou recyclées. Les cartons utilisés pour le retour des cartouches sont également recyclés.

Pour retourner des cartouches Lexmark pour réutilisation ou recyclage, procédez comme suit :

1. Rendez-vous sur le site **www.lexmark.com/recycle**.
2. Sélectionnez le produit que vous souhaitez recycler.

Elimination des bourrages

Réduction des risques de bourrage

Chargez le papier correctement

- Assurez-vous que le papier est chargé bien à plat dans le tiroir.

Chargement correct du papier	Chargement incorrect du papier
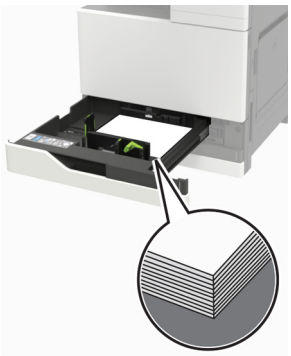	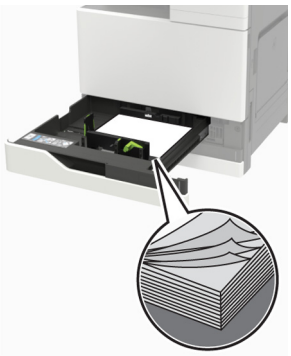

- Ne chargez ou n'enlevez pas un tiroir lorsqu'une impression est en cours.
- Ne chargez pas trop de papier. Assurez-vous que la hauteur de la pile est en dessous du repère de chargement maximal.
- Ne faites pas glisser le papier dans le tiroir. Chargez le papier comme illustré.

- Assurez-vous que les guides-papier sont correctement positionnés et qu'ils ne sont pas trop serrés contre le papier ou les enveloppes.
- Poussez fermement le tiroir dans l'imprimante une fois le papier chargé.

Utilisez le papier recommandé.

- Utilisez uniquement les types de papier et de support spéciaux recommandés.
- Ne chargez pas de papier froissé, plié, humide, gondolé ou recourbé.

- Déramez, ventilez et alignez les bords du papier avant de le charger.

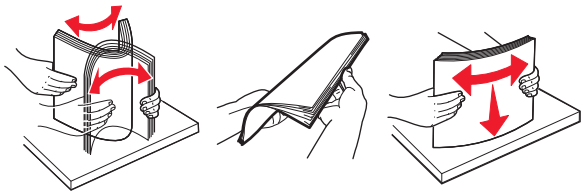

- N'utilisez pas de papier découpé ou rogné manuellement.
- Ne mélangez pas les formats, les grammages ou les types de papier dans un même tiroir.
- Assurez-vous que le format et le type de papier sont définis correctement sur l'ordinateur ou sur le panneau de commandes de l'imprimante.
- Stockez le papier en suivant les recommandations du fabricant.

Identification des zones de bourrage

Remarque : Lorsque l'option Correction bourrage est définie sur Activé ou Auto, l'imprimante réimprime les pages coincées.

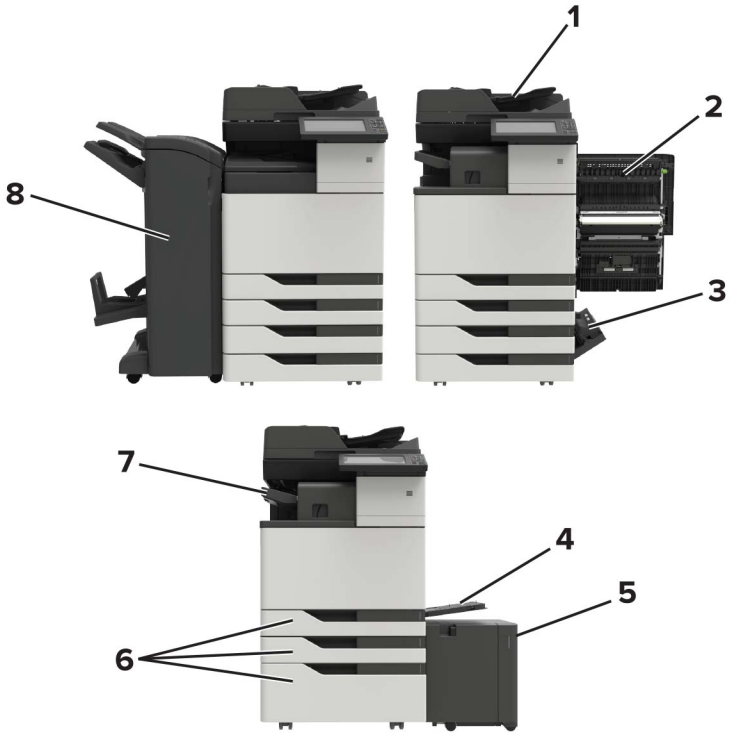

	Zones de bourrage
1	Dispositif d'alimentation automatique de documents (DAA)
2	Porte C
3	Porte D
4	Chargeur multifonction
5	Tiroir 3 000 feuilles

	Zones de bourrage
6	Tiroir 2 x 500 ou 2 500 feuilles
7	Unité de finition d'agrafage
8	Unité de finition • Unité de finition de livret • Unité de finition d'agrafage/perforation

Bourrage papier dans le dispositif d'alimentation automatique

1 Retirez tous les documents originaux du bac du DAA.

2 Ouvrez la porte B.

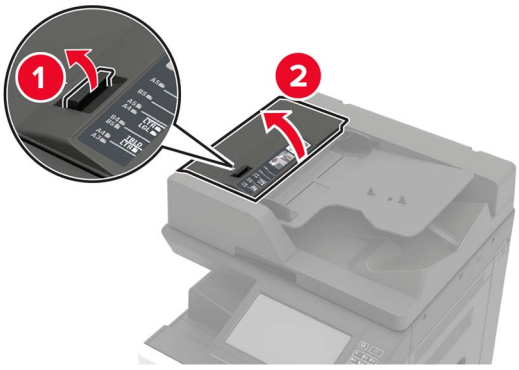

3 Retirez le papier coincé.

Remarque : Assurez-vous qu'il ne reste plus de morceaux de papier.

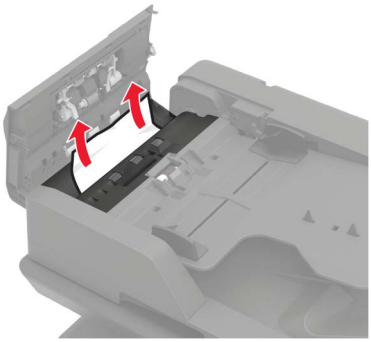

4 Fermez la porte.

5 Ouvrez la porte B1.

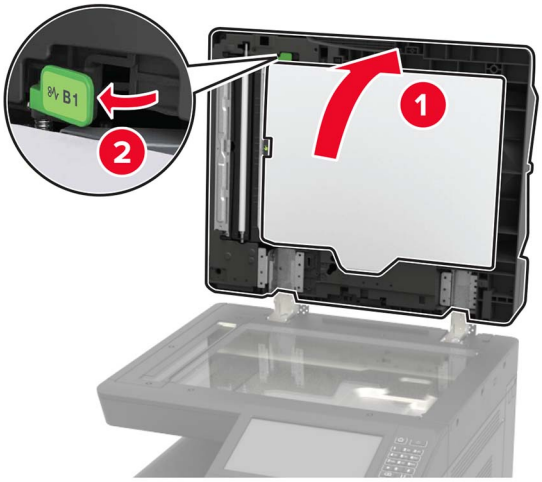

6 Retirez le papier coincé.

Remarque : Assurez-vous qu'il ne reste plus de morceaux de papier.

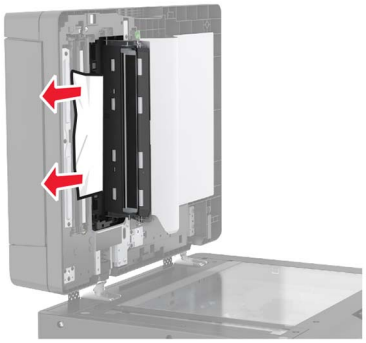

7 Fermez la porte.

Bourrage papier dans le chargeur multifonction

1 Retirez le papier du chargeur multifonction.

2 Retirez le papier coincé.

Remarque : Assurez-vous qu'il ne reste plus de morceaux de papier.

3 Ouvrez la porte C pour retirer tous les morceaux de papier.

ATTENTION—SURFACE CHAUDE : L'intérieur de l'imprimante risque d'être brûlant. Pour réduire le risque de brûlure, laissez la surface ou le composant refroidir avant d'y toucher.

Remarques :

- Assurez-vous que la porte ne touche pas les éventuels câbles connectés à l'imprimante.
- Si un tiroir 3 000 feuilles est installé, faites-le glisser vers la droite pour ouvrir la porte.

4 Fermez la porte.

5 Déramez, ventilez et alignez les bords du papier avant de le charger.

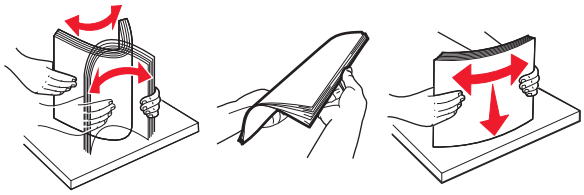

6 Rechargez du papier.

Bourrage papier derrière la porte C

1 Ouvrez la porte C.

ATTENTION—SURFACE CHAUDE : L'intérieur de l'imprimante risque d'être brûlant. Pour réduire le risque de brûlure, laissez la surface ou le composant refroidir avant d'y toucher.

Remarques :

- Assurez-vous que la porte ne touche pas les éventuels câbles connectés à l'imprimante.
- Si un tiroir 3 000 feuilles est installé, faites-le glisser vers la droite pour ouvrir la porte.

2 Retirez le papier coincé de l'un des emplacements suivants.

Remarque : Assurez-vous qu'il ne reste plus de morceaux de papier.

- Zone de l'unité de fusion

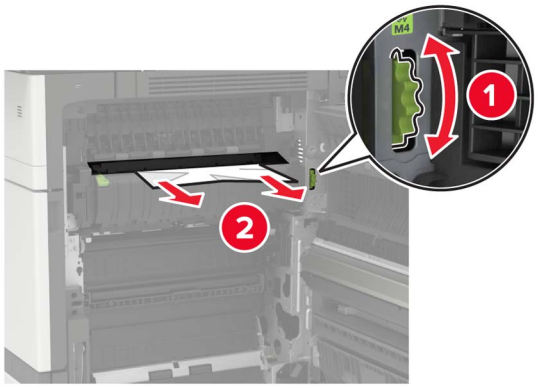

- Sous la zone de l'unité de fusion

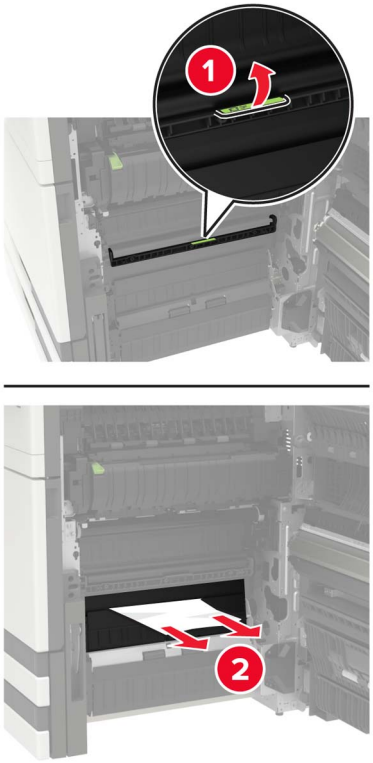

- Zone recto verso

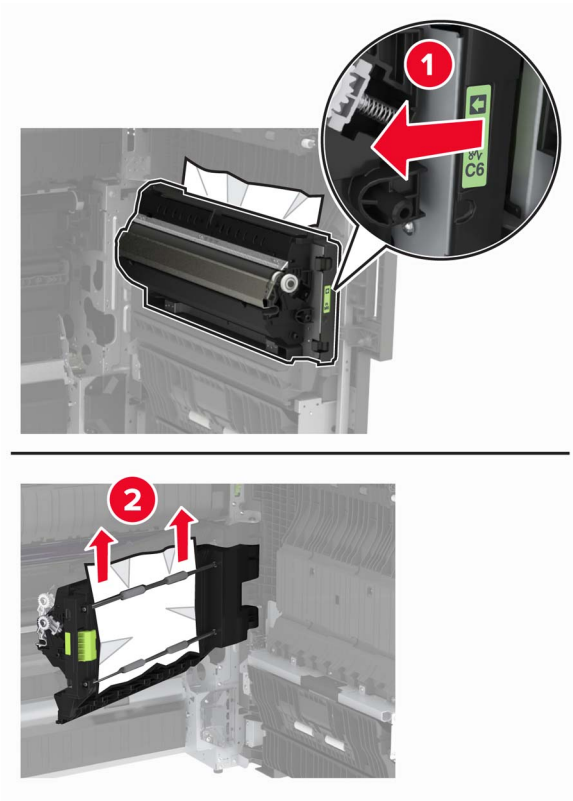

- Au-dessus de la zone d’impression recto verso

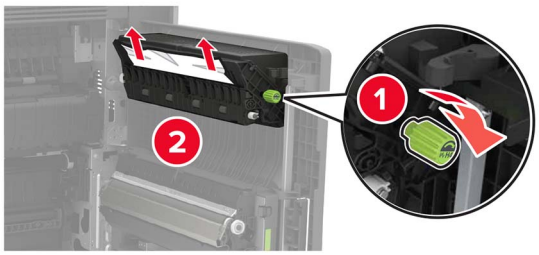

3 Ouvrez les tiroirs standard, puis retirez le papier coincé.

Remarque : Assurez-vous qu'il ne reste plus de morceaux de papier.

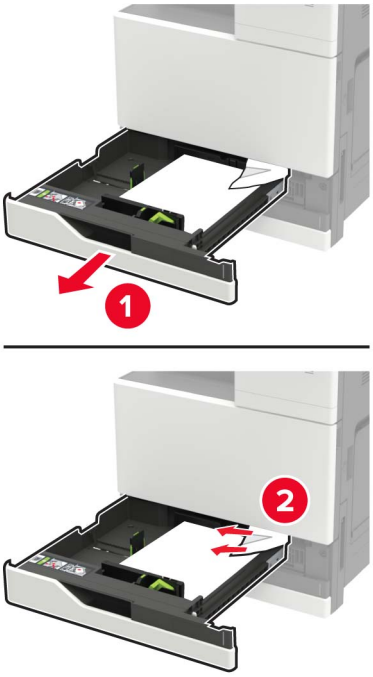

4 Fermez les tiroirs, puis la porte.

Bourrage papier derrière la porte D

1 Ouvrez la porte D, puis retirez le papier coincé.

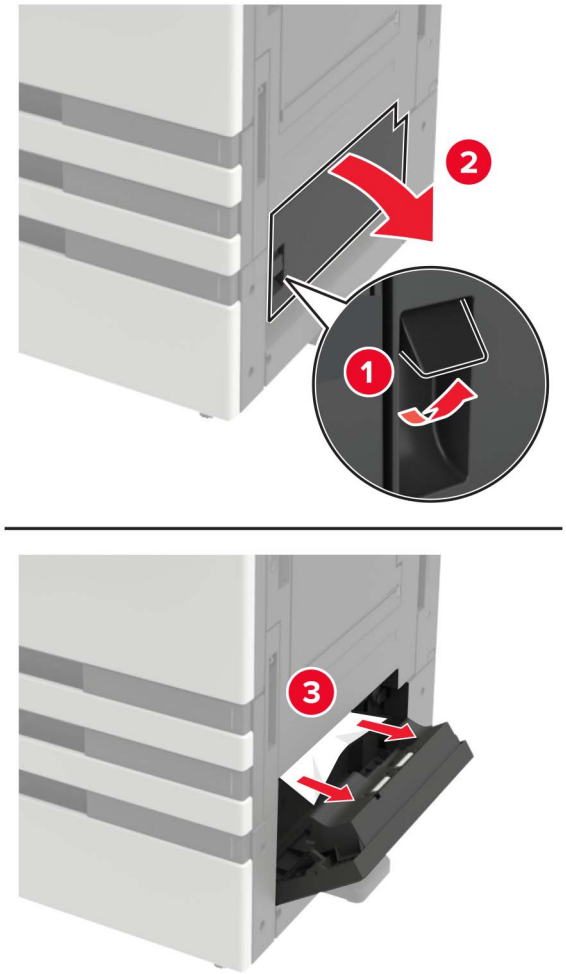

Remarques :

- Si un tiroir 3 000 feuilles est installé, faites-le glisser vers la droite pour ouvrir la porte.
- Ouvrez la porte C pour vous assurer qu'il ne reste plus de morceaux de papier, puis fermez la porte.

2 Ouvrez le tiroir en option, puis retirez le papier coincé.

Remarque : Assurez-vous qu'il ne reste plus de morceaux de papier.

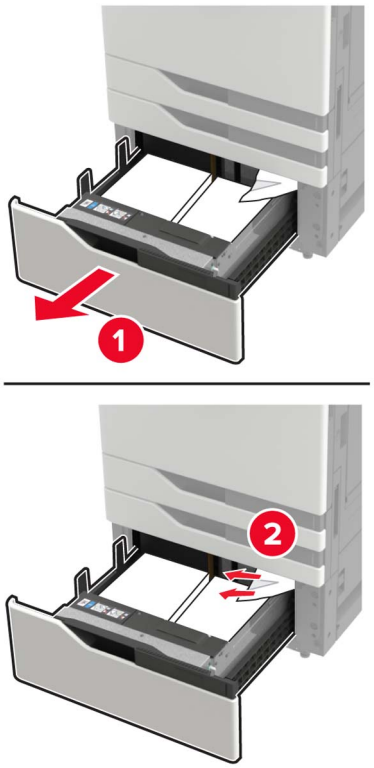

3 Fermez le tiroir, puis la porte.

Bourrage papier au niveau du tiroir 3 000 feuilles

1 Faites glisser le tiroir de 3 000 feuilles.

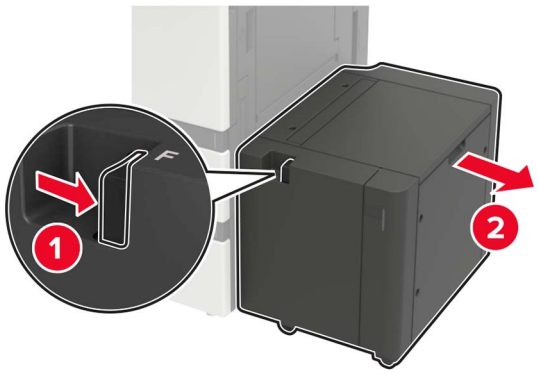

2 Retirez le papier coincé.

Remarque : Assurez-vous qu'il ne reste plus de morceaux de papier.

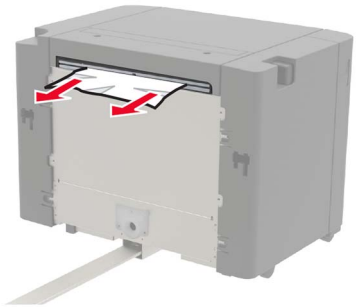

3 Ouvrez la porte F, puis retirez le papier coincé.

Remarque : Assurez-vous qu'il ne reste plus de morceaux de papier.

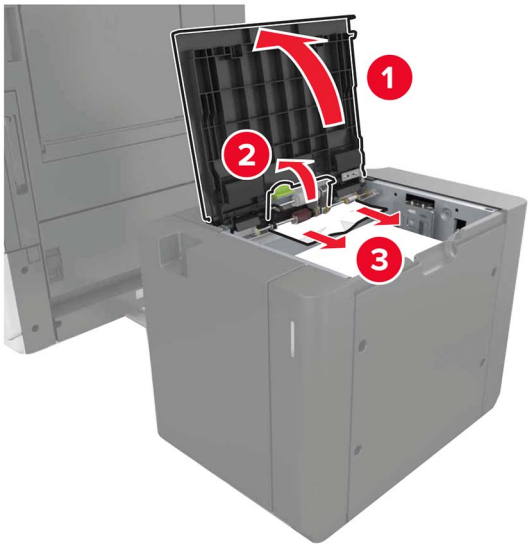

4 Fermez la porte, puis replacez le tiroir en le faisant glisser.

Bourrage papier au niveau de l'unité de finition de livret

1 Ouvrez la porte G, puis retirez le papier coincé.

Remarque : Assurez-vous qu'il ne reste plus de morceaux de papier.

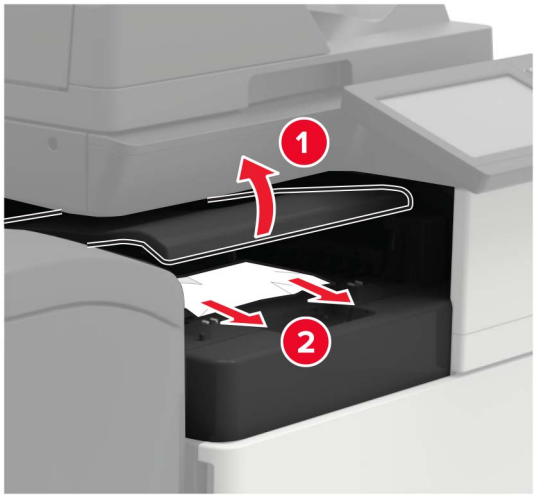

2 Ouvrez la porte J.

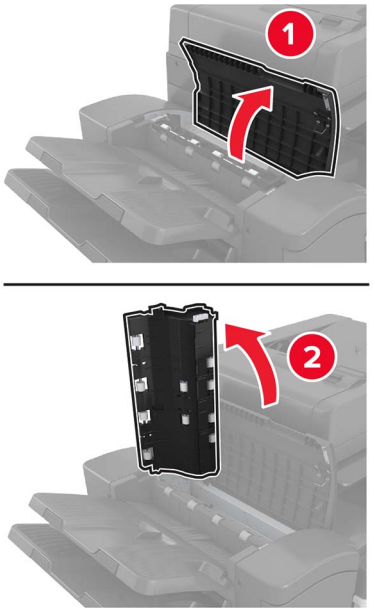

3 Ouvrez la porte H.

4 Retirez le papier coincé de l'un des emplacements suivants.

Remarque : Assurez-vous qu'il ne reste plus de morceaux de papier.

- Porte J

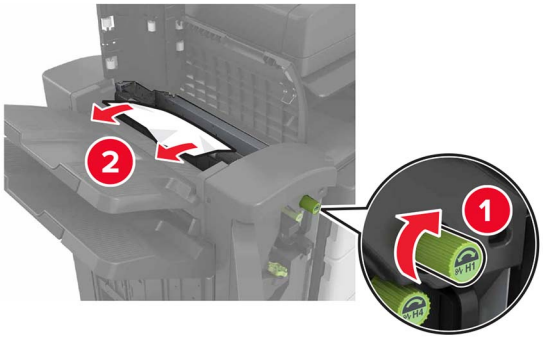

- Zones H1 et H2

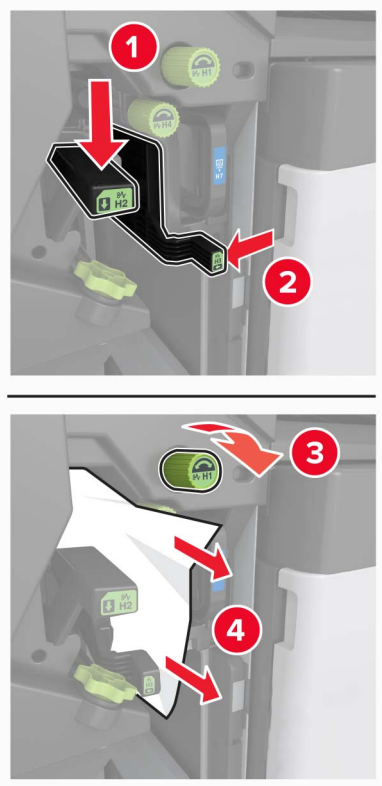

- Zone H6

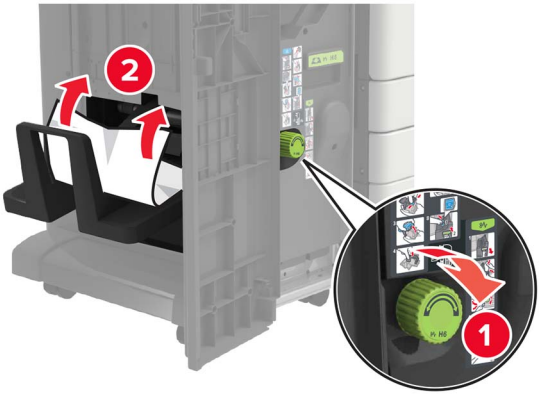

5 Retirez l'unité de finition de livret.

6 Retirez le papier coincé de l'un des emplacements suivants.

Remarque : Assurez-vous qu'il ne reste plus de morceaux de papier.

- Zone H8

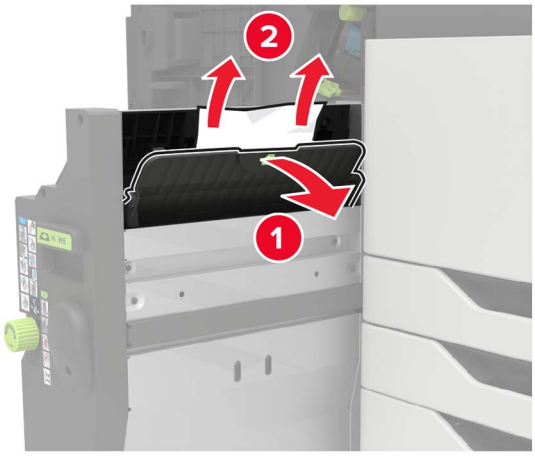

- Zone H9

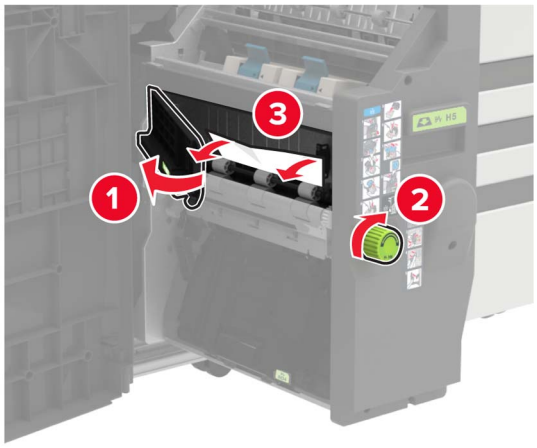

- Zone H10

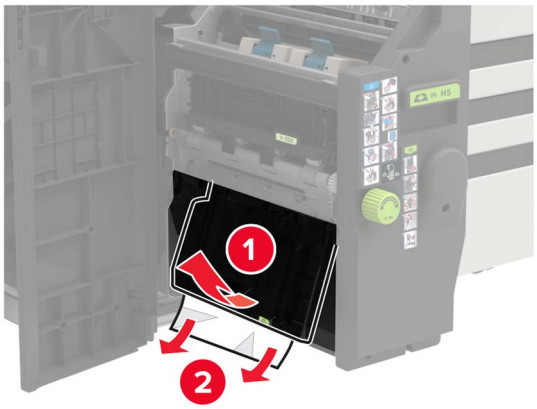

7 Replacez l'unité de finition de livret.

8 Fermez les portes H et J.

Bourrage papier au niveau de l'unité de finition d'agrafage

1 Retirez le papier du réceptacle de l'unité de finition d'agrafage.

2 Faites glisser l'unité de finition d'agrafage, puis retirez le papier coincé.

Remarque : Assurez-vous qu'il ne reste plus de morceaux de papier.

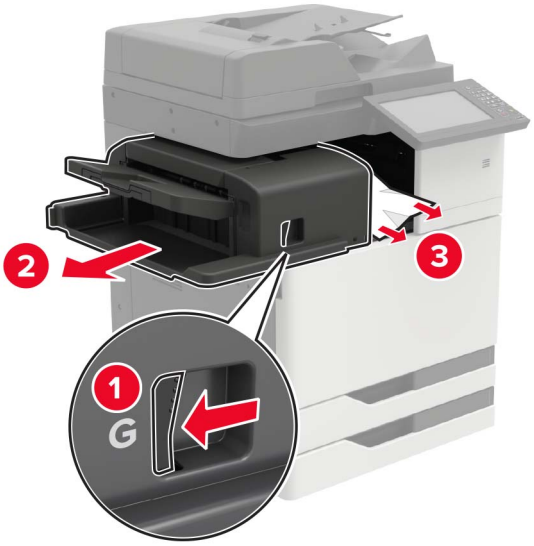

Si nécessaire, tournez la roue tournante G1 vers le bas pour insérer le papier coincé dans le réceptacle d'unité de finition, puis retirez le papier coincé.

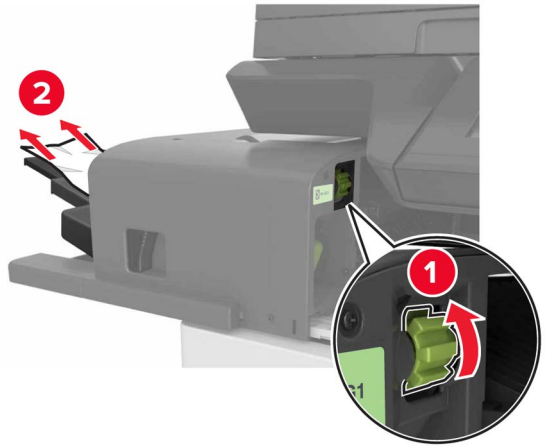

3 Remettez en place l'unité de finition en la faisant glisser.

Bourrage d'agrafes dans l'unité de finition d'agrafage

1 Faites glisser l'unité de finition d'agrafage.

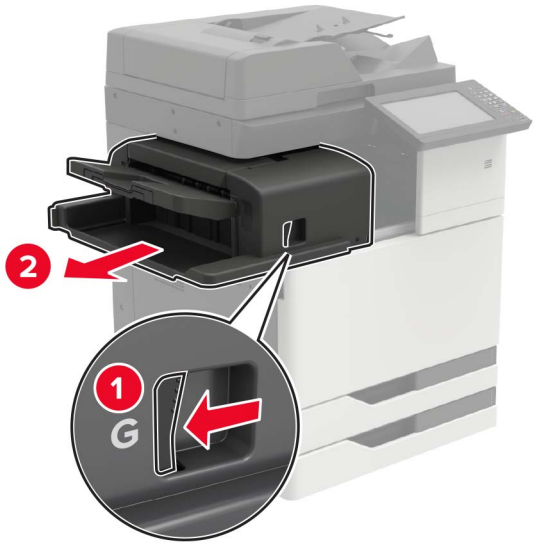

2 Retirez le support de la cartouche d'agrafes.

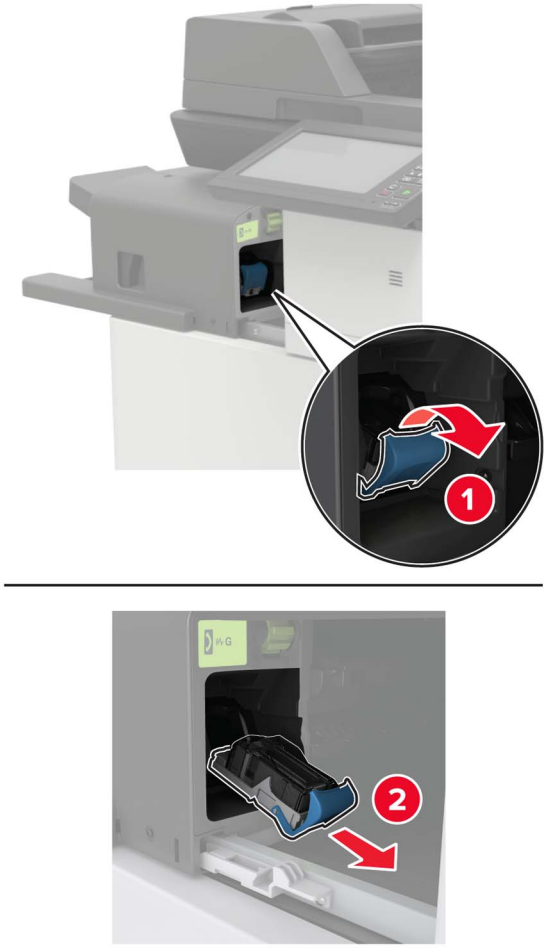

3 Retirez les agrafes qui se sont détachées.

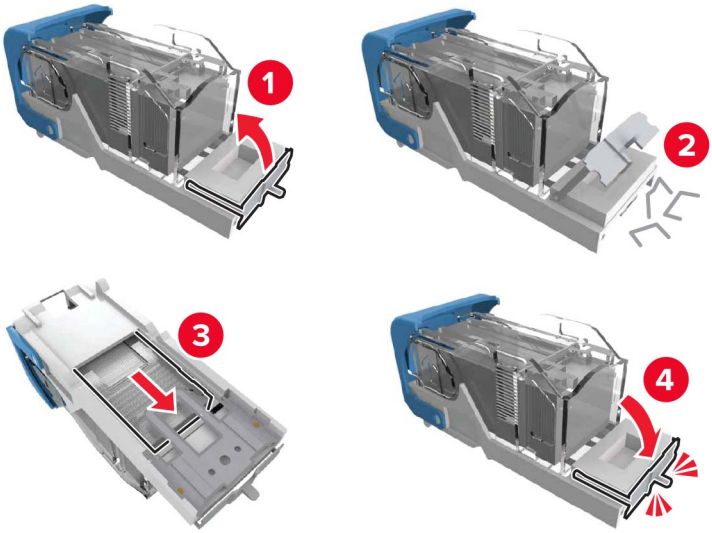

4 Insérez le support de la cartouche d'agrafes jusqu'à ce qu'il *s'enclenche*.

5 Remettez en place l'unité de finition en la faisant glisser.

Bourrage d'agrafes dans l'unité de finition avec agrafage et perforation

1 Ouvrez la porte H.

2 Retirez le support de la cartouche d'agrafes.

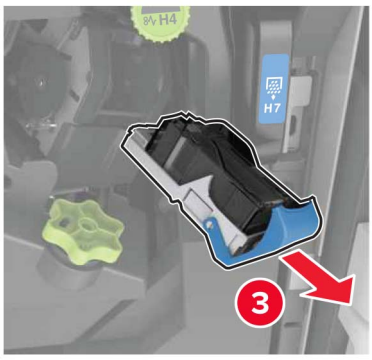

3 Retirez les agrafes qui se sont détachées.

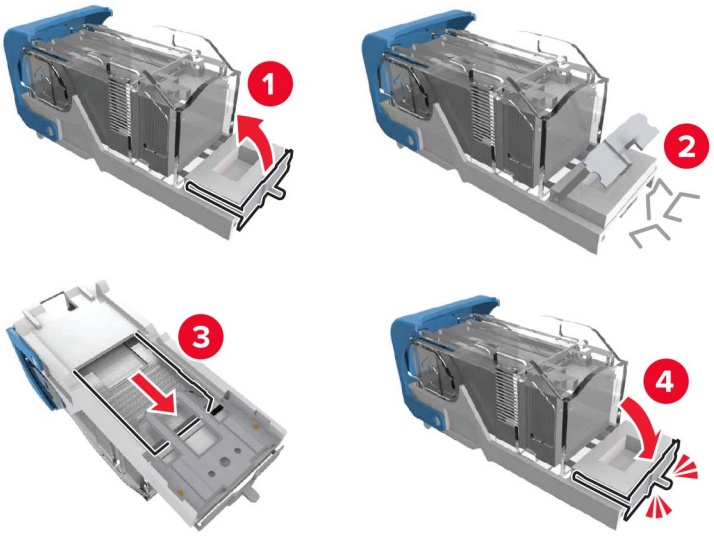

4 Insérez le support de la cartouche d'agrafes jusqu'à ce qu'il *s'enclenche*.

5 Fermez la porte.

Bourrage d'agrafes dans l'unité de finition de livret

1 Ouvrez la porte H, puis sortez l'unité de finition de livret.

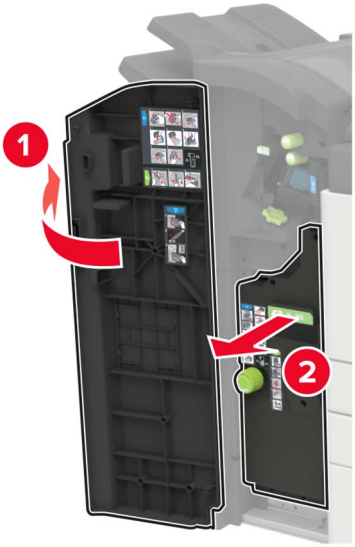

2 Retirez le support de la cartouche d'agrafes.

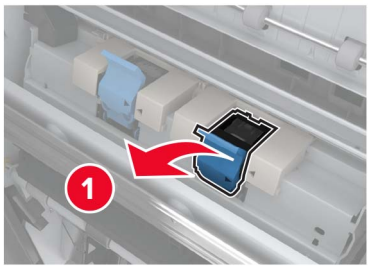

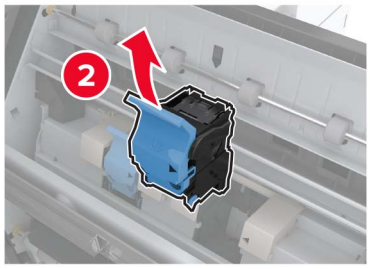

3 Retirez les agrafes qui se sont détachées.

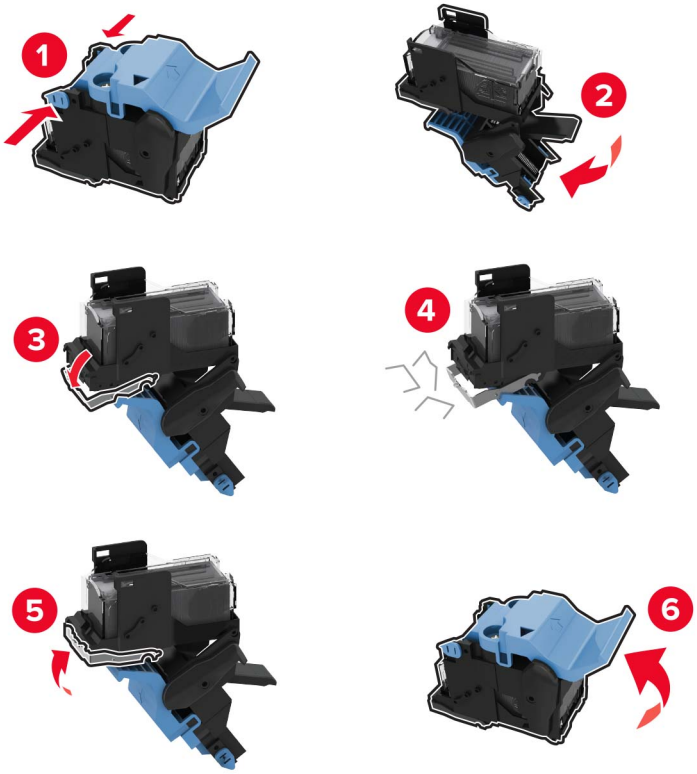

4 Insérez le support de la cartouche d'agrafes jusqu'à ce qu'il *s'enclenche*.

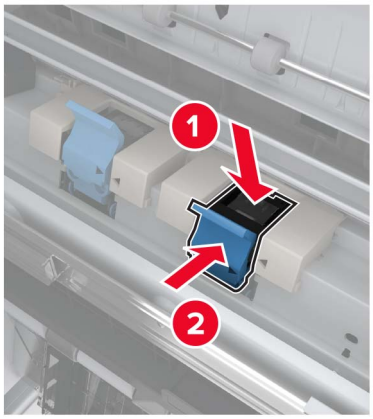

5 Poussez l'unité de finition de livret à sa place, puis fermez la porte.

Dépannage

Problèmes de connexion réseau

Impossible d'ouvrir Embedded Web Server

Action	Oui	Non
Etape 1 Vérifiez que vous utilisez un navigateur pris en charge : • Internet Explorer® version 9 ou ultérieure • Safari version 8.0.3 ou ultérieure • Google Chrome™ • Mozilla Firefox Votre navigateur est-il pris en charge ?	Passez à l'étape 2.	Installez un navigateur pris en charge.
Etape 2 Vérifiez que l'adresse IP de l'imprimante est correcte. Obtenez l'adresse IP de l'imprimante : • Sur l'écran d'accueil : • Depuis la section TCP/IP du menu Réseau/Ports • En imprimant une page de configuration réseau ou une page des paramètres du menu, puis en localisant la section TCP/IP **Remarque :** une adresse IP apparaît sous la forme de quatre séries de chiffres séparées par des points, par exemple 123.123.123.123. L'adresse IP de l'imprimante est-elle correcte ?	Passez à l'étape 3.	Saisissez l'adresse IP correcte de l'imprimante dans le champ d'adresse.
Etape 3 Vérifiez que l'imprimante est sous tension. L'imprimante est-elle sous tension ?	Passez à l'étape 4.	Mettez l'imprimante sous tension.
Etape 4 Vérifiez que votre connexion réseau est active. La connexion réseau est-elle active ?	Passez à l'étape 5.	Contactez votre administrateur.
Etape 5 Assurez-vous que les câbles sont correctement reliés à l'imprimante et au serveur d'impression. Pour plus d'informations, consultez la documentation d'installation fournie avec l'imprimante. Les câbles sont-ils correctement branchés ?	Passez à l'étape 6.	Assurez-vous que les câbles sont correctement branchés.

Action	Oui	Non
Etape 6 Vérifiez si les serveurs proxy Web sont désactivés. Les serveurs proxy Web sont-ils désactivés ?	Passez à l'étape 7.	Contactez votre administrateur.
Etape 7 Accédez au serveur Web incorporé. Embedded Web Server s'est-il ouvert ?	Le problème est résolu.	Contact **l'assistance clientèle**.

Impossible de lire le lecteur flash

Action	Oui	Non
Etape 1 Vérifiez si le lecteur flash est inséré dans le port USB avant. **Remarque :** Le lecteur flash ne fonctionne pas dans le port USB arrière. Le lecteur flash est-il inséré dans le port approprié ?	Passez à l'étape 2.	Insérez le lecteur flash dans le port approprié.
Etape 2 Vérifiez si le lecteur flash est pris en charge. Pour plus d'informations, reportez-vous à la section « Lecteurs flash et types de fichiers pris en charge » à la page 41. Le lecteur flash est-il pris en charge ?	Passez à l'étape 3.	Insérez un lecteur flash pris en charge.
Etape 3 **a** Vérifiez que le port USB est activé. Pour plus d'informations, reportez-vous à la section « Activation du port USB » à la page 142. **b** Retirez le lecteur flash, puis réinsérez-le. L'imprimante reconnaît-elle le lecteur flash ?	Le problème est résolu.	Contactez **l'assistance clientèle**.

Activation du port USB

Sur l'écran d'accueil, appuyez sur **Paramètres** > **Réseau/Ports** > **USB** > **Activer port USB**.

Vérification de la connectivité de l'imprimante

1. Sur l'écran d'accueil, appuyez sur **Paramètres** > **Rapports** > **Réseau** > **Page de configuration du réseau**.
2. Vérifiez la première section de la page de configuration du réseau et assurez-vous que l'état est Connectée.

   Si l'état est Non connectée, il se peut que la connexion de réseau local ne soit pas activée ou que le câble réseau soit débranché ou ne fonctionne pas correctement. Contactez votre administrateur pour obtenir une assistance.

Erreur 900.xy

Eteignez l'imprimante, puis attendez environ 10 secondes avant de la remettre sous tension.

Problèmes liés aux options matérielles

Impossible de détecter l'option interne

Action	Oui	Non
Etape 1 Eteignez l'imprimante, attendez environ 10 secondes, puis rallumez-la. L'option interne fonctionne-t-elle correctement ?	Le problème est résolu.	Passez à l'étape 2.
Etape 2 Imprimez la page des paramètres de menu, puis vérifiez si l'option interne apparaît dans la liste des fonctionnalités installées. L'option interne est-elle répertoriée sur la page des paramètres de menus ?	Passez à l'étape 4.	Passez à l'étape 3.
Etape 3 Vérifiez si l'option interne est correctement installée dans la carte contrôleur. **a** Mettez l'imprimante hors tension, puis débranchez le cordon d'alimentation de la prise électrique. **b** Assurez-vous que l'option interne est installée dans le connecteur approprié de la carte contrôleur. **c** Branchez le câble d'alimentation à la prise électrique, puis mettez l'imprimante sous tension. ⚠ **ATTENTION—RISQUE DE BLESSURE :** Pour éviter tout risque d'incendie et de choc électrique, branchez le cordon d'alimentation à une prise électrique répondant aux exigences requises, correctement mise à la terre, proche du produit et facile d'accès. L'option interne fonctionne-t-elle correctement ?	Le problème est résolu.	Passez à l'étape 4.
Etape 4 **a** Vérifiez si l'option interne est disponible dans le pilote d'impression. **Remarque :** Il peut être nécessaire d'ajouter l'option interne manuellement dans le pilote d'impression afin de la rendre disponible pour les travaux d'impression. Pour plus d'informations, reportez-vous à la section « Ajout d'options disponibles dans le pilote d'impression » à la page 221. **b** Relancez la tâche d'impression. L'option interne fonctionne-t-elle correctement ?	Le problème est résolu.	Contact **assistance clientèle**.

Mémoire flash défectueuse détectée

Essayez les solutions suivantes :

- Remplacez la mémoire flash défectueuse.
- Sur le panneau de commandes de l'imprimante, sélectionnez **Continuer** pour ignorer le message et poursuivre l'impression.
- Annulez le travail d'impression en cours.

Espace insuffisant dans la mémoire flash pour les ressources

Essayez les solutions suivantes :

- Sur le panneau de commandes de l'imprimante, sélectionnez **Continuer** pour effacer le message et poursuivre l'impression.
- Supprimez les polices, les macros et autres données stockées dans la mémoire flash.
- Installez une mémoire flash d'une capacité supérieure.

Remarque : Les polices et macros téléchargées qui n'ont pas été stockées auparavant dans la mémoire flash sont supprimées.

Mémoire flash non formatée détectée

Essayez les solutions suivantes :

- Sur le panneau de commandes, sélectionnez **Continuer** pour arrêter la défragmentation et poursuivre l'impression.
- Formatez la mémoire flash.

  Remarque : Si le message d'erreur reste affiché, la mémoire flash est peut-être défectueuse et doit être remplacée.

Problèmes liés aux fournitures

Fournitures non-Lexmark

Une fourniture ou un composant non-Lexmark a été détecté dans l'imprimante.

Pour un fonctionnement optimal de votre imprimante Lexmark, installez toujours des fournitures et des composants Lexmark. L'utilisation de fournitures ou de pièces tierces risque d'affecter les performances, la fiabilité ou la durée de vie de l'imprimante et de ses composants de traitement d'images.

Tous les indicateurs de longévité sont conçus pour fonctionner avec des consommables et des composants Lexmark et risquent de fournir des résultats inattendus en cas d'utilisation de consommables ou de composants tiers. Les composants de traitement d'images utilisés au-delà de la durée de vie prévue risquent d'endommager votre imprimante Lexmark ou ses composants.

Avertissement—Danger potentiel : L'utilisation de fournitures ou de composants tiers peut avoir des conséquences sur la couverture de la garantie. Les dommages causés par l'utilisation de fournitures ou de composants tiers risquent de ne pas être couverts par la garantie.

Pour accepter ces risques et continuer à utiliser des fournitures ou des composants non authentiques dans votre imprimante, appuyez simultanément sur les touches **X** et **#** du panneau de commandes pendant 15 secondes.

Si vous n'acceptez pas ces risques, retirez la fourniture ou le composant tiers de votre imprimante et installez une fourniture ou un composant Lexmark. Pour plus d'informations, reportez-vous à la section « Utilisation de pièces et autres consommables authentiques Lexmark » à la page 83.

Si, une fois que vous avez appuyé simultanément sur les touches **X** et **#** pendant 15 secondes, l'imprimante n'imprime toujours pas, réinitialisez le compteur d'utilisation des fournitures.

1. A partir du panneau de commandes, accédez à :

   Paramètres > **Périphérique** > **Maintenance** > **Menu de configuration** > **Utilisation des consommables et compteurs**

2. Sélectionnez le composant ou la fourniture que vous souhaitez réinitialiser, puis sélectionnez **Démarrer**.
3. Consultez le message d'avertissement, puis sélectionnez **Continuer**.
4. Appuyez simultanément sur les touches **X** et **#** pendant 15 secondes pour effacer le message.

Remarque : Si vous ne parvenez pas à réinitialiser les compteurs d'utilisation des fournitures, renvoyez l'élément au point de vente.

Maintenance du scanner requise, utilisez le kit DAA

La maintenance planifiée de l'imprimante doit avoir lieu. Pour obtenir de plus amples informations, rendez-vous sur **http://support.lexmark.com** ou contactez votre technicien, et indiquez le message obtenu.

Problèmes de chargement du papier

Enveloppe collée pendant l'impression

Action	Oui	Non
1 Utilisez des enveloppes qui ont été entreposées dans un environnement sec. **Remarque :** l'impression sur des enveloppes à forte teneur en humidité peut affecter l'ouverture des volets. 2 Relancez le travail d'impression. L'enveloppe est-elle collée pendant l'impression ?	Contactez **l'assistance clientèle**.	Le problème est résolu.

L'impression assemblée ne fonctionne pas

Action	Oui	Non
Etape 1 **a** Sur l'écran d'accueil, appuyez sur **Paramètres** > **Imprimer** > **Mise en page** > **Assembler**. **b** Définissez l'option Assembler sur Activé. **c** Imprimez le document. Les pages sont-elles assemblées correctement ?	Le problème est résolu.	Passez à l'étape 2.
Etape 2 **a** Ouvrez la boîte de dialogue Imprimer dans le document que vous souhaitez imprimer, puis sélectionnez Assembler. **b** Imprimez le document. Les pages sont-elles assemblées correctement ?	Le problème est résolu.	Passez à l'étape 3.
Etape 3 **a** Réduisez le nombre de pages à imprimer. **b** Imprimez le document. Les pages sont-elles assemblées correctement ?	Le problème est résolu.	Contactez **l'assistance clientèle**.

Papier recourbé

Remarque : Avant de résoudre le problème, imprimez les pages de test de qualité d'impression. A partir du panneau de commandes, accédez à **Paramètres** > **Dépannage** > **Pages de test de qualité d'impression**.

Action	Oui	Non
Etape 1 **a** Ajustez les guides au format du papier chargé dans le tiroir. **b** Imprimez le document. Le papier est-il toujours recourbé ?	Passez à l'étape 2.	Le problème est résolu.
Etape 2 **a** En fonction de votre système d'exploitation, définissez le type et le grammage du papier à partir de la boîte de dialogue Préférences d'impression ou Imprimer. **Remarques :** • Assurez-vous que les paramètres correspondent au papier chargé dans le tiroir. • Vous pouvez également modifier les paramètres dans le menu Papier du panneau de commandes de l'imprimante. **b** Imprimez le document. Le papier est-il toujours recourbé ?	Passez à l'étape 3.	Le problème est résolu.

Action	Oui	Non
Etape 3 **a** Retirez le papier du tiroir et retournez-le. **b** Imprimez le document. Le papier est-il toujours recourbé ?	Passez à l'étape 4.	Le problème est résolu.
Etape 4 **a** Chargez du papier provenant d'une nouvelle ramette. **Remarque :** Le papier a été exposé à un taux d'humidité élevé. Conservez le papier dans son emballage d'origine jusqu'à ce que vous soyez prêt à l'utiliser. **b** Imprimez le document. Le papier est-il toujours recourbé ?	Contact **l'assistance clientèle**.	Le problème est résolu.

La fonction de chaînage des tiroirs ne fonctionne pas

Action	Oui	Non
Etape 1 **a** Vérifiez que le format et le type du papier chargé dans les tiroirs sont identiques. **b** Vérifiez que les guides-papier sont correctement positionnés. **c** Imprimez le document. Les tiroirs sont-ils correctement chaînés ?	Le problème est résolu.	Passez à l'étape 2.
Etape 2 **a** Sur l'écran d'accueil, appuyez sur **Paramètres** > **Papier** > **Configuration du tiroir** > **Format/Type de papier**. **b** Réglez le format et le type de papier de sorte qu'ils correspondent à ceux du papier chargé dans les tiroirs chaînés. **c** Imprimez le document. Les tiroirs sont-ils correctement chaînés ?	Le problème est résolu.	Contactez **l'assistance clientèle**.

Vérifiez la connexion du tiroir

Essayez les solutions suivantes :

- Eteignez l'imprimante, attendez environ 10 secondes, puis rallumez-la.

  Si l'erreur se produit une seconde fois, procédez comme suit :

  1. Eteignez l'imprimante.
  2. Débranchez le cordon d'alimentation de la prise de courant.
  3. Retirez le tiroir indiqué.
  4. Insérez le bac.

5 Branchez le câble d'alimentation à la prise de courant.

ATTENTION—RISQUE DE BLESSURE : Pour éviter tout risque d'électrocution ou d'incendie, branchez le câble d'alimentation directement à une prise électrique répondant aux exigences requises et correctement mise à la terre, proche du produit et facile d'accès.

6 Mettez l'imprimante sous tension.

Si l'erreur se reproduit, procédez comme suit :

1 Eteignez l'imprimante.
2 Débranchez le cordon d'alimentation de la prise de courant.
3 Retirez le tiroir indiqué.
4 Contactez l'assistance clientèle.

- Sur le panneau de commandes, sélectionnez **Continuer** pour effacer le message et reprendre l'impression.

Bourrages papier fréquents

Action	Oui	Non
Etape 1 **a** Tirez sur le tiroir pour le dégager. **b** Vérifiez que le papier est correctement chargé. **Remarques :** • Assurez-vous que les guides-papier sont correctement positionnés. • Assurez-vous que la hauteur de la pile est en dessous du repère de chargement maximal. • Assurez-vous d'imprimer sur le format et le type de papier recommandés. **c** Insérez le bac. **d** Imprimez le document. Des bourrages papier surviennent-ils toujours fréquemment ?	Passez à l'étape 2.	Le problème est résolu.
Etape 2 **a** Dans le menu Papier du panneau de commandes, vérifiez que l'imprimante détecte le bon format de papier. **b** Relancez la tâche d'impression. Des bourrages papier surviennent-ils toujours fréquemment ?	Passez à l'étape 3.	Le problème est résolu.
Etape 3 **a** Chargez du papier provenant d'une nouvelle ramette. **b** Imprimez le document. Des bourrages papier surviennent-ils toujours fréquemment ?	Contact **l'assistance clientèle**.	Le problème est résolu.

Les pages bloquées ne sont pas réimprimées

Action	Oui	Non
a Sur l'écran d'accueil, appuyez sur **Paramètres** > **Périphérique** > **Notifications** > **Récupération contenu bourrage**. **b** Sélectionnez **Activé** ou **Auto**. **c** Appliquez les modifications. Les pages bloquées sont-elles réimprimées ?	Le problème est résolu.	Contact **l'assistance clientèle**.

Problèmes d'impression

Les documents confidentiels et suspendus ne s'impriment pas

Action	Oui	Non
Etape 1 **a** A partir du panneau de commande, vérifiez que les documents apparaissent dans la liste des travaux suspendus. **Remarque :** si ces documents ne sont pas répertoriés, imprimez-les à l'aide des options Imprimer et Suspendre. **b** Imprimez les documents. Les documents s'impriment-ils ?	Le problème est résolu.	Passez à l'étape 2.
Etape 2 Le travail d'impression peut contenir des erreurs de formatage ou des données non valides. • Supprimez le travail d'impression, puis renvoyez-le. • Dans le cas des fichiers PDF, créez un nouveau fichier, puis imprimez-le. Les documents s'impriment-ils ?	Le problème est résolu.	Passez à l'étape 3.
Etape 3 Si vous imprimez depuis Internet, l'imprimante considère peut-être les multiples titres de travaux comme des doublons. **Pour les utilisateurs Windows** **a** Ouvrez la boîte de dialogue Préférences d'impression. **b** Dans la section Imprimer et suspendre, cochez la case **Conserver les documents en double**. **c** Entrez un code PIN. **d** Relancez le travail d'impression. **Pour les utilisateurs Macintosh** **a** Enregistrez chaque travail sous un nom différent. **b** Envoyez le travail individuellement. Les documents s'impriment-ils ?	Le problème est résolu.	Passez à l'étape 4.

Action	Oui	Non
Etape 4 **a** Supprimez certains travaux suspendus pour libérer la mémoire de l'imprimante. **b** Relancez le travail d'impression. Les documents s'impriment-ils ?	Le problème est résolu.	Passez à l'étape 5.
Etape 5 **a** Ajoutez de la mémoire à l'imprimante. **b** Relancez le travail d'impression. Les documents s'impriment-ils ?	Le problème est résolu.	Contactez **l'assistance clientèle**.

Impression lente

Action	Oui	Non
Etape 1 **a** Assurez-vous que l'imprimante n'est pas en mode Eco ou en mode silencieux. **b** Imprimez le document. L'impression est-elle lente ?	Passez à l'étape 2.	Le problème est résolu.
Etape 2 **a** En fonction de votre système d'exploitation, définissez le type de papier à partir de la boîte de dialogue Préférences d'impression ou Imprimer. **Remarques :** • Assurez-vous que le paramètre correspond au papier chargé dans le tiroir. • Vous pouvez également modifier ce paramètre à partir du panneau de commandes de l'imprimante. **b** Imprimez le document. L'impression est-elle lente ?	Passez à l'étape 3.	Le problème est résolu.
Etape 3 **a** Réduisez le nombre de pages à imprimer. **b** Imprimez le document. L'impression est-elle lente ?	Passez à l'étape 4.	Le problème est résolu.
Etape 4 **a** Supprimez les travaux en attente. **b** Imprimez le document. L'impression est-elle lente ?	Passez à l'étape 5.	Le problème est résolu.

Action	Oui	Non
Etape 5 **a** Branchez correctement le câble de l'imprimante entre l'imprimante et l'ordinateur, le serveur d'impression, une option ou tout autre périphérique réseau. **b** Imprimez le document. L'impression est-elle lente ?	Passez à l'étape 6.	Le problème est résolu.
Etape 6 **a** Dans le menu Qualité du panneau de commandes, définissez la résolution d'impression sur 4800 CQ. **b** Imprimez le document. L'impression est-elle lente ?	Passez à l'étape 7.	Le problème est résolu.
Etape 7 **a** Assurez-vous que l'imprimante n'est pas en surchauffe. **Remarques :** • Après un long travail d'impression, laissez refroidir l'imprimante. • Respectez la température ambiante recommandée pour l'imprimante. Pour plus d'informations, reportez-vous à la section « Sélection d'un emplacement pour l'imprimante » à la page 12. **b** Imprimez le document. L'impression est-elle lente ?	Passez à l'étape 8.	Le problème est résolu.
Etape 8 **a** Ajoutez de la mémoire à l'imprimante. **b** Imprimez le document. L'impression est-elle lente ?	Contact **l'assistance clientèle**.	Le problème est résolu.

Les travaux d'impression ne s'impriment pas

Action	Oui	Non
Etape 1 **a** A partir du document que vous tentez d'imprimer, ouvrez la boîte de dialogue Imprimer et vérifiez que vous avez sélectionné l'imprimante appropriée. **b** Relancez le travail d'impression. Le document s'imprime-t-il ?	Le problème est résolu.	Passez à l'étape 2.

Action	Oui	Non
Etape 2 **a** Vérifiez que l'imprimante est sous tension. **b** Résolvez les éventuels messages s'affichant à l'écran. **c** Relancez le travail d'impression. Le document s'imprime-t-il ?	Le problème est résolu.	Passez à l'étape 3.
Etape 3 **a** Assurez-vous que les ports sont opérationnels et que les câbles sont correctement branchés à l'ordinateur et à l'imprimante. Pour plus d'informations, consultez la documentation d'installation fournie avec l'imprimante. **b** Relancez le travail d'impression. Le document s'imprime-t-il ?	Le problème est résolu.	Passez à l'étape 4.
Etape 4 **a** Eteignez l'imprimante, attendez environ 10 secondes, puis rallumez-la. **b** Relancez le travail d'impression. Le document s'imprime-t-il ?	Le problème est résolu.	Passez à l'étape 5.
Etape 5 **a** Désinstallez, puis réinstallez le logiciel de l'imprimante. **Remarque :** le logiciel de l'imprimante est disponible à l'adresse **http://support.lexmark.com**. **b** Relancez le travail d'impression. Le document s'imprime-t-il ?	Le problème est résolu.	Contactez **l'assistance clientèle**.

Qualité d'impression médiocre

Pages vierges ou blanches

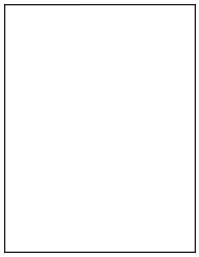

Remarque : Avant de résoudre le problème, imprimez les pages de test de qualité d'impression. Sur l'écran d'accueil, accédez à **Paramètres** > **Dépannage** > **Pages de test de qualité d'impression**.

Action	Oui	Non
Etape 1 **a** Examinez les pages de test afin de déterminer quelle couleur est concernée par le problème. **b** Retirez puis réinstallez le photoconducteur. **Avertissement—Danger potentiel :** n'exposez pas le photoconducteur à la lumière directe pendant plus d'une minute. Une exposition prolongée à la lumière pourrait altérer la qualité d'impression. **Avertissement—Danger potentiel :** Ne touchez pas le tambour du photoconducteur. Dans le cas contraire, vous risqueriez d'altérer la qualité des prochaines tâches. **c** Imprimez le document. L'imprimante imprime-t-elle toujours des pages vierges ou blanches ?	Passez à l'étape 2.	Le problème est résolu.
Etape 2 **a** Nettoyez la lentille de la tête d'impression. **b** Imprimez le document. L'imprimante imprime-t-elle toujours des pages vierges ou blanches ?	Passez à l'étape 3.	Le problème est résolu.
Etape 3 **a** Replace the photoconductor unit. **b** Imprimez le document. L'imprimante imprime-t-elle toujours des pages vierges ou blanches ?	Contact **l'assistance clientèle**.	Le problème est résolu.

Impression sombre

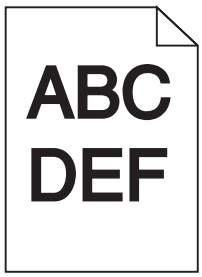

Remarque : Avant de résoudre le problème, imprimez les pages de test de qualité d'impression. Sur l'écran d'accueil, accédez à **Paramètres** > **Dépannage** > **Pages de test de qualité d'impression**.

Action	Oui	Non
Etape 1 **a** Dans le menu Qualité du panneau de commandes, sélectionnez **Réglage couleur**. **b** Imprimez le document. L'impression est-elle toujours trop sombre ?	Passez à l'étape 2.	Le problème est résolu.

Action	Oui	Non
Etape 2 **a** En fonction de votre système d'exploitation, réduisez l'intensité du toner à partir de la boîte de dialogue Préférences d'impression ou Imprimer. **Remarque :** Vous pouvez également modifier les paramètres à partir du panneau de commandes de l'imprimante. **b** Imprimez le document. L'impression est-elle toujours trop sombre ?	Passez à l'étape 3.	Le problème est résolu.
Etape 3 **a** En fonction de votre système d'exploitation, définissez le type, la texture et le grammage du papier à partir de la boîte de dialogue Préférences d'impression ou Imprimer. **Remarques :** • Assurez-vous que les paramètres correspondent au papier chargé dans le tiroir. • Vous pouvez également modifier les paramètres à partir du panneau de commandes de l'imprimante. **b** Imprimez le document. L'impression est-elle toujours trop sombre ?	Passez à l'étape 4.	Le problème est résolu.
Etape 4 Vérifiez que le papier ne présente pas de surface texturée ou grenée. Imprimez-vous sur du papier texturé ou grené ?	Passez à l'étape 5.	Passez à l'étape 6.
Etape 5 **a** Modifiez les paramètres de texture pour qu'ils correspondent au papier utilisé pour l'impression. **b** Imprimez le document. L'impression est-elle toujours trop sombre ?	Passez à l'étape 6.	Le problème est résolu.
Etape 6 **a** Chargez du papier provenant d'une nouvelle ramette. **Remarque :** Le papier a été exposé à un taux d'humidité élevé. Conservez le papier dans son emballage d'origine jusqu'à ce que vous soyez prêt à l'utiliser. **b** Imprimez le document. L'impression est-elle toujours trop sombre ?	Passez à l'étape 7.	Le problème est résolu.
Etape 7 **a** Nettoyez la lentille de la tête d'impression. **b** Imprimez le document. L'impression est-elle toujours trop sombre ?	Passez à l'étape 8.	Le problème est résolu.

Action	Oui	Non
Etape 8 **a** Examinez les pages de test afin de déterminer quelle couleur est concernée par le problème. **b** Replace the photoconductor unit. **c** Imprimez le document. L'impression est-elle toujours trop sombre ?	Contact **l'assistance clientèle**.	Le problème est résolu.

Images rémanentes

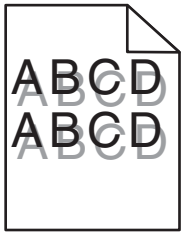

Remarque : Avant de résoudre le problème, imprimez les pages de test de qualité d'impression. Sur l'écran d'accueil, accédez à **Paramètres** > **Dépannage** > **Pages de test de qualité d'impression**.

Action	Oui	Non
Etape 1 **a** Chargez le tiroir de papier aux type et grammage appropriés. **b** Imprimez le document. Des images rémanentes apparaissent-elles toujours sur les impressions ?	Passez à l'étape 2.	Le problème est résolu.
Etape 2 **a** En fonction de votre système d'exploitation, définissez le type et le grammage du papier à partir de la boîte de dialogue Préférences d'impression ou Imprimer. **Remarques :** • Assurez-vous que les paramètres correspondent au papier chargé dans le tiroir. • Vous pouvez également modifier les paramètres à partir du panneau de commandes de l'imprimante. **b** Imprimez le document. Des images rémanentes apparaissent-elles toujours sur les impressions ?	Passez à l'étape 3.	Le problème est résolu.
Etape 3 **a** Nettoyez la lentille de la tête d'impression. **b** Imprimez le document. Des images rémanentes apparaissent-elles toujours sur les impressions ?	Passez à l'étape 4.	Le problème est résolu.

Action	Oui	Non
Etape 4 **a** Examinez les pages de test afin de déterminer quelle couleur est concernée par le problème. **b** Retirez puis réinstallez le photoconducteur. **Avertissement—Danger potentiel :** n'exposez pas le photoconducteur à la lumière directe pendant plus d'une minute. Une exposition prolongée à la lumière pourrait altérer la qualité d'impression. **Avertissement—Danger potentiel :** Ne touchez pas le tambour du photoconducteur. Dans le cas contraire, vous risqueriez d'altérer la qualité des prochaines tâches. **c** Imprimez le document. Des images rémanentes apparaissent-elles toujours sur les impressions ?	Contact **l'assistance clientèle**.	Le problème est résolu.

Arrière-plan gris ou coloré

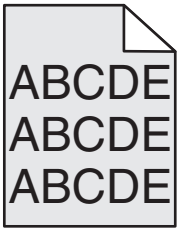

Remarque : Avant de résoudre le problème, imprimez les pages de test de qualité d'impression. Sur l'écran d'accueil, accédez à **Paramètres** > **Dépannage** > **Pages de test de qualité d'impression**.

Action	Oui	Non
Etape 1 **a** Sur l'écran d'accueil, appuyez sur **Paramètres** > **Imprimer** > **Qualité**. **b** Réglez l'intensité du toner. **c** Imprimez le document. Un arrière-plan gris ou coloré apparaît-il toujours sur les impressions ?	Passez à l'étape 2.	Le problème est résolu.
Etape 2 **a** Sur l'écran d'accueil, appuyez sur **Paramètres** > **Imprimer** > **Qualité** > **Traitement avancé de l'image** > **Réglage couleur**. **b** Démarrez le processus. **c** Imprimez le document. Un arrière-plan gris ou coloré apparaît-il toujours sur les impressions ?	Passez à l'étape 3.	Le problème est résolu.

Action	Oui	Non
Etape 3 **a** Nettoyez la lentille de la tête d'impression. **b** Imprimez le document. Un arrière-plan gris ou coloré apparaît-il toujours sur les impressions ?	Passez à l'étape 4.	Le problème est résolu.
Etape 4 **a** Examinez les pages de test afin de déterminer quelle couleur est concernée par le problème. **b** Désinstallez, puis réinstallez le photoconducteur et la cartouche de toner. **Avertissement—Danger potentiel :** n'exposez pas le photoconducteur à la lumière directe pendant plus d'une minute. Une exposition prolongée à la lumière pourrait altérer la qualité d'impression. **Avertissement—Danger potentiel :** Ne touchez pas le tambour du photoconducteur. Dans le cas contraire, vous risqueriez d'altérer la qualité des prochaines tâches. **c** Imprimez le document. Un arrière-plan gris ou coloré apparaît-il toujours sur les impressions ?	Contact **l'assistance clientèle**.	Le problème est résolu.

Lignes noires horizontales

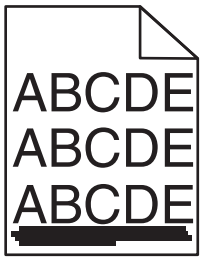

Remarques :

- Avant de résoudre le problème, imprimez les pages de test de qualité d'impression. Sur l'écran d'accueil, accédez à **Paramètres** > **Dépannage** > **Pages de test de qualité d'impression**.
- Si des lignes noires horizontales apparaissent toujours sur vos impressions, reportez-vous à la rubrique « Défaillances répétées ».

Action	Oui	Non
Etape 1 **a** En fonction de votre système d'exploitation, définissez le tiroir ou chargeur à partir de la boîte de dialogue Préférences d'impression ou Imprimer. **b** Imprimez le document. Des lignes noires horizontales apparaissent-elles toujours sur les impressions ?	Passez à l'étape 2.	Le problème est résolu.

Action	Oui	Non
Etape 2 **a** En fonction de votre système d'exploitation, définissez le type et le grammage du papier à partir de la boîte de dialogue Préférences d'impression ou Imprimer. **Remarques :** • Assurez-vous que les paramètres correspondent au papier chargé dans le tiroir. • Vous pouvez également modifier les paramètres à partir du panneau de commandes de l'imprimante. **b** Imprimez le document. Des lignes noires horizontales apparaissent-elles toujours sur les impressions ?	Passez à l'étape 3.	Le problème est résolu.
Etape 3 **a** Chargez du papier provenant d'une nouvelle ramette. **Remarque :** Le papier a été exposé à un taux d'humidité élevé. Conservez le papier dans son emballage d'origine jusqu'à utilisation. **b** Imprimez le document. Des lignes noires horizontales apparaissent-elles toujours sur les impressions ?	Passez à l'étape 4.	Le problème est résolu.
Etape 4 **a** Examinez les pages de test afin de déterminer quelle couleur est concernée par le problème. **b** Retirez puis réinstallez le photoconducteur. **Avertissement—Danger potentiel :** n'exposez pas le photoconducteur à la lumière directe pendant plus d'une minute. Une exposition prolongée à la lumière pourrait altérer la qualité d'impression. **Avertissement—Danger potentiel :** Ne touchez pas le tambour du photoconducteur. Dans le cas contraire, vous risqueriez d'altérer la qualité des prochaines tâches. **c** Imprimez le document. Des lignes noires horizontales apparaissent-elles toujours sur les impressions ?	Passez à l'étape 5.	Le problème est résolu.
Etape 5 **a** Nettoyez la lentille de la tête d'impression. **b** Imprimez le document. Des lignes noires horizontales apparaissent-elles toujours sur les impressions ?	Passez à l'étape 6.	Le problème est résolu.

Action	Oui	Non
Etape 6 **a** Replace the photoconductor unit. **b** Imprimez le document. Des lignes noires horizontales apparaissent-elles toujours sur les impressions ?	Contact **l'assistance clientèle**.	Le problème est résolu.

Lignes blanches horizontales

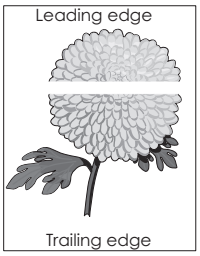

Remarques :

- Avant de résoudre le problème, imprimez les pages de test de qualité d'impression. Sur l'écran d'accueil, accédez à **Paramètres** > **Dépannage** > **Pages de test de qualité d'impression**.
- Si des lignes noires horizontales apparaissent toujours sur vos impressions, reportez-vous à la rubrique « Défaillances répétées ».

Action	Oui	Non
Etape 1 **a** En fonction de votre système d'exploitation, définissez le type et le grammage du papier à partir de la boîte de dialogue Préférences d'impression ou Imprimer. **Remarques :** • Assurez-vous que les paramètres correspondent au papier chargé dans le tiroir. • Vous pouvez également modifier les paramètres à partir du panneau de commandes de l'imprimante. **b** Imprimez le document. Des lignes blanches horizontales apparaissent-elles toujours sur les impressions ?	Passez à l'étape 2.	Le problème est résolu.
Etape 2 **a** Alimentez le tiroir ou chargeur avec du papier de type recommandé. **b** Imprimez le document. Des lignes blanches horizontales apparaissent-elles toujours sur les impressions ?	Passez à l'étape 3.	Le problème est résolu.

Action	Oui	Non
Etape 3 **a** Examinez les pages de test afin de déterminer quelle couleur est concernée par le problème. **b** Retirez puis réinstallez le photoconducteur. **Avertissement—Danger potentiel :** n'exposez pas le photoconducteur à la lumière directe pendant plus d'une minute. Une exposition prolongée à la lumière peut provoquer des problèmes de qualité d'impression. **Avertissement—Danger potentiel :** Ne touchez pas le tambour du photoconducteur. Dans le cas contraire, vous risqueriez d'altérer la qualité des prochaines tâches. **c** Imprimez le document. Des lignes blanches horizontales apparaissent-elles toujours sur les impressions ?	Passez à l'étape 4.	Le problème est résolu.
Etape 4 **a** Nettoyez la lentille de la tête d'impression. **b** Imprimez le document. Des lignes blanches horizontales apparaissent-elles toujours sur les impressions ?	Passez à l'étape 5.	Le problème est résolu.
Etape 5 **a** Replace the photoconductor unit. **b** Imprimez le document. Des lignes blanches horizontales apparaissent-elles toujours sur les impressions ?	Contact **l'assistance clientèle**.	Le problème est résolu.

Les marges sont incorrectes.

Action	Oui	Non
Etape 1 **a** Ajustez les guides au format du papier chargé dans le tiroir. **b** Imprimez le document. Les marges sont-elles correctes ?	Le problème est résolu.	Passez à l'étape 2.

Action	Oui	Non
Etape 2 **a** En fonction de votre système d'exploitation, définissez le format de papier à partir de la boîte de dialogue Préférences d'impression ou Imprimer. **Remarques :** • Assurez-vous que le paramètre correspond au papier chargé. • Vous pouvez également modifier ce paramètre à partir du panneau de commandes de l'imprimante. **b** Imprimez le document. Les marges sont-elles correctes ?	Le problème est résolu.	Contact **l'assistance clientèle**.

Caractères inégaux ou irréguliers

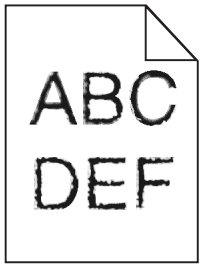

Remarque : Avant de résoudre le problème, imprimez les pages de test de qualité d'impression. A partir du panneau de commandes, accédez à **Paramètres** > **Dépannage** > **Pages de test de qualité d'impression**.

Action	Oui	Non
a Vérifiez si l'imprimante prend en charge les polices installées sur votre ordinateur. **1** A partir du panneau de commandes, accédez à : **Paramètres** > **Rapports** > **Imprimer** > **Impression polices** **2** Sélectionnez **Polices PCL** ou **Polices PS**. **b** Si la police n'est pas prise en charge, installez-en une qui le soit. Pour plus d'informations, contactez votre administrateur. **c** Imprimez le document. Les impressions présentent-elles toujours des caractères inégaux ou irréguliers ?	Contact **l'assistance clientèle**.	Le problème est résolu.

Impression claire

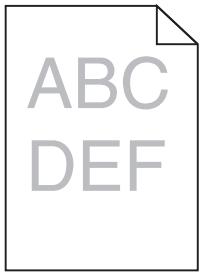

Remarque : Avant de résoudre le problème, imprimez les pages de test de qualité d'impression. Sur l'écran d'accueil, accédez à **Paramètres** > **Dépannage** > **Pages de test de qualité d'impression**.

Action	Oui	Non
Etape 1 **a** Dans le menu Qualité du panneau de commandes, sélectionnez **Réglage couleur**. **b** Imprimez le document. L'impression est-elle toujours trop claire ?	Passez à l'étape 2.	Le problème est résolu.
Etape 2 **a** En fonction de votre système d'exploitation, augmentez l'intensité du toner à partir de la boîte de dialogue Préférences d'impression ou Imprimer. **Remarque :** Vous pouvez également modifier les paramètres à partir du panneau de commandes de l'imprimante. **b** Imprimez le document. L'impression est-elle toujours trop claire ?	Passez à l'étape 3.	Le problème est résolu.
Etape 3 **a** En fonction de votre système d'exploitation, définissez le type, la texture et le grammage du papier à partir de la boîte de dialogue Préférences d'impression ou Imprimer. **Remarques :** • Assurez-vous que les paramètres correspondent au papier chargé dans le tiroir. • Vous pouvez également modifier les paramètres à partir du panneau de commandes de l'imprimante. **b** Imprimez le document. L'impression est-elle toujours trop claire ?	Passez à l'étape 4.	Le problème est résolu.
Etape 4 Vérifiez que le papier ne présente pas de surface texturée ou grenée. Imprimez-vous sur du papier texturé ou grené ?	Passez à l'étape 5.	Passez à l'étape 6.

Action	Oui	Non
Etape 5 **a** Modifiez les paramètres de texture pour qu'ils correspondent au papier utilisé pour l'impression. **b** Imprimez le document. L'impression est-elle toujours trop claire ?	Passez à l'étape 6.	Le problème est résolu.
Etape 6 **a** Chargez du papier provenant d'une nouvelle ramette. **Remarque :** Le papier a été exposé à un taux d'humidité élevé. Conservez le papier dans son emballage d'origine jusqu'à ce que vous soyez prêt à l'utiliser. **b** Imprimez le document. L'impression est-elle toujours trop claire ?	Passez à l'étape 7.	Le problème est résolu.
Etape 7 **a** Nettoyez la lentille de la tête d'impression. **b** Imprimez le document. L'impression est-elle toujours trop claire ?	Passez à l'étape 8.	Le problème est résolu.
Etape 8 **a** Examinez les pages de test afin de déterminer quelle couleur est concernée par le problème. **b** Replace the photoconductor unit. **c** Imprimez le document. L'impression est-elle toujours trop claire ?	Contact **l'assistance clientèle**.	Le problème est résolu.

Impression tachetée et points

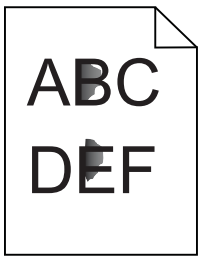

Remarque : Avant de résoudre le problème, imprimez les pages de test de qualité d'impression. Sur l'écran d'accueil, accédez à **Paramètres** > **Dépannage** > **Pages de test de qualité d'impression**.

Action	Oui	Non
Etape 1 Vérifiez que l'imprimante n'est entachée d'aucune fuite de toner. L'imprimante est-elle exempte de fuites de toner ?	Passez à l'étape 2.	Contact **l'assistance clientèle**.
Etape 2 **a** Sur l'écran d'accueil, appuyez sur **Paramètres** > **Périphérique** > **Préférences**. **b** Vérifiez si les paramètres de type et de format du papier correspondent au type et au format du papier définis dans le tiroir. Les paramètres correspondent-ils ?	Passez à l'étape 4.	Passez à l'étape 3.
Etape 3 **a** Modifiez le format et le type de papier dans le menu Papier ou réglez les paramètres de format dans le tiroir. **b** Imprimez un document. L'impression est-elle toujours tachetée ?	Passez à l'étape 4.	Le problème est résolu.
Etape 4 **a** Remplacez le papier texturé ou grené chargé dans le tiroir par du papier ordinaire. **b** Imprimez un document. L'impression est-elle toujours tachetée ?	Passez à l'étape 5.	Le problème est résolu.
Etape 5 **a** Nettoyez la lentille de la tête d'impression. **b** Imprimez le document. L'impression est-elle toujours tachetée ?	Passez à l'étape 6.	Le problème est résolu.
Etape 6 **a** Examinez les pages de test afin de déterminer quelle couleur est concernée par le problème. **b** Replace the photoconductor unit. **c** Imprimez le document. L'impression est-elle toujours tachetée ?	Contact **l'assistance clientèle**.	Le problème est résolu.

Impression inclinée ou déformée

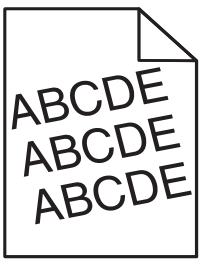

Remarque : Avant de résoudre le problème, imprimez les pages de test de qualité d'impression. A partir du panneau de commandes, accédez à **Paramètres** > **Dépannage** > **Pages de test de qualité d'impression**.

Action	Oui	Non
Etape 1 **a** Ajustez les guides au format du papier chargé dans le tiroir. **b** Imprimez le document. L'impression est-elle toujours inclinée ou déformée ?	Passez à l'étape 2.	Le problème est résolu.
Etape 2 **a** Chargez du papier provenant d'une nouvelle ramette. **Remarque :** Le papier a été exposé à un taux d'humidité élevé. Conservez le papier dans son emballage d'origine jusqu'à ce que vous soyez prêt à l'utiliser. **b** Imprimez le document. L'impression est-elle toujours inclinée ou déformée ?	Passez à l'étape 3.	Le problème est résolu.
Etape 3 **a** Assurez-vous d'imprimer sur un format de papier pris en charge. **b** Imprimez le document. L'impression est-elle toujours inclinée ou déformée ?	Contact **l'assistance clientèle**.	Le problème est résolu.

Défaillances répétées

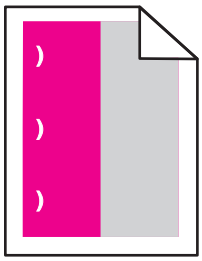

Remarque : Avant de résoudre le problème, imprimez les pages de test de qualité d'impression. Sur l'écran d'accueil, accédez à **Paramètres** > **Dépannage** > **Pages de test de qualité d'impression**.

Action	Oui	Non
Etape 1 Examinez les pages de test afin de déterminer quelle couleur est concernée par le problème. Une seule couleur est-elle affectée ?	Passez à l'étape 2.	Passez à l'étape 3.
Etape 2 **a** A l'aide des *pages de test de qualité d'impression*, mesurez la distance entre les défauts qui se répètent sur la page de la couleur affectée. **b** Remplacez la fourniture qui correspond à la mesure sur la page de la couleur affectée. **Photoconducteur** • 96 mm (3,78 po.) • 38 mm (1,50 po) **Unité de développement** 32 mm (1,26 po.) **c** Imprimez les pages de test de qualité d'impression. Les défaillances persistent-elles ?	Notez la distance, puis contactez **l'assistance clientèle** ou votre technicien.	Le problème est résolu.
Etape 3 **a** A l'aide des *pages de test de qualité d'impression*, mesurez la distance entre les défauts sur la page de la couleur affectée. **b** Remplacez la fourniture qui correspond à la mesure sur la page de la couleur affectée. **Rouleau de transfert** 63 mm (2,48 po.) **Courroie de transfert** 76 mm (2,99 po.) **Unité de fusion** • 98 mm (3,86 po.) • 124 mm (4,88 po.) • 158 mm (6,22 po.) **c** Imprimez les pages de test de qualité d'impression. Les défaillances persistent-elles ?	Notez la distance, puis contactez **l'assistance clientèle** ou votre technicien.	Le problème est résolu.

Images noires ou de couleur unie

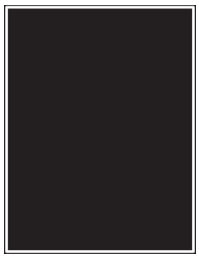

Remarque : Avant de résoudre le problème, imprimez les pages de test de qualité d'impression. Sur l'écran d'accueil, accédez à **Paramètres** > **Dépannage** > **Pages de test de qualité d'impression**.

Action	Oui	Non
Etape 1 **a** Examinez les pages de test afin de déterminer quelle couleur est concernée par le problème. **b** Retirez puis réinstallez le photoconducteur. **Avertissement—Danger potentiel :** n'exposez pas le photoconducteur à la lumière directe pendant plus d'une minute. Une exposition prolongée à la lumière pourrait altérer la qualité d'impression. **Avertissement—Danger potentiel :** Ne touchez pas le tambour du photoconducteur. Dans le cas contraire, vous risqueriez d'altérer la qualité des prochaines tâches. **c** Imprimez le document. L'imprimante imprime-t-elle toujours des images noires ou de couleur unie ?	Passez à l'étape 2.	Le problème est résolu.
Etape 2 **a** Nettoyez la lentille de la tête d'impression. **b** Imprimez le document. L'imprimante imprime-t-elle toujours des images noires ou de couleur unie ?	Passez à l'étape 3.	Le problème est résolu.
Etape 3 **a** Examinez les pages de test afin de déterminer quelle couleur est concernée par le problème. **b** Replace the photoconductor unit. **c** Imprimez le document. L'imprimante imprime-t-elle toujours des images noires ou de couleur unie ?	Contact **l'assistance clientèle**.	Le problème est résolu.

Texte ou images coupé(es)

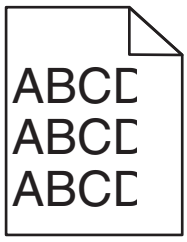

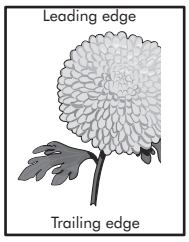

Remarque : Avant de résoudre le problème, imprimez les pages de test de qualité d'impression. Sur l'écran d'accueil, accédez à **Paramètres** > **Dépannage** > **Pages de test de qualité d'impression**.

Action	Oui	Non
Etape 1 **a** Ajustez les guides au format du papier chargé dans le tiroir. **b** Imprimez le document. La page ou l'image est-elle toujours tronquée ?	Passez à l'étape 2.	Le problème est résolu.
Etape 2 **a** En fonction de votre système d'exploitation, définissez le format de papier à partir de la boîte de dialogue Préférences d'impression ou Imprimer. **Remarques :** • Assurez-vous que les paramètres correspondent au papier chargé dans le tiroir. • Vous pouvez également modifier les paramètres à partir du panneau de commandes de l'imprimante. **b** Imprimez le document. La page ou l'image est-elle toujours tronquée ?	Passez à l'étape 3.	Le problème est résolu.
Etape 3 **a** Nettoyez la lentille de la tête d'impression. **b** Imprimez le document. La page ou l'image est-elle toujours tronquée ?	Passez à l'étape 4.	Le problème est résolu.
Etape 4 **a** Examinez les pages de test afin de déterminer quelle couleur est concernée par le problème. **b** Retirez puis réinstallez le photoconducteur. **Avertissement—Danger potentiel :** n'exposez pas le photoconducteur à la lumière directe pendant plus d'une minute. Une exposition prolongée à la lumière pourrait altérer la qualité d'impression. **Avertissement—Danger potentiel :** Ne touchez pas le tambour du photoconducteur. Dans le cas contraire, vous risqueriez d'altérer la qualité des prochaines tâches. **c** Imprimez le document. La page ou l'image est-elle toujours tronquée ?	Contact **l'assistance clientèle**.	Le problème est résolu.

Effacement du toner

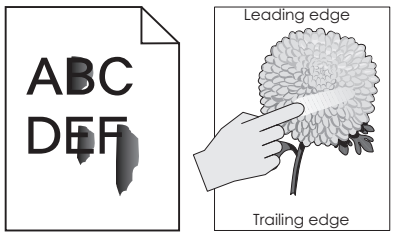

Remarque : Avant de résoudre le problème, imprimez les pages de test de qualité d'impression. Sur l'écran d'accueil, accédez à **Paramètres** > **Dépannage** > **Pages de test de qualité d'impression**.

Action	Oui	Non
Etape 1 **a** Retirez puis réinstallez le photoconducteur. **Avertissement—Danger potentiel :** n'exposez pas le photoconducteur à la lumière directe pendant plus d'une minute. Une exposition prolongée à la lumière pourrait altérer la qualité d'impression. **Avertissement—Danger potentiel :** Ne touchez pas le tambour du photoconducteur. Dans le cas contraire, vous risqueriez d'altérer la qualité des prochaines tâches. **b** Imprimez le document. Le toner ne se fixe-t-il pas bien sur le papier ?	Passez à l'étape 2.	Le problème est résolu.
Etape 2 **a** En fonction de votre système d'exploitation, définissez le type, la texture et le grammage du papier à partir de la boîte de dialogue Préférences d'impression ou Imprimer. **Remarques :** • Assurez-vous que les paramètres correspondent au papier chargé dans le tiroir. • Vous pouvez également modifier les paramètres à partir du panneau de commandes de l'imprimante. **b** Imprimez le document. Le toner ne se fixe-t-il pas bien sur le papier ?	Contact **l'assistance clientèle**.	Le problème est résolu.

La densité d'impression est inégale.

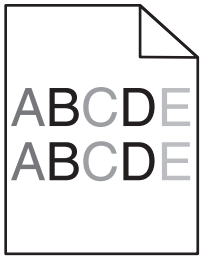

Remarque : Avant de résoudre le problème, imprimez les pages de test de qualité d'impression. Sur l'écran d'accueil, accédez à **Paramètres** > **Dépannage** > **Pages de test de qualité d'impression**.

Action	Oui	Non
Etape 1 **a** Nettoyez la lentille de la tête d'impression. **b** Imprimez le document. La densité d'impression est-elle inégale ?	Passez à l'étape 2.	Le problème est résolu.

Action	Oui	Non
Etape 2 **a** Examinez les pages de test afin de déterminer quelle couleur est concernée par le problème. **b** Replace the photoconductor unit. **c** Imprimez le document. La densité d'impression est-elle inégale ?	Contact **l'assistance clientèle**.	Le problème est résolu.

Lignes ou traînées noires verticales

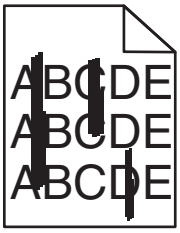

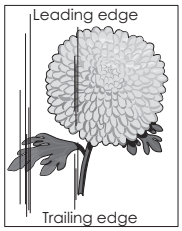

Remarque : Avant de résoudre le problème, imprimez les pages de test de qualité d'impression. Sur l'écran d'accueil, accédez à **Paramètres** > **Dépannage** > **Pages de test de qualité d'impression**.

Action	Oui	Non
Etape 1 **a** En fonction de votre système d'exploitation, définissez le type, la texture et le grammage du papier à partir de la boîte de dialogue Préférences d'impression ou Imprimer. **Remarques :** • Assurez-vous que les paramètres correspondent au papier chargé dans le tiroir. • Vous pouvez également modifier les paramètres à partir du panneau de commandes de l'imprimante. **b** Imprimez le document. Des lignes ou traînées noires verticales apparaissent-elles toujours sur les impressions ?	Passez à l'étape 2.	Le problème est résolu.
Etape 2 **a** Chargez du papier provenant d'une nouvelle ramette. **Remarque :** Le papier a été exposé à un taux d'humidité élevé. Conservez le papier dans son emballage d'origine jusqu'à utilisation. **b** Imprimez le document. Des lignes ou traînées noires verticales apparaissent-elles toujours sur les impressions ?	Passez à l'étape 3.	Le problème est résolu.

Action	Oui	Non
Etape 3 **a** Examinez les pages de test afin de déterminer quelle couleur est concernée par le problème. **b** Retirez puis réinstallez le photoconducteur. **Avertissement—Danger potentiel :** n'exposez pas le photoconducteur à la lumière directe pendant plus d'une minute. Une exposition prolongée à la lumière peut provoquer des problèmes de qualité d'impression. **Avertissement—Danger potentiel :** Ne touchez pas le tambour du photoconducteur. Dans le cas contraire, vous risqueriez d'altérer la qualité des prochaines tâches. **c** Imprimez le document. Des lignes ou traînées noires verticales apparaissent-elles toujours sur les impressions ?	Passez à l'étape 4.	Le problème est résolu.
Etape 4 **a** Nettoyez la lentille de la tête d'impression. **b** Imprimez le document. Des lignes ou traînées noires verticales apparaissent-elles toujours sur les impressions ?	Passez à l'étape 5.	Le problème est résolu.
Etape 5 **a** Examinez les pages de test afin de déterminer quelle couleur est concernée par le problème. **b** Replace the photoconductor unit. **c** Imprimez le document. Des lignes ou traînées noires verticales apparaissent-elles toujours sur les impressions ?	Contact **l'assistance clientèle**.	Le problème est résolu.

Lignes blanches verticales

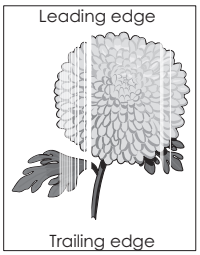

Remarque : Avant de résoudre le problème, imprimez les pages de test de qualité d'impression. Sur l'écran d'accueil, accédez à **Paramètres** > **Dépannage** > **Pages de test de qualité d'impression**.

Action	Oui	Non
Etape 1 **a** En fonction de votre système d'exploitation, définissez le type et le grammage du papier à partir de la boîte de dialogue Préférences d'impression ou Imprimer. **Remarques :** • Assurez-vous que les paramètres correspondent au papier chargé dans le tiroir. • Vous pouvez également modifier les paramètres à partir du panneau de commandes de l'imprimante. **b** Imprimez le document. Des lignes blanches verticales apparaissent-elles toujours sur les impressions ?	Passez à l'étape 2.	Le problème est résolu.
Etape 2 Assurez-vous d'utiliser le type de papier recommandé. **a** Alimentez le tiroir ou chargeur avec du papier de type recommandé. **b** Imprimez le document. Des lignes blanches verticales apparaissent-elles toujours sur les impressions ?	Passez à l'étape 3.	Le problème est résolu.
Etape 3 **a** Examinez les pages de test afin de déterminer quelle couleur est concernée par le problème. **b** Retirez puis réinstallez le photoconducteur. **Avertissement—Danger potentiel :** n'exposez pas le photoconducteur à la lumière directe pendant plus d'une minute. Une exposition prolongée à la lumière pourrait altérer la qualité d'impression. **Avertissement—Danger potentiel :** Ne touchez pas le tambour du photoconducteur. Dans le cas contraire, vous risqueriez d'altérer la qualité des prochaines tâches. **c** Imprimez le document. Des lignes blanches verticales apparaissent-elles toujours sur les impressions ?	Passez à l'étape 4.	Le problème est résolu.
Etape 4 **a** Nettoyez la lentille de la tête d'impression. **b** Imprimez le document. Des lignes blanches verticales apparaissent-elles toujours sur les impressions ?	Passez à l'étape 5.	Le problème est résolu.

Action	Oui	Non
Etape 5 **a** Examinez les pages de test afin de déterminer quelle couleur est concernée par le problème. **b** Replace the photoconductor unit. **c** Imprimez le document. Des lignes blanches verticales apparaissent-elles toujours sur les impressions ?	Contact **l'assistance clientèle**.	Le problème est résolu.

L'imprimante ne répond pas

Action	Oui	Non
Etape 1 Branchez le câble d'alimentation à la prise de courant. **ATTENTION—RISQUE DE BLESSURE :** Pour éviter tout risque d'électrocution ou d'incendie, branchez le câble d'alimentation directement à une prise électrique répondant aux exigences requises et correctement mise à la terre, proche du produit et facile d'accès. L'imprimante répond-elle ?	Le problème est résolu.	Passez à l'étape 2.
Etape 2 Vérifiez que l'alimentation électrique n'est pas coupée par un interrupteur ou coupe-circuit ? L'alimentation électrique est-elle coupée par un interrupteur ou coupe-circuit ?	Allumez l'interrupteur ou réinitialisez le coupe-circuit.	Passez à l'étape 3.
Etape 3 Vérifiez que l'imprimante est sous tension. L'imprimante est-elle sous tension ?	Passez à l'étape 4.	Mettez l'imprimante sous tension.
Etape 4 Vérifiez si l'imprimante est en mode Veille ou Hibernation. L'imprimante est-elle en mode Veille ou Hibernation ?	Appuyez sur la touche Marche/arrêt pour sortir l'imprimante de ce mode.	Passez à l'étape 5.
Etape 5 Vérifiez si les câbles reliant l'imprimante et l'ordinateur sont insérés dans les ports appropriés. Les câbles sont-ils insérés dans les câbles appropriés ?	Passez à l'étape 6.	Assurez-vous de faire correspondre les éléments suivants : • le câble USB et le port USB de l'imprimante, • le câble Ethernet et le port Ethernet de l'imprimante.

Action	Oui	Non
Etape 6 Eteignez l'imprimante, réinstallez les options matérielles, puis rallumez l'imprimante. Pour plus d'informations, consultez la documentation fournie avec l'option. L'imprimante répond-elle ?	Le problème est résolu.	Passez à l'étape 7.
Etape 7 Installez le pilote d'impression approprié. L'imprimante répond-elle ?	Le problème est résolu.	Passez à l'étape 8.
Etape 8 Eteignez l'imprimante, attendez environ 10 secondes, puis rallumez-la. L'imprimante répond-elle ?	Le problème est résolu.	Contact **l'assistance clientèle**.

Le travail est imprimé depuis un tiroir inapproprié ou sur un papier inadéquat

Action	Oui	Non
Etape 1 **a** Assurez-vous d'imprimer sur le papier approprié. **b** Imprimez le document. Le document est-il imprimé sur le papier approprié ?	Passez à l'étape 2.	Chargez le papier de format et de type appropriés.
Etape 2 **a** En fonction de votre système d'exploitation, définissez le type et le format du papier à partir de la boîte de dialogue Préférences d'impression ou Imprimer. **Remarques :** • Assurez-vous que les paramètres correspondent au papier chargé dans le tiroir. • Vous pouvez également modifier les paramètres à partir du panneau de commandes de l'imprimante. **b** Imprimez le document. Le travail est-il imprimé à partir du tiroir et sur le papier appropriés ?	Le problème est résolu.	Passez à l'étape 3.
Etape 3 **a** Vérifiez si les tiroirs ne sont pas chaînés. Pour plus d'informations, reportez-vous à la section « Tiroirs chaînés » à la page 38. **b** Imprimez le document. Le document est-il imprimé à partir du bon tiroir ?	Le problème est résolu.	Contact **l'assistance clientèle**.

Problèmes de qualité des couleurs

Réglage de l'intensité du toner

1. Sur l'écran d'accueil, appuyez sur **Paramètres** > **Imprimer** > **Qualité**.
2. Réglez l'intensité du toner.
3. Appliquez les modifications.

Modification des couleurs de vos impressions

1. A partir de l'écran d'accueil, appuyez sur **Paramètres > Imprimer > Qualité > Traitement avancé des images > Correction couleur > Manuelle**.
2. Dans le menu Traitement avancé des images, sélectionnez **Contenu de correction des couleurs**.
3. Choisissez les paramètres de conversion des couleurs approprié.

Type d'objet	Tables de conversion des couleurs
Image RVB Texte RVB Graphiques RVB	• **Vives** : génère des couleurs plus vives et plus saturées et peut être appliqué à tous les formats de couleurs entrants. • **Affichage sRVB** : permet d'obtenir une impression dont les couleurs s'approchent de celles du moniteur de l'ordinateur. L'utilisation du toner noir est optimisée pour l'impression des photos. • **Affichage-vrai noir** : permet d'obtenir une impression dont les couleurs s'approchent de celles du moniteur de l'ordinateur. Ce paramètre utilise uniquement le toner noir pour créer des niveaux de gris neutres. • **Vives sRVB** : permet d'augmenter la saturation des couleurs pour la correction des couleurs d'affichage sRVB. L'utilisation du toner noir est optimisée pour les impressions de graphiques commerciaux. • **Désactiver**
Image CMJN Texte CMJN Graphiques CMJN	• **CMJN US** : applique la correction des couleurs pour tendre vers une impression couleur conforme à la norme SWOP (Specifications for Web Offset Publishing). • **CMJN Euro** : applique la correction des couleurs pour tendre vers une impression couleur conforme à la norme Euroscale. • **CMJN vives** : augmente la saturation des couleurs des paramètres de correction des couleurs CMJN. • **Désactiver**

questions les plus fréquentes sur l'impression couleur

Qu'est-ce que le modèle de couleurs RVB ?

Le modèle de couleurs RVB est une méthode qui décrit les couleurs en indiquant la quantité de rouge, de vert et de bleu utilisée pour produire une couleur donnée. Les couleurs rouge, verte et bleue peuvent être additionnés selon diverses proportions pour produire un large éventail de couleurs observées dans la nature. Les écrans d'ordinateur, les scanners et les appareils photo numériques utilisent cette méthode pour afficher les couleurs.

Qu'est-ce que le modèle de couleurs CMJN ?

Le modèle de couleurs CMJN est une méthode qui décrit les couleurs en indiquant la quantité de cyan, magenta, jaune et noir utilisée pour restituer une couleur donnée. Les encres ou toner cyan, magenta, jaune et noir peuvent être imprimés selon diverses proportions pour reproduire un large éventail de couleurs naturelles. Cette technique est utilisée pour créer les couleurs sur les presses d'imprimerie, les imprimantes à jet d'encre et les imprimantes laser couleur.

Comment une couleur est-elle spécifiée dans un document à imprimer ?

Des logiciels sont utilisés pour spécifier et modifier la couleur du document à l'aide des combinaisons de couleurs RVB ou CMJN. Pour plus d'informations, reportez-vous à la rubrique d'aide du programme logiciel.

Comment l'imprimante reconnaît-elle la couleur à imprimer ?

Lorsqu'un document est imprimé, des informations décrivant le type et la couleur de chaque objet sont envoyées à l'imprimante et traitées par les tables de conversion des couleurs. Chaque couleur est convertie en une quantité appropriée de toners cyan, magenta, jaune et noir afin de produire la couleur voulue. Les informations relatives à l'objet déterminent l'application des tables de conversion des couleurs. Il est possible, par exemple, d'appliquer une table de conversion des couleurs au texte et une autre à des photos.

Qu'est-ce que la correction manuelle des couleurs ?

Lorsque la correction manuelle des couleurs est activée, l'imprimante utilise les tables de conversion des couleurs sélectionnées par l'utilisateur pour traiter les objets. Les paramètres de correction manuelle des couleurs sont spécifiques au type d'objet imprimé (texte, graphique ou image). Ils dépendent également de la manière dont la couleur de l'objet est spécifiée dans le logiciel (combinaisons RVB ou CMJN). Pour appliquer manuellement une table de conversion des couleurs différente, consultez « Modification des couleurs de vos impressions » à la page 175.

Si le logiciel ne spécifie pas les couleurs à l'aide des combinaisons RVB ou CMJN, la correction manuelle des couleurs est inutile. C'est également le cas lorsque le logiciel ou le système d'exploitation de l'ordinateur contrôle le réglage des couleurs. La plupart du temps, des couleurs préférées sont générées pour le document lorsque la Correction des couleurs est définie sur Auto.

Comment établir une concordance pour une couleur déterminée (notamment pour la couleur du logo d'une société) ?

Dans le menu Qualité, neuf types de jeux d'exemples couleur sont disponibles. Ils sont également disponibles à partir de la page Exemples de couleurs d'Embedded Web Server. La sélection d'un jeu d'exemples génère l'impression de plusieurs pages constituées de centaines de cases colorées. Chaque case contient une combinaison CMJN ou RVB, selon la table choisie. La couleur de chaque case est obtenue grâce au traitement de la combinaison CMJN ou RVB (indiquée dans la case) par la table de conversion des couleurs sélectionnée.

Vous pouvez identifier la case dont la couleur est la plus proche de celle que vous désirez obtenir en examinant les jeux d'exemples de couleurs. La combinaison de couleurs indiquée sur la case permet ensuite de modifier la couleur de l'objet dans le logiciel. Pour plus d'informations, reportez-vous à la rubrique d'aide du programme logiciel. La correction manuelle des couleurs peut s'avérer nécessaire pour utiliser la table de conversion des couleurs sélectionnée pour cet objet précis.

Le choix du jeu d'exemples de couleurs à utiliser pour un problème de correspondance de couleurs dépend des éléments suivants :

- Le paramètre de correction des couleurs sélectionné (Auto, Désactivée ou Manuelle)
- Le type d'objet imprimé (texte, graphique ou image)
- La manière dont la couleur de l'objet est spécifiée dans le logiciel (combinaisons RVB ou CMJN)

Si le logiciel ne spécifie pas les couleurs à l'aide de combinaisons RVB ou CMJN, les pages d'exemples de couleur sont inutiles. De plus, certains logiciels ajustent les combinaisons RVB ou CMJN spécifiées via la gestion des couleurs. Dans ce cas, il est possible que la couleur obtenue à l'impression ne corresponde pas exactement à la page d'exemples de couleurs.

L'impression présente une dominante de couleur.

Action	Non	Oui
Réglez l'équilibre des couleurs. **a** Sur l'écran d'accueil, appuyez sur **Paramètres** > **Imprimer** > **Qualité** > **Traitement avancé des images** > **Equilibre des couleurs**. **b** Réglez le paramètre. **c** Relancez la tâche d'impression. L'impression présente-t-elle toujours une dominante de couleur ?	Le problème est résolu.	Contact **l'assistance clientèle**.

Problèmes de télécopie

Impossible d'envoyer ou de recevoir des télécopies

Action	Oui	Non
Etape 1 Résolvez les éventuels messages s'affichant à l'écran. Parvenez-vous à envoyer ou à recevoir une télécopie ?	Le problème est résolu.	Passez à l'étape 2.
Etape 2 Assurez-vous que les câbles des équipements suivants sont correctement branchés : • Téléphone • Combiné • Répondeur Parvenez-vous à envoyer ou à recevoir une télécopie ?	Le problème est résolu.	Passez à l'étape 3.
Etape 3 Vérifiez la tonalité. • Appelez le numéro du télécopieur pour vérifier s'il fonctionne correctement. • Si vous utilisez la fonction Téléphone décroché, augmentez le volume pour vérifier la tonalité. Entendez-vous la tonalité ?	Passez à l’étape 5.	Passez à l'étape 4.

Action	Oui	Non
Etape 4 Vérifiez la prise téléphonique murale. **a** Branchez le téléphone analogique directement sur la prise murale. **b** Attendez la tonalité. **c** Si vous n'entendez aucune tonalité, utilisez un autre câble téléphonique. **d** Si vous n'entendez toujours aucune tonalité, branchez le téléphone analogique sur une autre prise murale. **e** Si vous entendez une tonalité, branchez l'imprimante à cette prise murale. Parvenez-vous à envoyer ou à recevoir une télécopie ?	Le problème est résolu.	Passez à l'étape 5.
Etape 5 Vérifiez si l'imprimante est connectée à un service de téléphonie analogique ou au connecteur numérique approprié. • Si vous utilisez un service téléphonique RNIS (Réseau numérique à intégration de services), connectez l'imprimante à un port de téléphone analogique sur un adaptateur de terminal RNIS. Pour plus d'informations, contactez votre fournisseur de services RNIS. • Si vous utilisez une connexion DSL, branchez un filtre ou un routeur DSL prenant en charge le fonctionnement analogique. Pour plus d'informations, contactez votre fournisseur de connexion DSL. • Si vous utilisez un service de commutateur téléphonique privé (PBX), assurez-vous que la connexion au commutateur est de type analogique. Si ce n'est pas le cas, pensez à installer une ligne téléphonique analogique pour le télécopieur. Parvenez-vous à envoyer ou à recevoir une télécopie ?	Le problème est résolu.	Passez à l'étape 6.
Etape 6 Débranchez les autres appareils et désactivez les autres services téléphoniques temporairement. **a** Débranchez les autres appareils (par exemple, les répondeurs, les ordinateurs, les modems ou les répartiteurs de lignes téléphoniques) entre l'imprimante et la ligne téléphonique. **b** Désactivez la fonction d'appel en attente et la messagerie vocale. Pour plus d'informations, contactez votre compagnie de téléphone. Parvenez-vous à envoyer ou à recevoir une télécopie ?	Le problème est résolu.	Passez à l'étape 7.
Etape 7 Numérisez le document d'origine une page à la fois. **a** Composez le numéro de télécopie. **b** Numérisez le document. Parvenez-vous à envoyer ou à recevoir une télécopie ?	Le problème est résolu.	Contact **assistance clientèle**.

Il est possible de recevoir des télécopies, mais impossible d'en envoyer.

Action	Oui	Non
Etape 1 Chargez correctement le document original dans le DAA ou sur la vitre du scanner. Vous parvenez à envoyer des télécopies ?	Le problème est résolu.	Passez à l'étape 2.
Etape 2 Définissez correctement le numéro de raccourci. • Vérifiez que le numéro de raccourci a bien été programmé pour le numéro que vous souhaitez composer. • Composez manuellement le numéro de téléphone. Vous parvenez à envoyer des télécopies ?	Le problème est résolu.	Contact **assistance clientèle**.

Il est possible d'envoyer des télécopies, mais il est impossible de les recevoir

Action	Oui	Non
Etape 1 Assurez-vous que le tiroir ou le chargeur multifonction ne sont pas vides. Recevez-vous des télécopies ?	Le problème est résolu.	Passez à l'étape 2.
Etape 2 Vérifiez les paramètres de délai de sonnerie. **a** Sur l'écran d'accueil, appuyez sur **Paramètres** > **Télécopie** > **Configuration télécopie analogique** > **Paramètres de réception de télécopie** > **Sonneries avant réponse**. **b** Configurez les paramètres si nécessaire. Recevez-vous des télécopies ?	Le problème est résolu.	Passez à l'étape 3.
Etape 3 Remplacez la cartouche de toner. Pour plus d'informations, reportez-vous à la notice d'utilisation fournie avec le consommable. Recevez-vous des télécopies ?	Le problème est résolu.	Contact **assistance clientèle**.

Mauvaise qualité d'impression de la télécopie

Action	Oui	Non
Etape 1 Améliorez la qualité d'impression. **a** Sur l'écran d'accueil, appuyez sur **Paramètres** > **Imprimer** > **Qualité**. **b** Réglez les paramètres. La télécopie imprimée est-elle de qualité satisfaisante ?	Le problème est résolu.	Passez à l'étape 2.
Etape 2 Réduisez la vitesse de transmission des télécopies entrantes. **a** Sur l'écran d'accueil, appuyez sur **Paramètres** > **Télécopie** > **Configuration télécopie analogique** > **Paramètres de réception des télécopies** > **Contrôles admin** > **Vitesse maximale**. **b** Sélectionnez une vitesse de transmission inférieure. La télécopie imprimée est-elle de qualité satisfaisante ?	Le problème est résolu.	Passez à l'étape 3.
Etape 3 Remplacez la cartouche de toner. Pour plus d'informations, reportez-vous à la notice d'utilisation fournie avec le consommable. La télécopie imprimée est-elle de qualité satisfaisante ?	Le problème est résolu.	Contactez **l'assistance clientèle**.

Problèmes de numérisation

Réglage du repérage du scanner

1. A partir du panneau de commandes, accédez à :

   Paramètres > **Maintenance** > **Menu Configuration** > **Configuration du scanner** > **Enregistrement manuel du scanner**

2. Dans le menu Imprimer une page de test rapide, appuyez sur **Démarrer**.
3. Placez la page de test rapide d'impression sur la vitre du scanner, puis appuyez sur **Enregistrement scanner à plat**.
4. Dans le menu Copier page test rapide, appuyez sur **Démarrer**.
5. Comparez la copie de la page du test rapide au document d'origine.

   Remarque : Si les marges de la page de test sont différentes de celles du document d'origine, réglez les valeurs des paramètres Marge gauche et Marge supérieure.

6. Répétez les étapes étape 4 et étape 5 jusqu'à ce que les marges de la copie de la page de test rapide correspondent le mieux à celles du document d'origine.

Réglage de l'enregistrement du DAA

1 A partir du panneau de commandes, accédez à :

Paramètres > **Maintenance** > **Menu Configuration** > **Configuration du scanner** > **Enregistrement manuel du scanner**

2 Dans le menu Imprimer une page de test rapide, appuyez sur **Démarrer**.

3 Placez la page du test rapide sur le bac du DAA.

4 Appuyez sur **Enregistrement DAA avant** ou sur **Enregistrement DAA arrière**.

Remarques :

- Pour aligner l'enregistrement du DAA avant, placez la page de test face imprimée vers le haut, bord court en premier dans le dispositif.
- Pour aligner l'enregistrement du DAA arrière, placez la page de test face imprimée vers le bas, bord court en premier dans le dispositif.

5 Dans le menu Copier page test rapide, appuyez sur **Démarrer**.

6 Comparez la copie de la page du test rapide au document d'origine.

Remarque : Si les marges de la page de test sont différentes de celles du document d'origine, réglez les valeurs des paramètres Réglage horizontal et Marge supérieure.

7 Répétez les étapes étape 5 et étape 6 jusqu'à ce que les marges de la copie de la page de test rapide correspondent le mieux à celles du document d'origine.

Impossible de numériser depuis un ordinateur.

Action	Oui	Non
Etape 1 **a** Eteignez l'imprimante, attendez environ 10 secondes, puis rallumez-la. **b** Renvoyez le travail de numérisation. Pouvez-vous envoyer le travail de numérisation ?	Le problème est résolu.	Passez à l'étape 2.
Etape 2 **a** Assurez-vous que les câbles reliant l'imprimante au serveur d'impression sont correctement branchés. Pour plus d'informations, consultez la documentation d'installation fournie avec l'imprimante. **b** Renvoyez le travail de numérisation. Pouvez-vous envoyer le travail de numérisation ?	Le problème est résolu.	Contact **assistance clientèle**.

Copies partielles de documents ou de photos

Action	Oui	Non
Etape 1 **a** Vérifiez que vous avez correctement chargé la photo ou le document, face vers le bas, sur la vitre du scanner et dans l'angle supérieur gauche. **b** Copiez le document ou la photo. Avez-vous copié correctement le document ou la photo ?	Le problème est résolu.	Passez à l'étape 2.
Etape 2 **a** Assurez-vous que le paramètre de format de papier correspond au format du papier chargé dans le tiroir. **b** Copiez le document ou la photo. Avez-vous copié correctement le document ou la photo ?	Le problème est résolu.	Contact **assistance clientèle**.

Faible qualité de la copie

Action	Oui	Non
Etape 1 **a** Nettoyez la vitre du scanner et la vitre du DAA à l'aide d'un chiffon humide, doux et non pelucheux. **b** Vérifiez que vous avez correctement chargé la photo ou le document, face vers le bas, sur la vitre du scanner et dans l'angle supérieur gauche. **c** Copiez le document ou la photo. Etes-vous satisfait de la qualité de la copie ?	Le problème est résolu.	Passez à l'étape 2.
Etape 2 **a** Vérifiez la qualité du document ou de la photo d'origine. **b** Réglez les paramètres de qualité de la numérisation. **c** Copiez le document ou la photo. Etes-vous satisfait de la qualité de la copie ?	Le problème est résolu.	Contact **assistance clientèle**.

Echec de la numérisation

Action	Oui	Non
Etape 1 Vérifiez les branchements des câbles. **a** Assurez-vous que le câble USB ou câble Ethernet est correctement branché à l'ordinateur et à l'imprimante. **b** Renvoyez le travail de numérisation. Le travail de numérisation a-t-il bien été effectué ?	Le problème est résolu.	Passez à l'étape 2.

Action	Oui	Non
Etape 2 Vérifiez le fichier que vous souhaitez numériser. **a** Assurez-vous que le nom du fichier n'est pas déjà utilisé dans le dossier de destination. **b** Assurez-vous que le document ou la photo que vous souhaitez numériser n'est pas ouvert dans une autre application. **c** Renvoyez le travail de numérisation. Le travail de numérisation a-t-il bien été effectué ?	Le problème est résolu.	Passez à l'étape 3.
Etape 3 **a** Assurez-vous que la case **Ajouter l'horodatage** ou **Ecraser le fichier existant** est cochée dans les paramètres de configuration des destinations. **b** Renvoyez le travail de numérisation. Le travail de numérisation a-t-il bien été effectué ?	Le problème est résolu.	Contactez **l'assistance clientèle**.

Le scanner ne se ferme pas

Action	Oui	Non
Retirez les éléments susceptibles de bloquer le scanner. Le scanner se ferme-t-il correctement ?	Le problème est résolu.	Contact **assistance clientèle**.

Le scanner ne répond pas

Action	Oui	Non
Etape 1 **a** Vérifiez si l'imprimante est sous tension. **b** Résolvez les éventuels messages s'affichant à l'écran. **c** Copiez ou numérisez le document. Le scanner répond-il ?	Le problème est résolu.	Passez à l'étape 2.
Etape 2 **a** Vérifiez si le cordon d'alimentation est correctement connecté à l'imprimante et à la prise de courant. **ATTENTION—RISQUE DE BLESSURE :** Pour éviter tout risque d'électrocution ou d'incendie, branchez le câble d'alimentation directement à une prise électrique répondant aux exigences requises et correctement mise à la terre, proche du produit et facile d'accès. **b** Copiez ou numérisez le document. Le scanner répond-il ?	Le problème est résolu.	Passez à l'étape 3.

Action	Oui	Non
Etape 3 **a** Eteignez l'imprimante, attendez environ 10 secondes, puis rallumez-la. **b** Copiez ou numérisez le document. Le scanner répond-il ?	Le problème est résolu.	Contact **assistance clientèle**.

La numérisation prend trop de temps ou bloque l'ordinateur

Action	Oui	Non
Fermez toutes les applications qui interfèrent avec la numérisation. La numérisation est-elle trop lente ou bloque-t-elle l'ordinateur ?	Contact **l'assistance clientèle**.	Le problème est résolu.

Contacter l'assistance clientèle

Avant de contacter l'assistance clientèle, assurez-vous de disposer des informations suivantes :

- Problème de l'imprimante
- Message d'erreur
- Type, modèle et numéro de série de l'imprimante

Accédez à l'adresse **http://support.lexmark.com** pour bénéficier d'une assistance en ligne ou par e-mail, ou parcourez la bibliothèque de manuels, de documentation d'assistance, de pilotes et d'autres téléchargements.

Une assistance technique est également disponible par téléphone. Si vous êtes aux Etats-Unis ou au Canada, appelez le 1-800-539-6275. Pour les autres pays ou régions, accédez à l'adresse **http://support.lexmark.com**.

Mise à niveau et migration

Matériel

Options internes disponibles

- Carte mémoire
  - DDR3 DIMM
  - Mémoire flash
    - Polices
  - Cartes d'applications
    - Formulaires et code à barres
    - PRESCRIRE
    - IPDS
- Lexmark™ Internal Solutions Port (Port de solutions interne) ou ISP
  - MarkNet Option Wi-Fi N8370
  - Carte parallèle IEEE 1284-B
  - Carte série RS-232C

Installation d'une carte mémoire

ATTENTION—RISQUE D'ELECTROCUTION : Pour éviter tout risque d'électrocution lorsque vous devez accéder à la carte logique, ou installer du matériel en option ou des cartes mémoire alors que l'imprimante est déjà en service, mettez celle-ci hors tension et débranchez son câble d'alimentation de la prise électrique avant de poursuivre. Si d'autres périphériques sont connectés à l'imprimante, mettez-les également hors tension et débranchez tous les câbles reliés à l'imprimante.

1 Eteignez l'imprimante.

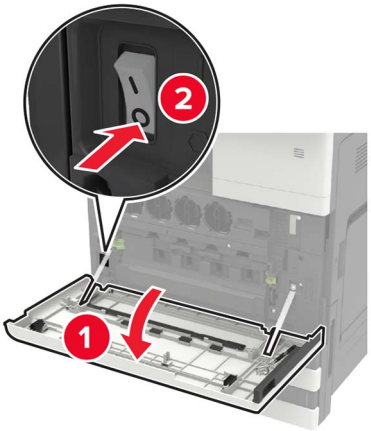

2 Débranchez le cordon d'alimentation de la prise de courant.

3 A l'aide du tournevis conservé à l'intérieur de la porte A, retirez le capot du connecteur de l'arrière de l'imprimante.

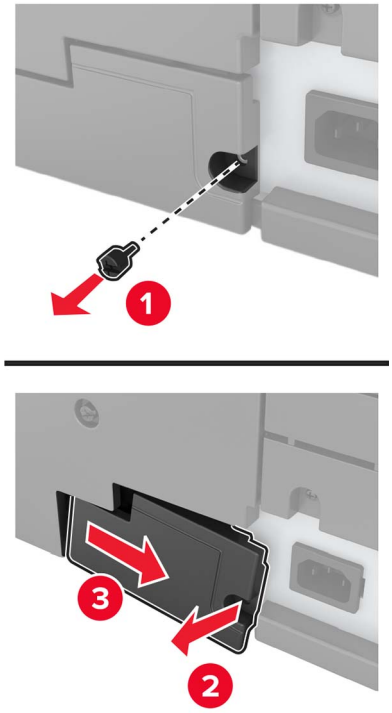

4 Retirez le capot d'accès à la carte logique.

Avertissement—Danger potentiel : Les composants électroniques de la carte contrôleur sont très vulnérables à l'électricité statique. Touchez une partie métallique de l'imprimante avant de manipuler les composants ou les connecteurs de la carte contrôleur.

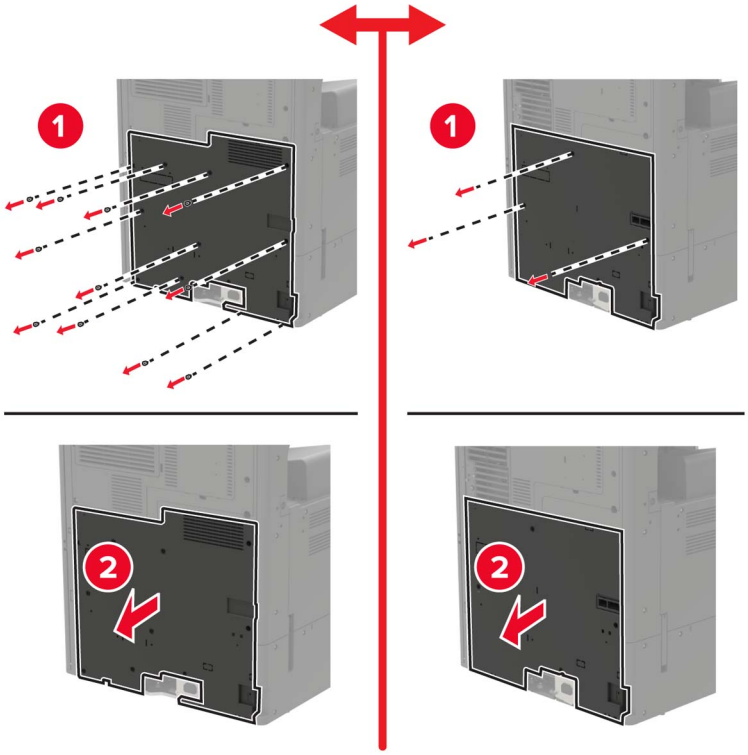

5 Retirez la plaque protectrice de la carte logique.

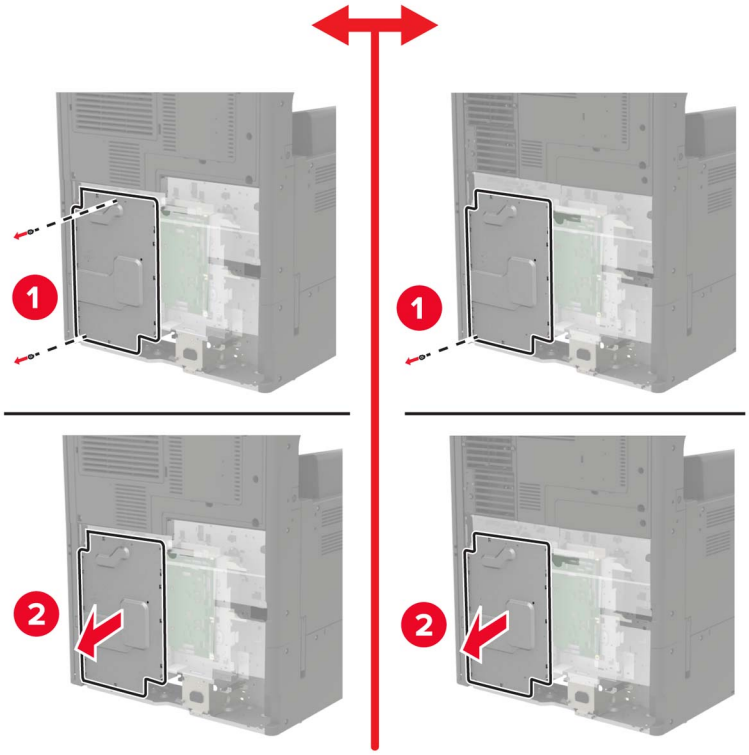

6 Déballez la carte mémoire.

Avertissement—Danger potentiel : Evitez de toucher les points de connexion le long des bords de la carte.

7 Insérez la carte mémoire jusqu'à ce qu'elle s'enclenche.

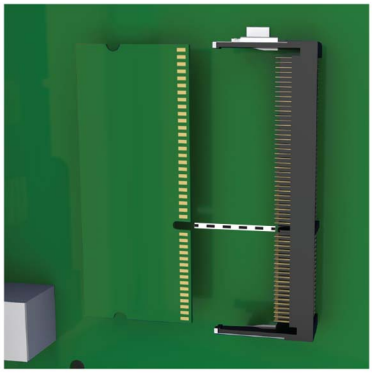

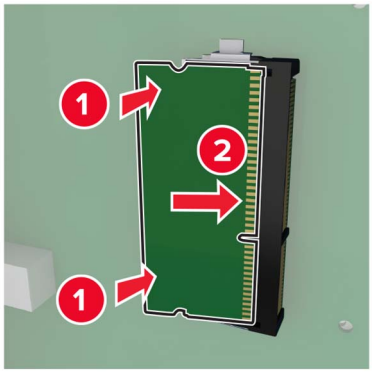

8 Replacez la plaque protectrice puis le couvercle d'accès.

9 Refixez le capot du connecteur.

10 Branchez le câble d'alimentation à la prise électrique, puis mettez l'imprimante sous tension.

ATTENTION—RISQUE DE BLESSURE : Pour éviter tout risque d'incendie et de choc électrique, branchez le cordon d'alimentation à une prise électrique répondant aux exigences requises, correctement mise à la terre, proche du produit et facile d'accès.

Installation d'une carte en option

ATTENTION—RISQUE D'ELECTROCUTION : Pour éviter tout risque d'électrocution lorsque vous devez accéder à la carte logique, ou installer du matériel en option ou des cartes mémoire alors que l'imprimante est déjà en service, mettez celle-ci hors tension et débranchez son câble d'alimentation de la prise électrique avant de poursuivre. Si d'autres périphériques sont connectés à l'imprimante, mettez-les également hors tension et débranchez tous les câbles reliés à l'imprimante.

1 Eteignez l'imprimante.

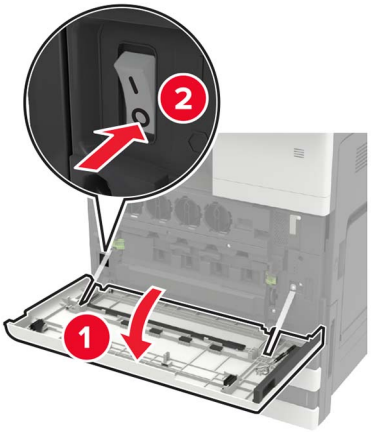

2 Débranchez le cordon d'alimentation de la prise de courant.

3 A l'aide du tournevis conservé à l'intérieur de la porte A, retirez le capot du connecteur de l'arrière de l'imprimante.

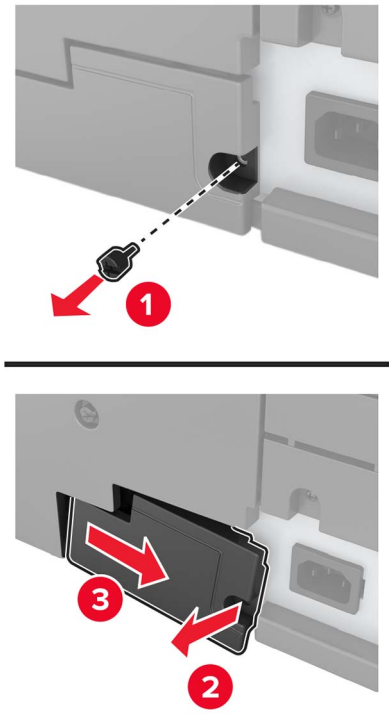

4 Retirez le capot d'accès à la carte logique.

Avertissement—Danger potentiel : Les composants électroniques de la carte contrôleur sont très vulnérables à l'électricité statique. Touchez une partie métallique de l'imprimante avant de manipuler les composants ou les connecteurs de la carte contrôleur.

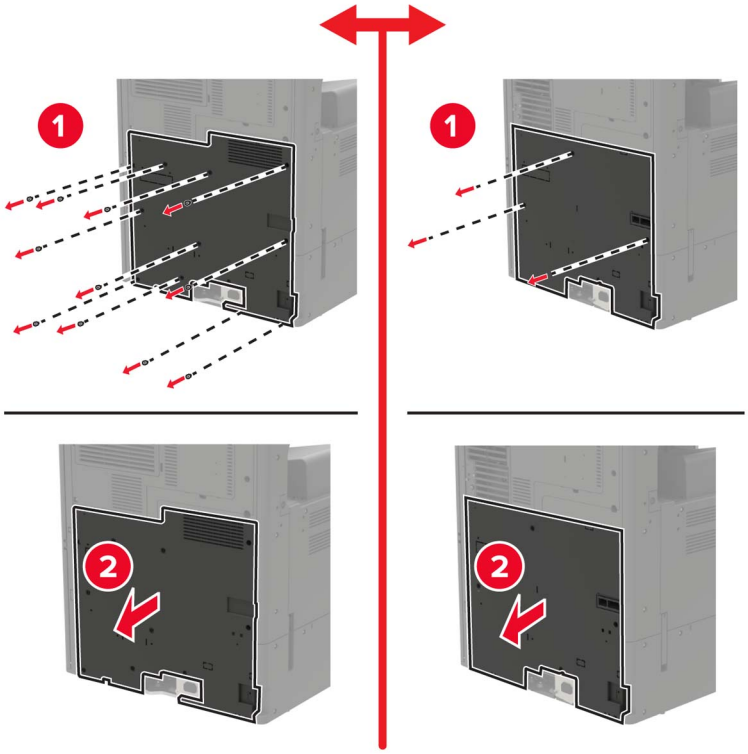

5 Retirez la plaque protectrice de la carte logique.

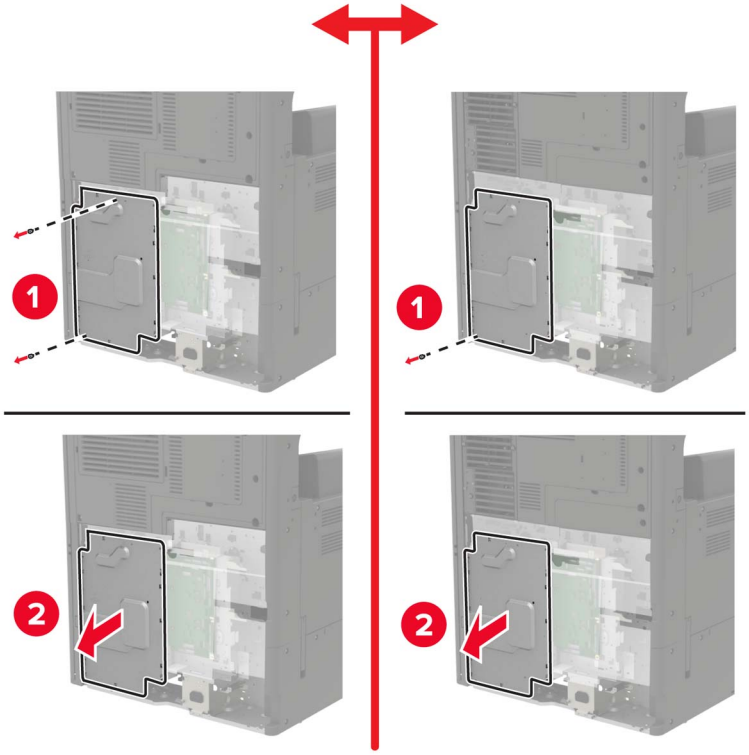

6 Déballez la carte en option.

Avertissement—Danger potentiel : Evitez de toucher les points de connexion le long des bords de la carte.

7 Mettez la carte en place en appuyant fermement.

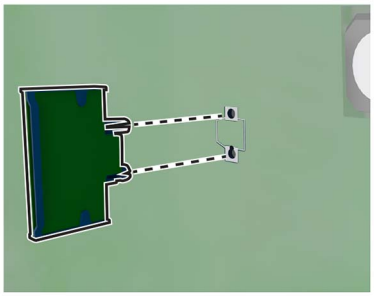

Remarque : Le connecteur de la carte doit être en contact et aligné avec la carte logique sur toute sa longueur.

Avertissement—Danger potentiel : Une installation incorrecte de la carte peut entraîner des dégâts pour la carte et la carte logique.

8 Replacez la plaque protectrice, puis le couvercle d'accès.

9 Refixez le capot du connecteur.

10 Branchez le câble d'alimentation à la prise électrique, puis mettez l'imprimante sous tension.

ATTENTION—RISQUE DE BLESSURE : Pour éviter tout risque d'incendie et de choc électrique, branchez le cordon d'alimentation à une prise électrique répondant aux exigences requises, correctement mise à la terre, proche du produit et facile d'accès.

Installation du tiroir 2 x 500 ou 2 500 feuilles

ATTENTION—RISQUE D'ELECTROCUTION : Pour éviter tout risque d'électrocution lorsque vous devez accéder à la carte logique, ou installer du matériel en option ou des cartes mémoire alors que l'imprimante est déjà en service, mettez celle-ci hors tension et débranchez son câble d'alimentation de la prise électrique avant de poursuivre. Si d'autres périphériques sont connectés à l'imprimante, mettez-les également hors tension et débranchez tous les câbles reliés à l'imprimante.

ATTENTION—RISQUE DE BASCULEMENT : pour installer une ou plusieurs options sur votre imprimante ou votre MFP, vous aurez peut-être besoin d'un support à roulettes, d'un meuble ou d'un autre système prévu pour stabiliser la machine et éviter les blessures. Pour plus d'informations sur les configurations possibles, consultez le site **www.lexmark.com/multifunctionprinters**.

1 Eteignez l'imprimante.

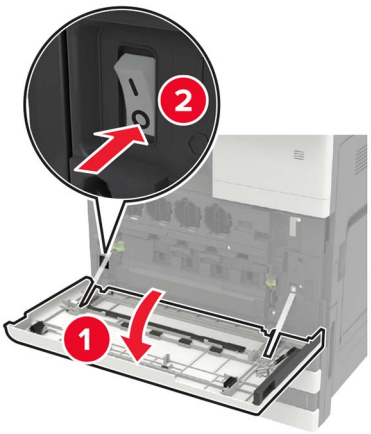

2 Débranchez le câble d'alimentation de la prise électrique, puis de l'imprimante.

3 Déballez le tiroir et retirez tous les matériaux d'emballage.

4 Fixez les pieds de stabilisation au tiroir, puis retirez le capot adhésif.

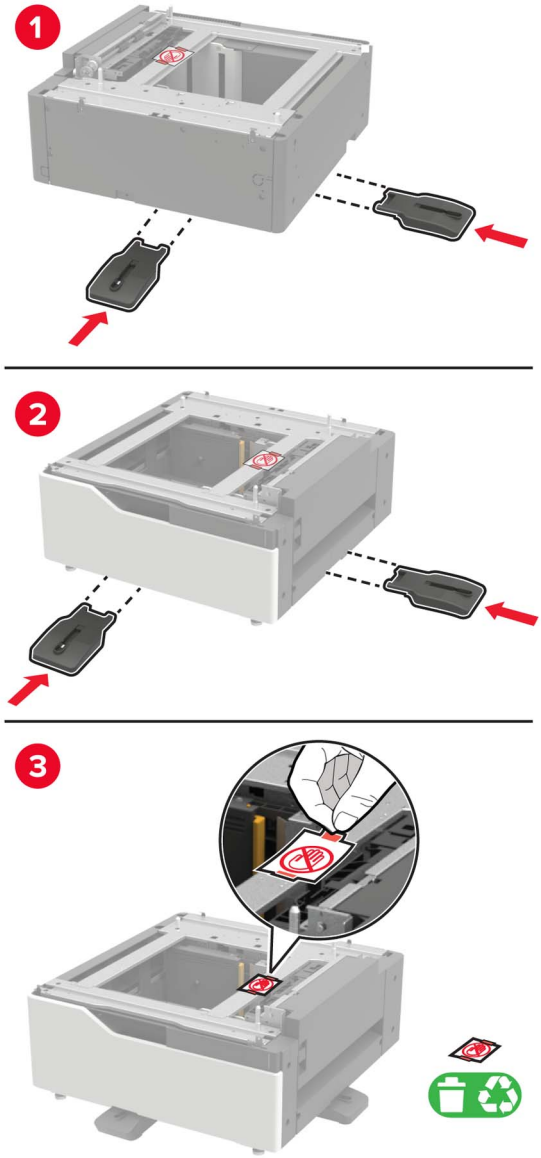

5 A l'aide des poignées latérales, alignez l’imprimante avec le tiroir, puis abaissez l’imprimante pour la mettre en place.

ATTENTION—RISQUE DE BLESSURE : Si votre imprimante pèse plus de 18 kg, l'intervention d'au moins deux personnes est nécessaire pour la soulever sans risque.

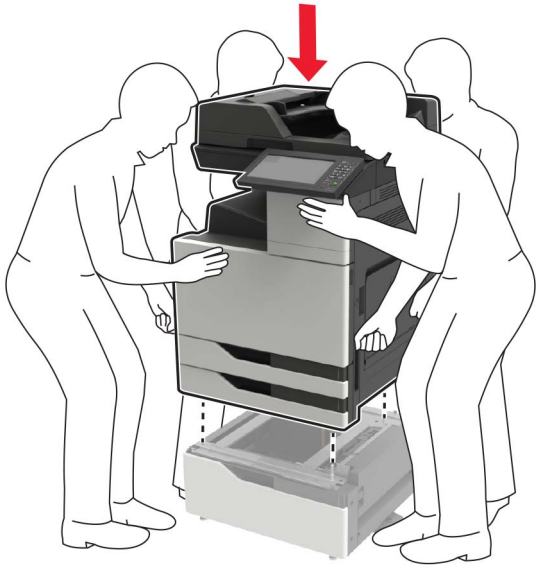

6 A l'aide du tournevis rangé à l'intérieur de la porte A, retirez le capot du connecteur de l'arrière de l'imprimante.

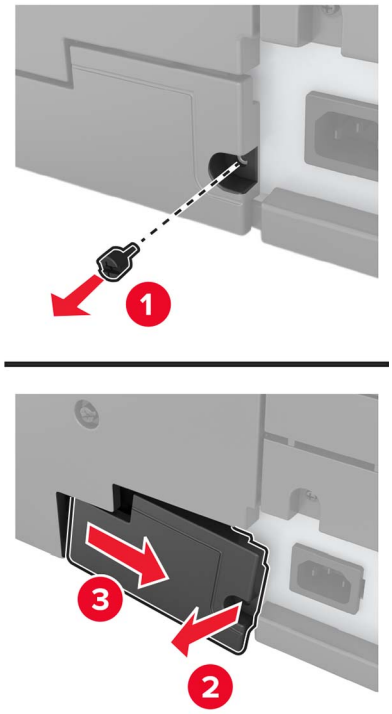

7 Branchez le connecteur du tiroir à l'imprimante.

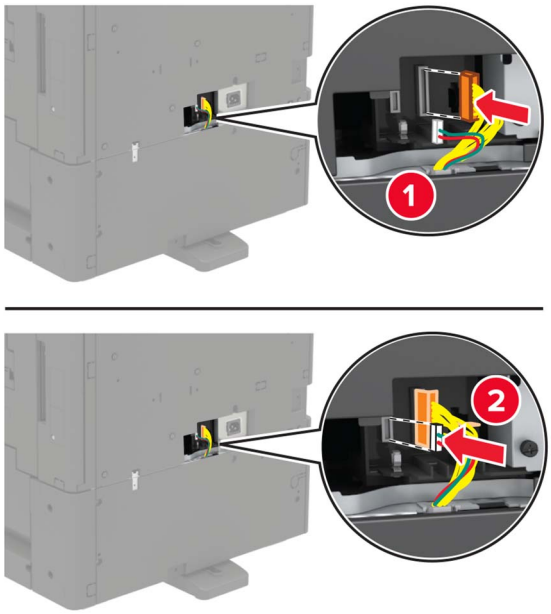

8 Ouvrez les tiroirs 2 et 3.

9 Fixez le tiroir à l'imprimante à l'aide des pattes de verrouillage et du support métallique.

- Avant

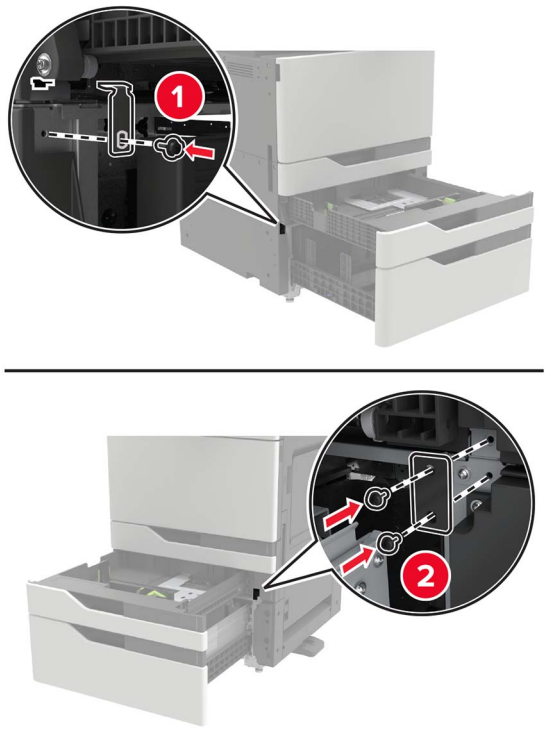

- Arrière

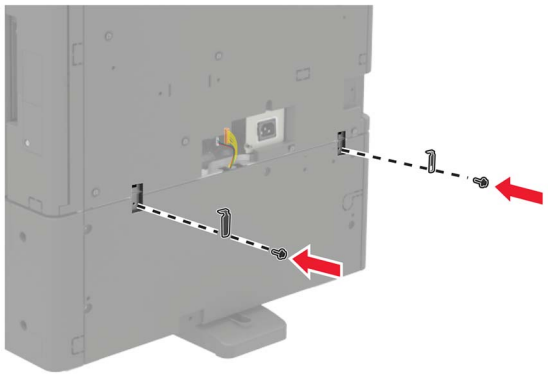

10 Fermez les tiroirs, puis replacez le capot du connecteur.

11 Branchez le cordon d'alimentation sur l'imprimante, puis sur une prise électrique.

ATTENTION—RISQUE DE BLESSURE : Pour éviter tout risque d'incendie et de choc électrique, branchez le cordon d'alimentation à une prise électrique répondant aux exigences requises, correctement mise à la terre, proche du produit et facile d'accès.

12 Mettez l'imprimante sous tension.

Ajoutez le tiroir dans le pilote d'imprimante afin de le rendre disponible pour les travaux d'impression. Pour plus d'informations, reportez-vous à la section « Ajout d'options disponibles dans le pilote d'impression » à la page 221.

Lors de l'installation d'options matérielles, suivez cet ordre.

- tiroir 2 x 500 ou 2 500 feuilles
- Imprimante
- Unité de finition d'agrafage

Installation du tiroir de 3 000 feuilles

Remarque : Le tiroir 3 000 feuilles est pris en charge uniquement si le tiroir 2 x 500 ou 2 500 feuilles est installé.

ATTENTION—RISQUE D'ELECTROCUTION : Pour éviter tout risque d'électrocution lorsque vous devez accéder à la carte logique, ou installer du matériel en option ou des cartes mémoire alors que l'imprimante est déjà en service, mettez celle-ci hors tension et débranchez son câble d'alimentation de la prise électrique avant de poursuivre. Si d'autres périphériques sont connectés à l'imprimante, mettez-les également hors tension et débranchez tous les câbles reliés à l'imprimante.

ATTENTION—RISQUE DE BASCULEMENT : pour installer une ou plusieurs options sur votre imprimante ou votre MFP, vous aurez peut-être besoin d'un support à roulettes, d'un meuble ou d'un autre système prévu pour stabiliser la machine et éviter les blessures. Pour plus d'informations sur les configurations possibles, consultez le site **www.lexmark.com/multifunctionprinters**.

1 Eteignez l'imprimante.

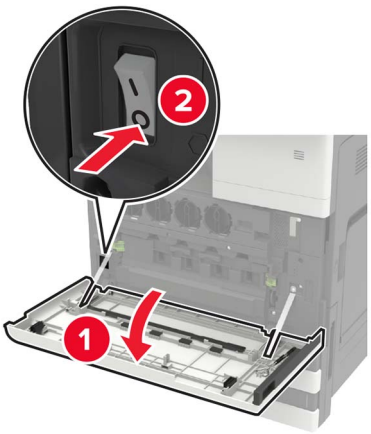

2 Débranchez le câble d'alimentation de la prise électrique, puis de l'imprimante.

3 Déballez le tiroir.

4 A l'aide du tournevis rangé à l'intérieur de la porte A, déconnectez le câble du tiroir 2 x 500 ou 2 500 feuilles de l'arrière de l'imprimante.

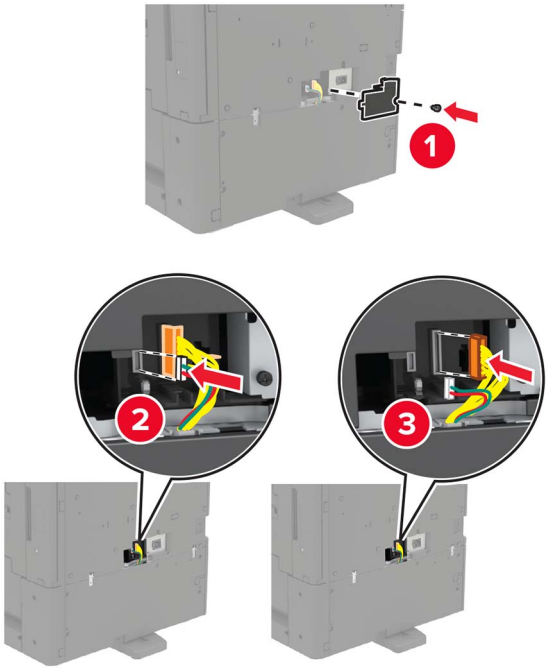

5 Ouvrez les tiroirs 2 et 3.

6 Retirez les supports métalliques et la patte de verrouillage qui maintiennent le tiroir 2 x 500 ou 2 500 feuilles sur l'imprimante.

- Avant

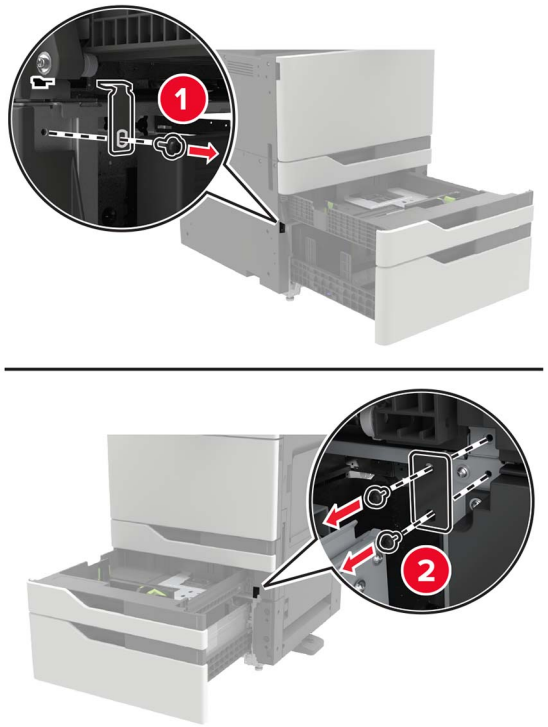

- Arrière

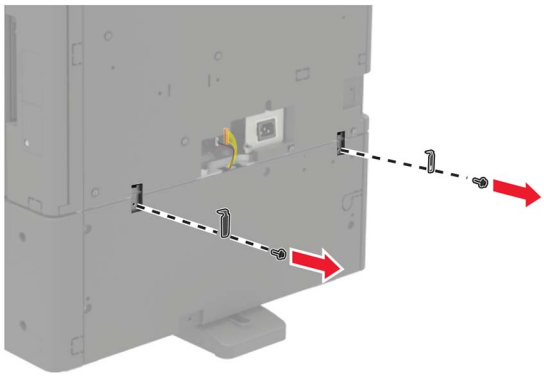

7 Fermez les tiroirs.

8 A l'aide des poignées latérales, retirez le tiroir 2 x 500 ou 2 500 feuilles de l'imprimante.

ATTENTION—RISQUE DE BLESSURE : Si votre imprimante pèse plus de 18 kg, l'intervention d'au moins deux personnes est nécessaire pour la soulever sans risque.

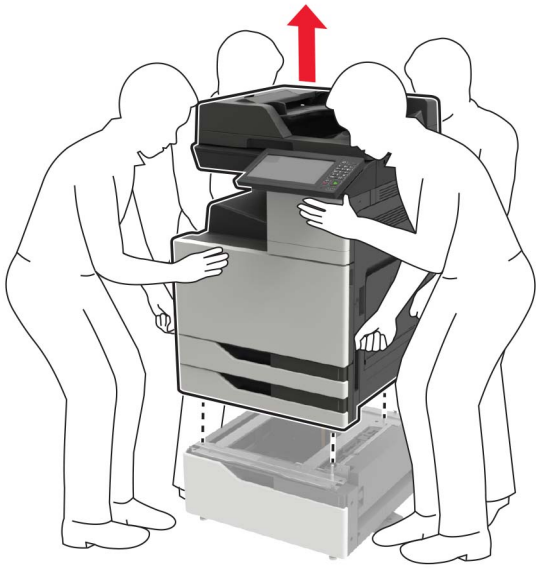

9 Retirez les pieds de stabilisation du tiroir.

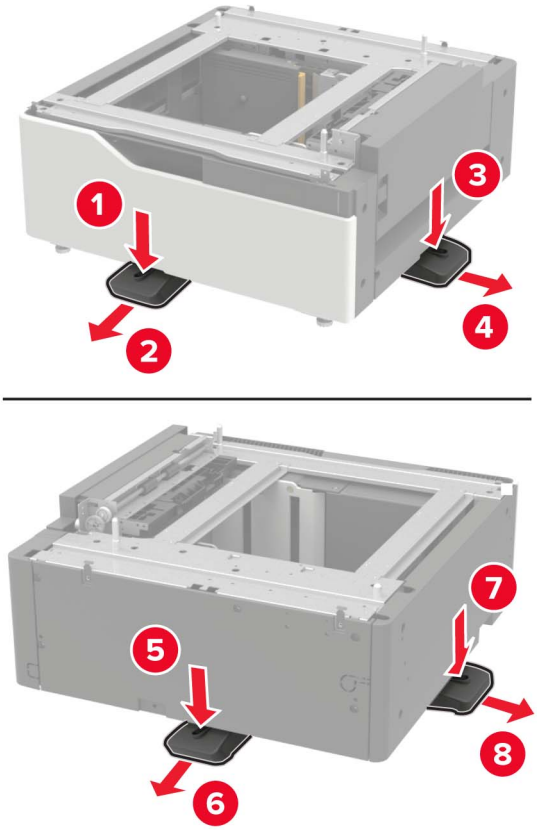

10 Retirez les capots adhésifs.

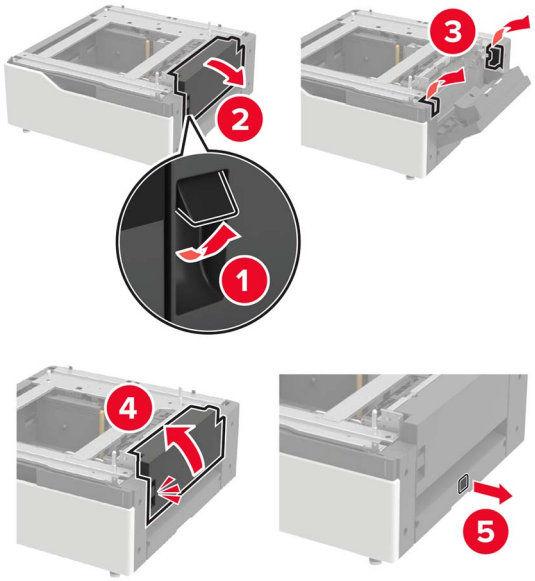

11 Ouvrez le tiroir, puis retirez les capots du rail et du support de montage.

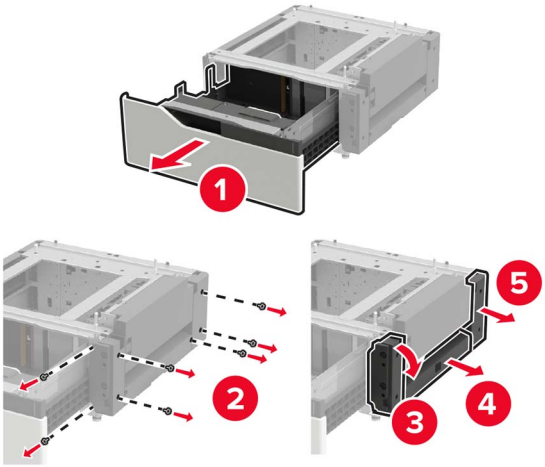

12 Fixez les supports de montage latéraux au tiroir, puis insérez la plaque de guidage dans le rail.

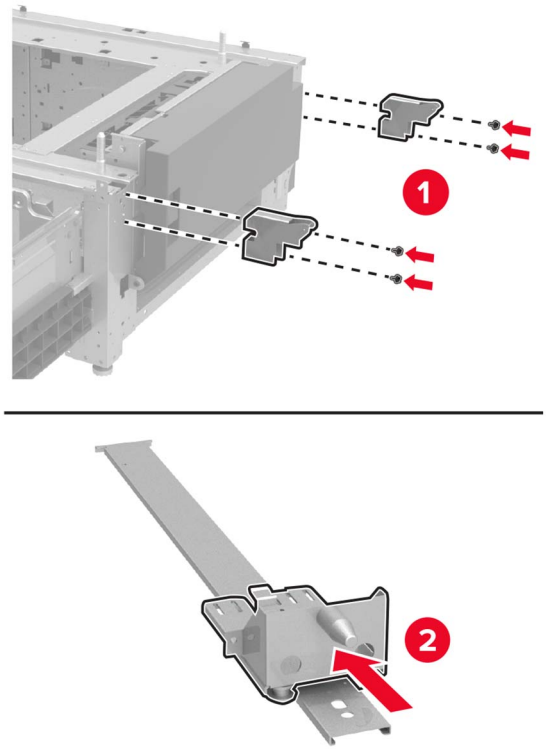

13 Fixez le rail, puis les capots du rail et du support de montage.

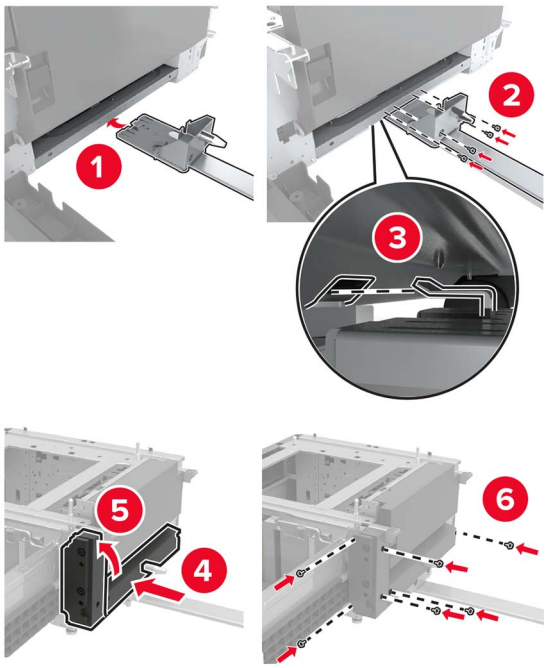

14 Fermez le tiroir.

15 A l'aide des poignées latérales, alignez l’imprimante avec le tiroir, puis abaissez l’imprimante pour la mettre en place.

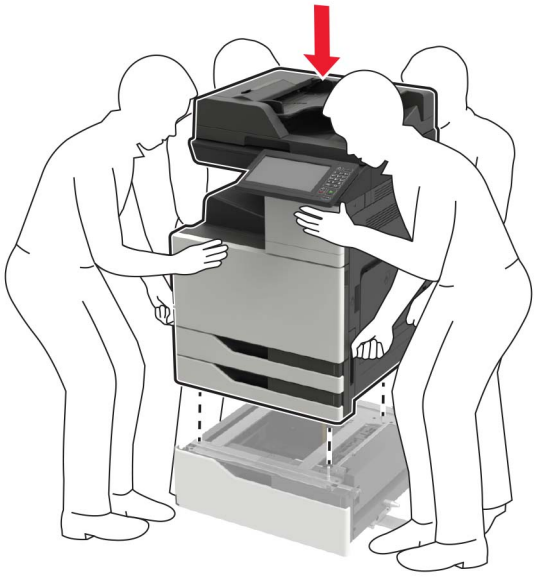

16 Alignez le tiroir 3 000 feuilles avec l'imprimante, puis fixez la patte de fixation.

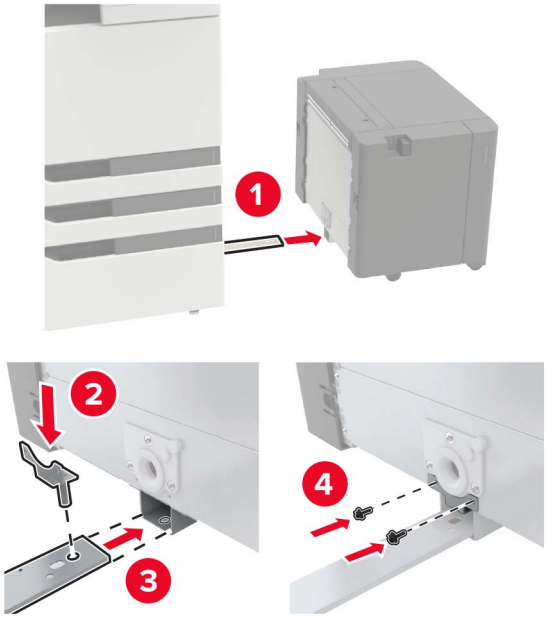

17 Maintenez le câble du tiroir en place à l'aide du collier de serrage.

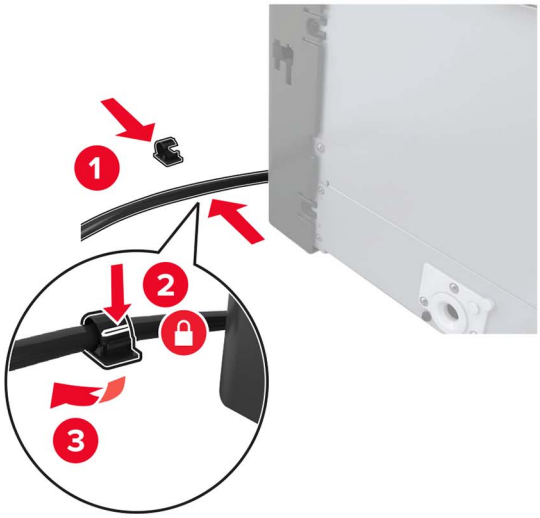

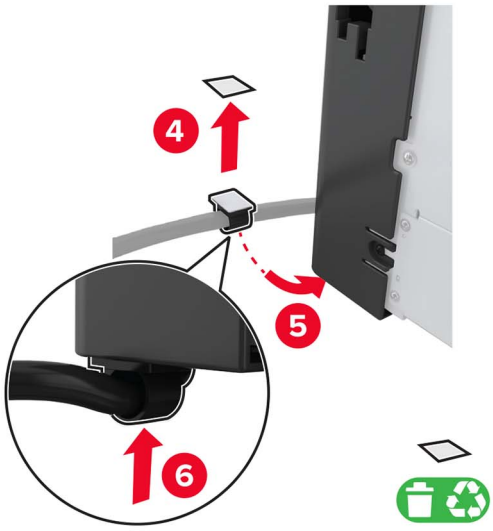

18 Branchez le câble du tiroir à l'imprimante.

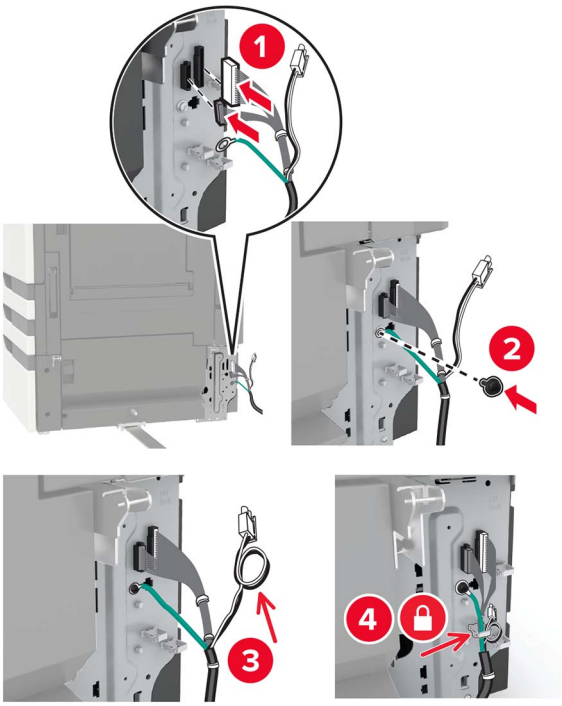

19 Fixez le protège-câbles du tiroir.

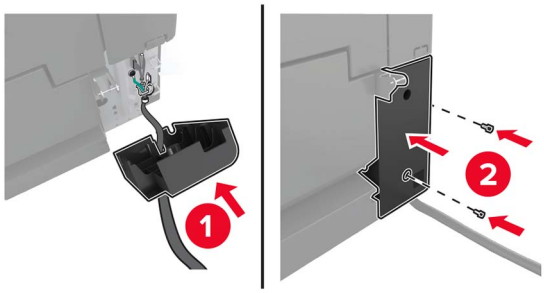

20 Faites glisser le tiroir jusqu'à ce qu'il *s'enclenche*.

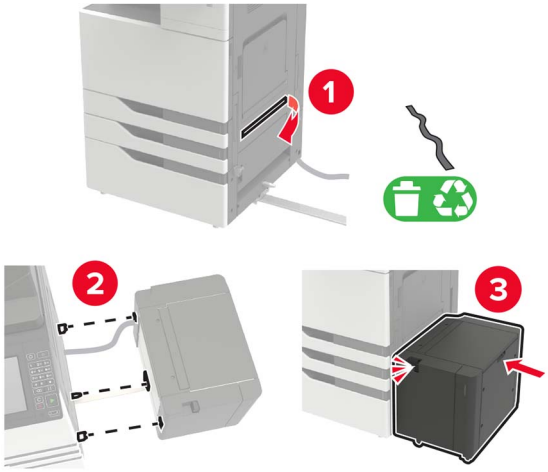

21 Fixez les pieds de stabilisation à l'imprimante.

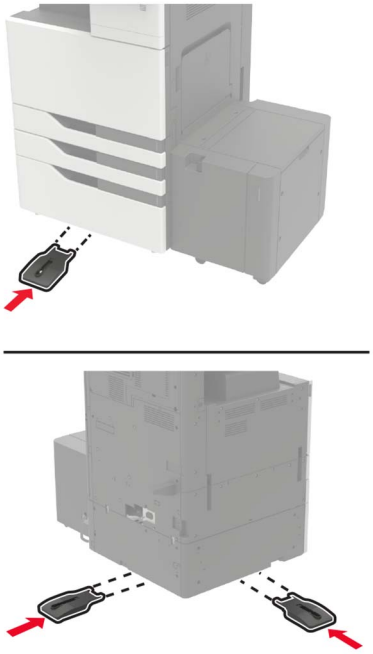

22 Reliez le connecteur du tiroir 2 x 500 ou 2 500 feuilles à l'imprimante.

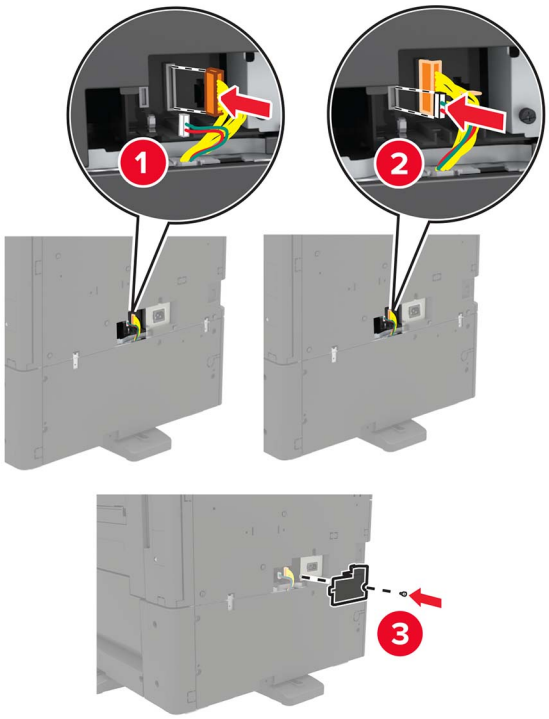

23 Ouvrez les tiroirs 2 et 3, puis fixez le tiroir 2 x 500 ou 2 500 feuilles à l'imprimante à l'aide des pattes de verrouillage et du support métallique.

- Avant

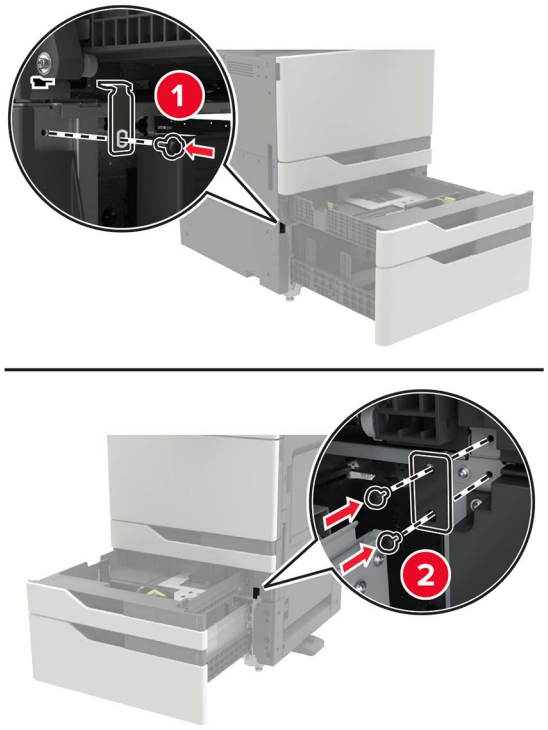

- Arrière

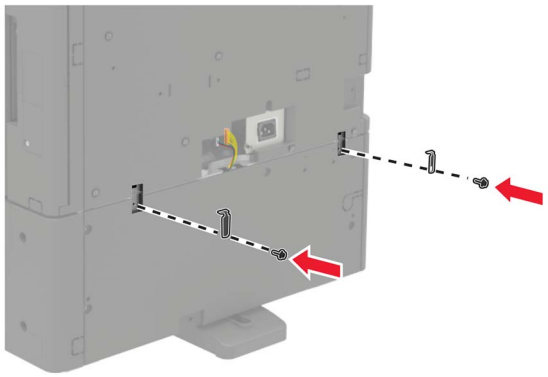

24 Fermez les tiroirs.

25 Branchez le cordon d'alimentation sur l'imprimante, puis sur une prise électrique.

ATTENTION—RISQUE DE BLESSURE : Pour éviter tout risque d'incendie et de choc électrique, branchez le cordon d'alimentation à une prise électrique répondant aux exigences requises, correctement mise à la terre, proche du produit et facile d'accès.

26 Mettez l'imprimante sous tension.

Ajoutez le tiroir dans le pilote d'imprimante afin de le rendre disponible pour les travaux d'impression. Pour plus d'informations, reportez-vous à la section « Ajout d'options disponibles dans le pilote d'impression » à la page 221.

Installation de l'unité de finition d'agrafage

ATTENTION—RISQUE DE BASCULEMENT : pour installer une ou plusieurs options sur votre imprimante ou votre MFP, vous aurez peut-être besoin d'un support à roulettes, d'un meuble ou d'un autre système prévu pour stabiliser la machine et éviter les blessures. Pour plus d'informations sur les configurations possibles, consultez le site **www.lexmark.com/multifunctionprinters**.

1 Eteignez l'imprimante.

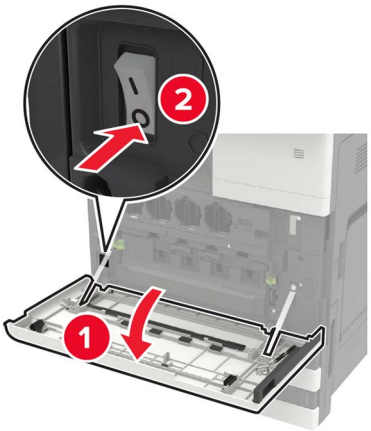

2 Débranchez le câble d'alimentation de la prise électrique, puis de l'imprimante.

3 Déballez l'unité de finition d'agrafage.

Remarque : Retirez l'étiquette mais conservez la vis pour l'utiliser dans étape 11.

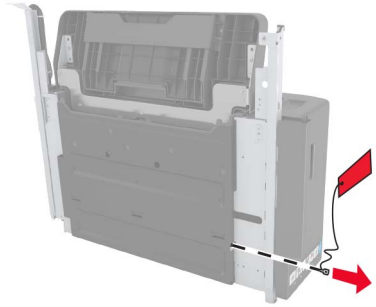

4 Retirez le réceptacle standard.

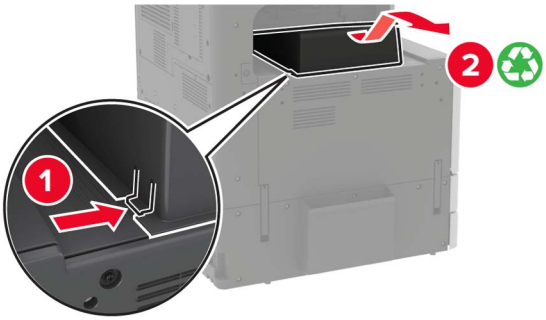

5 Retirez le capot adhésif, puis dégagez le presse-papier.

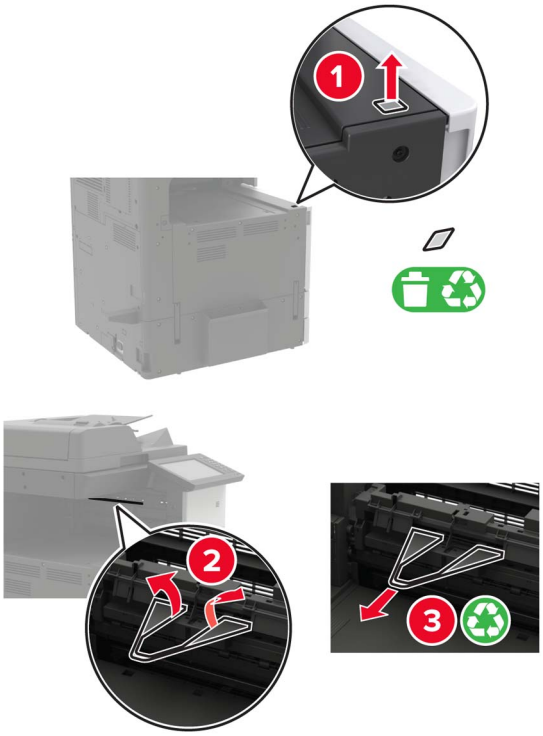

6 A l'aide du tournevis rangé à l'intérieur de la porte A, retirez les capots du capteur du guide papier et du rail coulissant.

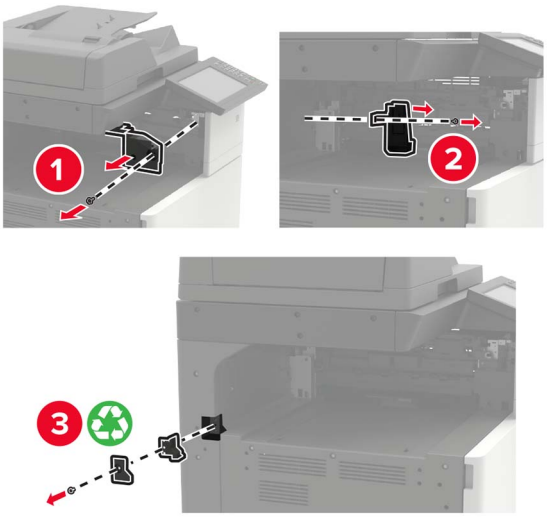

7 Retirez les guide-papier.

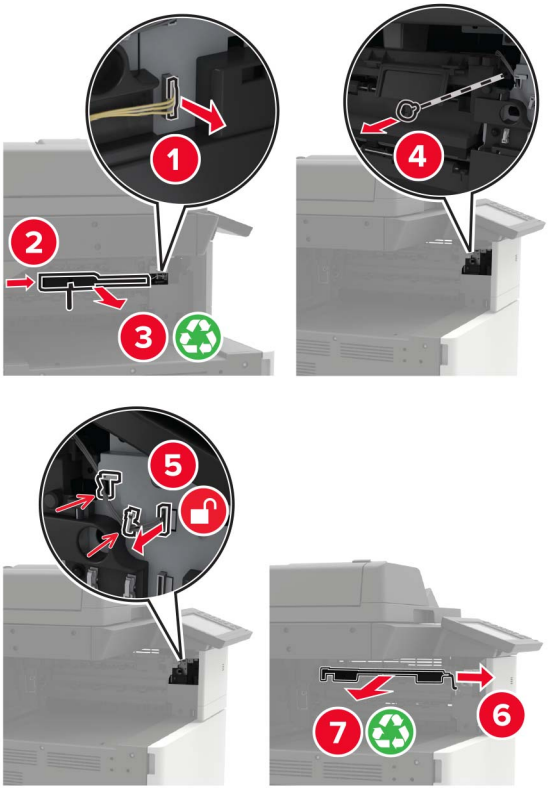

8 Fixez le capot du capteur.

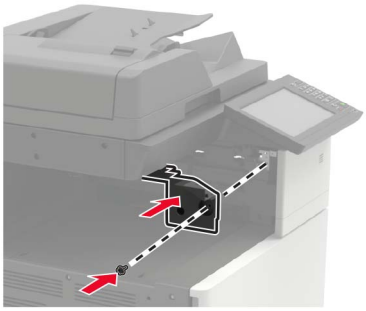

9 Insérez l'unité de finition.

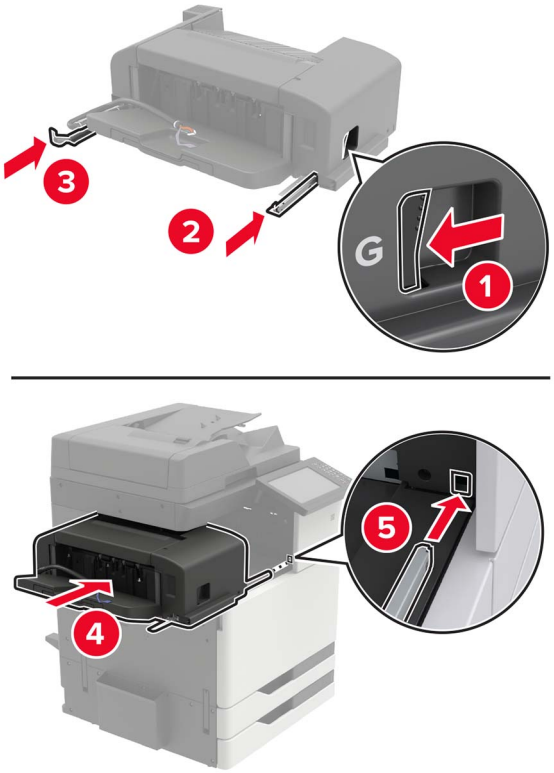

10 Fixez l'unité de finition à l'imprimante.

Remarque : Utilisez la vis fournie avec l'unité de finition.

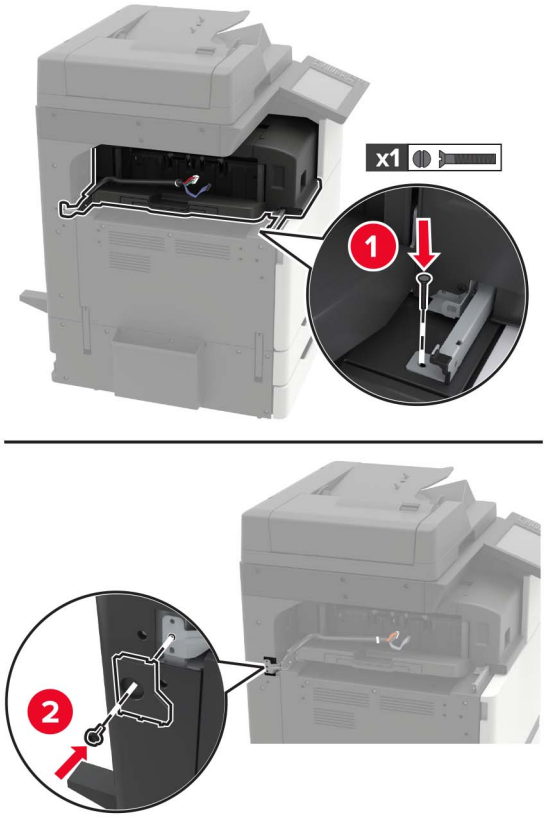

11 Fixez le capot du rail coulissant de l'unité de finition.

Remarque : Utilisez les vis fournies avec l'unité de finition.

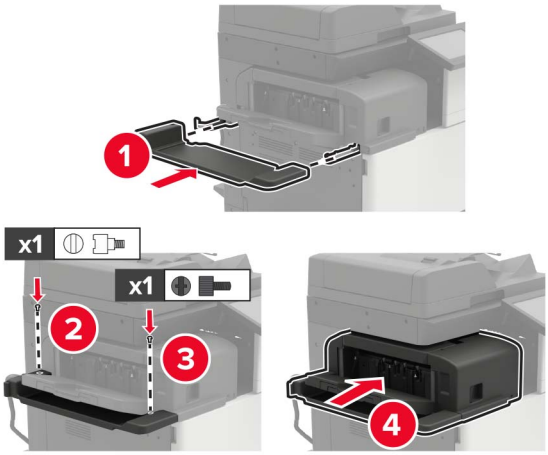

12 Retirez le capot du filtre.

Remarque : Cette étape n'est applicable que sur certains modèles d'imprimante.

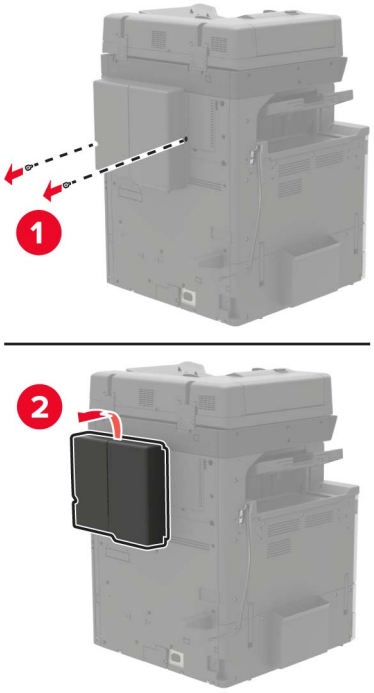

13 Branchez le câble de l'unité de finition à l'imprimante.

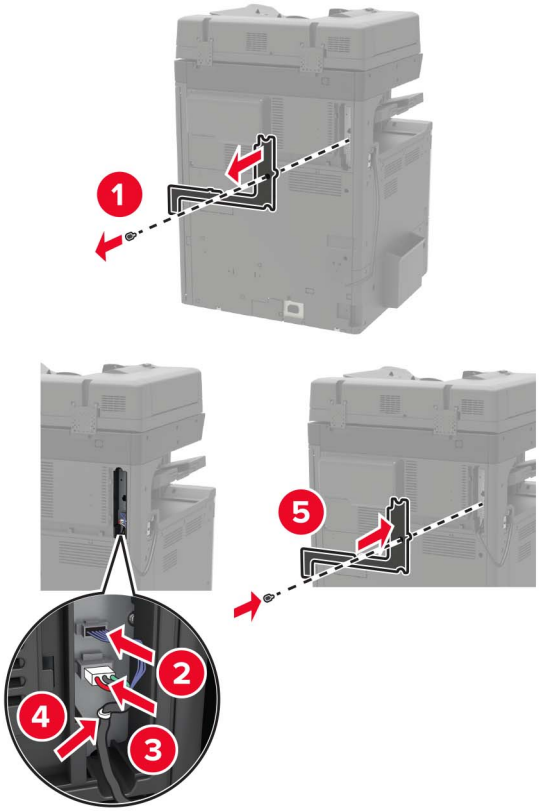

14 Replacez le capot du filtre.

Remarque : Cette étape n'est applicable que sur certains modèles d'imprimante.

15 Branchez le cordon d'alimentation sur l'imprimante, puis sur une prise électrique.

ATTENTION—RISQUE DE BLESSURE : Pour éviter tout risque d'électrocution ou d'incendie, branchez le câble d'alimentation directement à une prise électrique répondant aux exigences requises et correctement mise à la terre, proche du produit et facile d'accès.

ATTENTION—RISQUE DE BLESSURE : Ce produit ne doit pas être utilisé avec des rallonges, des barres multiprises, des rallonges multiprises ou des périphériques UPS. La capacité de ces types d'accessoires peut être facilement dépassée par une imprimante laser, d'où un risque de dégâts matériels, d'incendie ou de performances d'impression amoindries.

16 Mettez l'imprimante sous tension.

Ajoutez l'unité de finition dans le pilote d'impression afin de le rendre disponible pour les travaux d'impression. Pour plus d'informations, reportez-vous à la section « Ajout d'options disponibles dans le pilote d'impression » à la page 221.

Installation de l'unité de finition d'agrafage/perforation ou l'unité de finition de livret

ATTENTION—RISQUE DE BASCULEMENT : pour installer une ou plusieurs options sur votre imprimante ou votre MFP, vous aurez peut-être besoin d'un support à roulettes, d'un meuble ou d'un autre système prévu pour stabiliser la machine et éviter les blessures. Pour plus d'informations sur les configurations possibles, consultez le site **www.lexmark.com/multifunctionprinters**.

1 Eteignez l'imprimante.

2 Débranchez le câble d'alimentation de la prise électrique, puis de l'imprimante.

3 Retirez le support de publications du côté ou de l'arrière de l'imprimante.

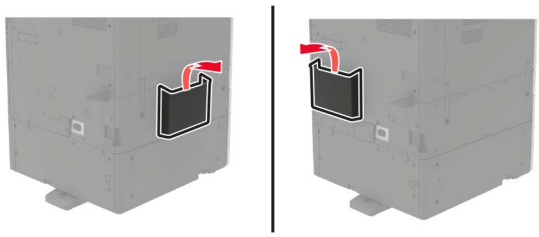

4 Sortez l'unité de finition d'agrafage/perforation ou l'unité de finition de livret de son emballage.

5 Retirez le réceptacle standard, puis le presse-papier.

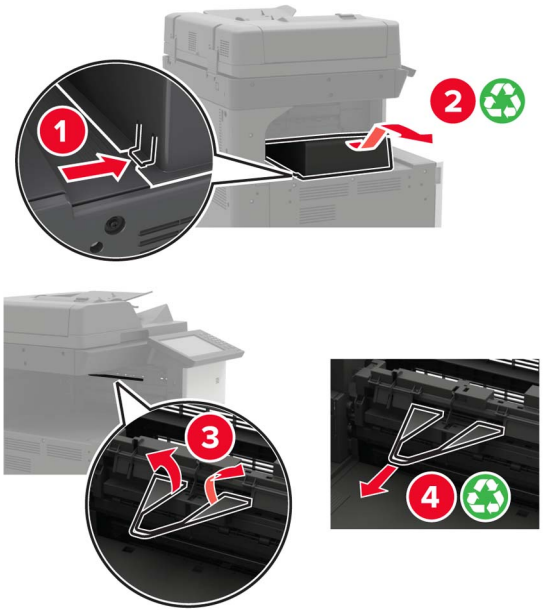

6 A l'aide du tournevis rangé à l'intérieur de la porte A, retirez les guides papier.

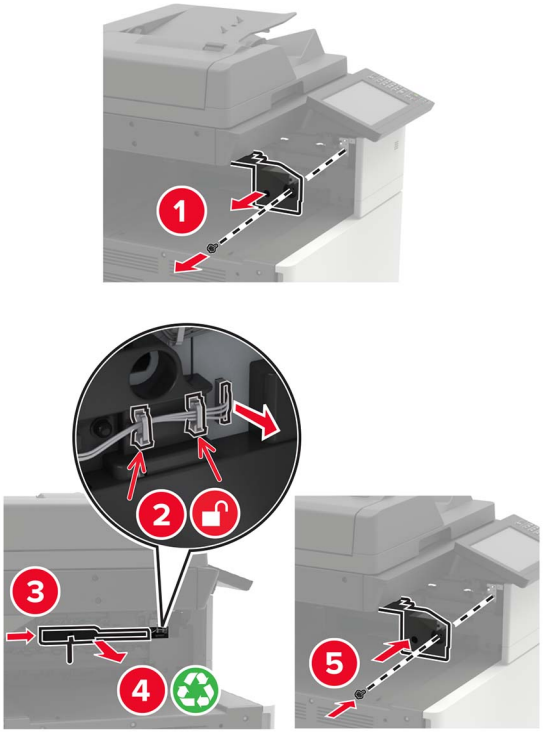

7 Insérez l'unité de transport.

Remarque : Utilisez les vis fournies avec l'unité de finition.

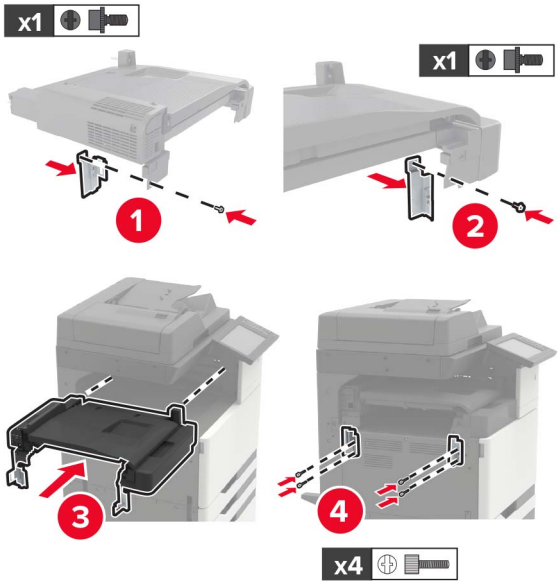

8 Fixez l'unité de finition à l'imprimante.

9 Insérez la cartouche d'agrafes dans l'unité de finition jusqu'à ce qu'elle *s'enclenche*.

10 Retirez le capot du filtre.

Remarque : Cette étape n'est applicable que sur certains modèles d'imprimante.

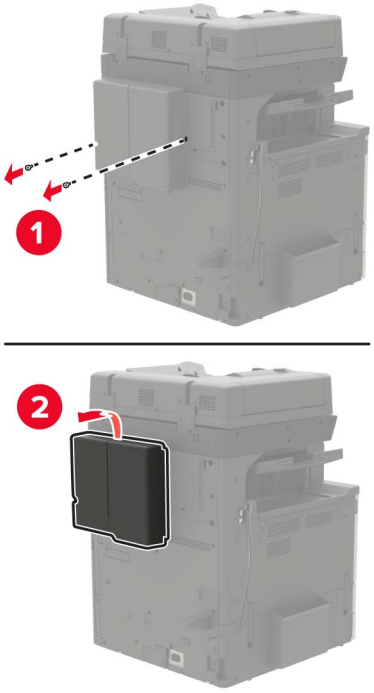

11 Branchez le câble de l'unité de finition à l'imprimante.

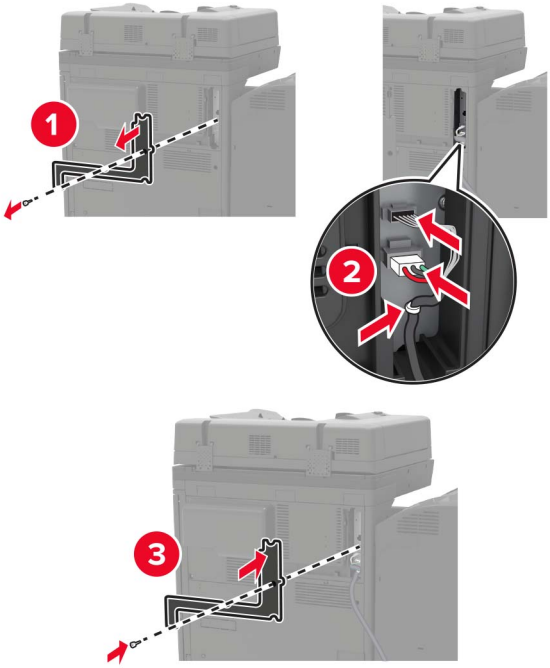

12 Replacez le capot du filtre.

Remarque : Cette étape n'est applicable que sur certains modèles d'imprimante.

13 Fixez le câble.

14 Insérez les réceptacles.

Remarques :

- Utilisez les vis fournies avec l'unité de finition.
- Lors de l'insertion du réceptacle 2, veillez à ne pas déplacer le support.
- Le réceptacle 3 est uniquement pris en charge par l'unité de finition de livret.

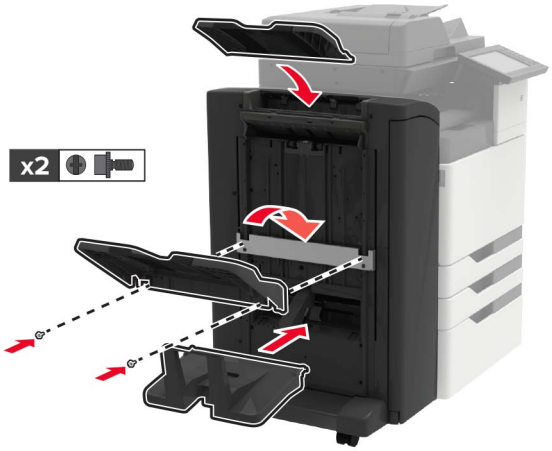

15 Fixez le support de publications, puis le collier de serrage.

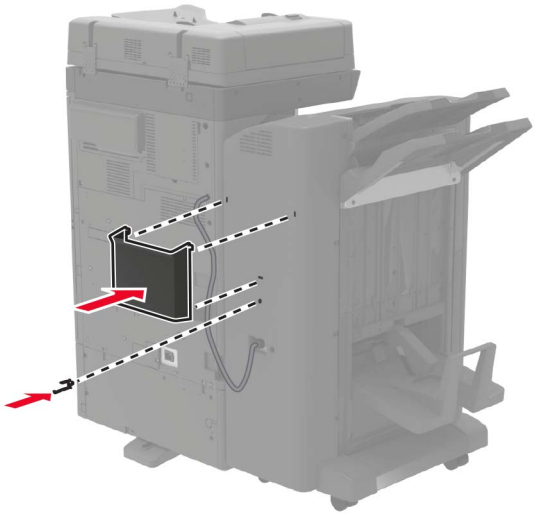

16 Branchez le cordon d'alimentation sur l'imprimante, puis sur une prise électrique.

ATTENTION—RISQUE DE BLESSURE : Pour éviter tout risque d'électrocution ou d'incendie, branchez le câble d'alimentation directement à une prise électrique répondant aux exigences requises et correctement mise à la terre, proche du produit et facile d'accès.

ATTENTION—RISQUE DE BLESSURE : Ce produit ne doit pas être utilisé avec des rallonges, des barres multiprises, des rallonges multiprises ou des périphériques UPS. La capacité de ces types d'accessoires peut être facilement dépassée par une imprimante laser, d'où un risque de dégâts matériels, d'incendie ou de performances d'impression amoindries.

17 Mettez l'imprimante sous tension.

Ajoutez l'unité de finition dans le pilote d'impression afin de le rendre disponible pour les travaux d'impression. Pour plus d'informations, reportez-vous à la section « Ajout d'options disponibles dans le pilote d'impression » à la page 221.

Logiciel

Installation du logiciel de l'imprimante

1 Obtenez une copie du programme d'installation du logiciel.

- Depuis le CD logiciel fourni avec l'imprimante.
- Accédez à l'adresse **http://support.lexmark.com**, puis sélectionnez votre imprimante et votre système d'exploitation.

2 Lancez le programme d'installation et suivez les instructions qui s'affichent sur l'écran de l'ordinateur.

3 Pour les utilisateurs Macintosh, ajoutez l'imprimante.

Remarque : L'adresse IP de l'imprimante figure dans la section TCP/IP du menu Réseau/Ports.

Ajout d'options disponibles dans le pilote d’impression

Pour les utilisateurs Windows

1 Ouvrez le dossier Imprimantes.

2 Sélectionnez l'imprimante que vous souhaitez mettre à jour, puis effectuez l'une des opérations suivantes :
   - Sous Windows 7 ou version ultérieure, sélectionnez **Propriétés de l'imprimante**.
   - Pour les versions antérieures, sélectionnez **Propriétés**.

3 Accédez à l'onglet Configuration, puis cliquez sur **Mettre à jour - Interroger l'imprimante**.

4 Appliquez les modifications.

Pour les utilisateurs Macintosh

1 Dans Préférences système du menu Pomme, naviguez jusqu'à votre imprimante, puis sélectionnez **Options et consommables**.

2 Accédez à la liste des options matérielles, puis ajoutez les options installées.

3 Appliquez les modifications.

Microcode

Exportation ou importation d'un fichier de configuration

Vous pouvez exporter les paramètres de configuration dans un fichier texte, que vous pouvez ensuite importer pour appliquer ces paramètres à d'autres imprimantes.

1 Ouvrez un navigateur Web, puis saisissez l'adresse IP de l'imprimante dans le champ d'adresse.

   Remarques :

   - L'adresse IP de l'imprimante est affichée sur l'écran d'accueil. L'adresse IP apparaît sous la forme de quatre séries de chiffres séparées par des points, par exemple 123.123.123.123.
   - Si vous utilisez un serveur proxy, désactivez-le temporairement pour charger correctement la page Web.

2 Exportez ou importez un fichier de configuration pour une ou plusieurs applications.

   Pour une application

   a Dans Embedded Web Server, cliquez sur **Applications** > sélectionnez l'application de votre choix > **Configurer**.

   b Cliquez sur **Exporter** ou sur **Importer**.

   Pour plusieurs applications

   a Dans Embedded Web Server, cliquez sur **Exporter la configuration** ou sur **Importer la configuration**.

   b Suivez les instructions à l'écran.

Mise à jour du microcode

Certaines applications nécessitent que le microcode du périphérique soit à un niveau minimal pour fonctionner correctement.

Pour plus d'informations sur la mise à jour du microcode du périphérique, contactez votre représentant Lexmark.

1. Dans Embedded Web Server, cliquez sur **Paramètres** > **Périphérique** > **Mettre à jour le microcode**.
2. Parcourez les fichiers pour accéder au fichier flash approprié :
3. Appliquez les modifications.

Avis

Informations produit

Nom du produit :

Lexmark CX920de, CX921de, CX922de, CX923dte, CX923dxe, CX924dte, CX924dxe, CX927de

Type de machine :

7559

Modèle(s) :

078, 178, 378, 578, 778

Note d'édition

Septembre 2018

Le paragraphe suivant ne s'applique pas aux pays dans lesquels lesdites clauses ne sont pas conformes à la législation en vigueur : LEXMARK INTERNATIONAL, INC. FOURNIT CETTE PUBLICATION "TELLE QUELLE", SANS GARANTIE D'AUCUNE SORTE, EXPLICITE OU IMPLICITE, Y COMPRIS, MAIS SANS SE LIMITER AUX GARANTIES IMPLICITES DE COMMERCIABILITE OU DE CONFORMITE A UN USAGE SPECIFIQUE. Certains Etats n'admettent pas la renonciation aux garanties explicites ou implicites pour certaines transactions ; c'est pourquoi il se peut que cette déclaration ne vous concerne pas.

Cette publication peut contenir des imprécisions techniques ou des erreurs typographiques. Des modifications sont périodiquement apportées aux informations contenues dans ce document ; ces modifications seront intégrées dans les éditions ultérieures. Des améliorations ou modifications des produits ou programmes décrits dans cette publication peuvent intervenir à tout moment.

Dans la présente publication, les références à des produits, programmes ou services n'impliquent nullement la volonté du fabricant de les rendre disponibles dans tous les pays où celui-ci exerce une activité. Toute référence à un produit, programme ou service n'affirme ou n'implique nullement que seul ce produit, programme ou service puisse être utilisé. Tout produit, programme ou service équivalent par ses fonctions, n'enfreignant pas les droits de propriété intellectuelle, peut être utilisé à la place. L'évaluation et la vérification du fonctionnement en association avec d'autres produits, programmes ou services, à l'exception de ceux expressément désignés par le fabricant, se font aux seuls risques de l'utilisateur.

Pour contacter l'assistance technique de Lexmark, consultez la page **http://support.lexmark.com**.

Pour obtenir des informations sur les consommables et les téléchargements, visitez le site **www.lexmark.com**.

© **2017 Lexmark International, Inc.**

Tous droits réservés.

Marques commerciales

Lexmark, le logo Lexmark et MarkNet sont des marques commerciales ou des marques déposées de Lexmark International, Inc., déposées aux Etats-Unis et/ou dans d'autres pays.

Google Cloud Print et Google Chrome sont des marques commerciales de Google Inc.

Macintosh, le logo Mac et Safari sont des marques commerciales d'Apple Inc.

Microsoft, Windows et Internet Explorer sont des marques déposées ou des marques commerciales du groupe Microsoft aux Etats-Unis et dans d'autres pays.

Mopria®, le logo Mopria® et le logo Mopria® Alliance sont des marques déposées et des marques de service de Mopria Alliance, Inc. aux Etats-Unis et dans d'autres pays. Toute utilisation non autorisée est strictement interdite.

PCL® est une marque déposée de Hewlett-Packard Company. PCL désigne un ensemble de commandes d'imprimante (langage) et de fonctions inclus dans les produits d'imprimante de Hewlett-Packard Company. Cette imprimante est conçue pour être compatible avec le langage PCL. Cela signifie qu'elle reconnaît les commandes PCL utilisées dans divers programmes et que l'imprimante émule les fonctions correspondant à ces commandes.

PostScript est une marque déposée d'Adobe Systems Incorporated, aux Etats-Unis et dans d'autres pays.

Les autres marques commerciales sont la propriété de leurs détenteurs respectifs.

AirPrint et le logo AirPrint sont des marques déposées d'Apple, Inc.

Avis relatifs à l'accord de licence

Tous les avis relatifs à l'accord de licence peuvent être consultés à partir du CD :Répertoire \NOTICES du CD logiciel d'installation.

Niveaux d'émission sonore

Les mesures suivantes ont été effectuées conformément à la norme ISO 7779 et exprimées conformément à la norme ISO 9296.

Remarque : Il est possible que certains modes ne s'appliquent pas à votre produit.

Pression sonore à un mètre en moyenne, dBA	
Impression	Recto : 50 (CX920) ; 51 (CX921, CX927) ; 52 (CX922, CX923) ; 55 (CX924) Recto verso : 51 (CX920) ; 53 (CX921, CX922, CX927) ; 54 (CX923) ; 55 (CX924)
Numérisation	53
Copie	54 (CX920) ; 55 (CX921, CX927) ; 56 (CX922, CX923) ; 57 (CX924)
Prêt	25 (CX920, CX921, CX927) ; 26 (CX922) ; 29 (CX923) ; 28 (CX924)

Les valeurs peuvent être modifiées. Pour les valeurs actuelles, accédez au site **www.lexmark.com**.

Avis relatif à l'électricité statique

Ce symbole identifie les pièces sensibles à l'électricité statique. Ne touchez pas les zones à proximité de ces symboles sans avoir d'abord touché une surface métallique à distance de ceux-ci.

Informations de température

Température ambiante de fonctionnement	10 à 30 °C (50 à 86 °F)
Température de transport	-10 à 40 °C (14 à 104 °F)
Température de stockage et humidité relative	-10 à 40 °C (14 à 104 °F) 15 à 85 % d'humidité relative

Avis relatif à l'utilisation du laser

Cette imprimante est certifiée conforme aux exigences de la réglementation des Etats-Unis relative aux produits laser de classe I (1) (DHHS 21 CFR, Chapitre I, Sous-chapitre J). Pour les autres pays, elle est certifiée conforme aux exigences des normes CEI 60825-1:2014 relatives aux produits laser de classe I. 2014.

Les produits laser de classe I ne sont pas considérés comme dangereux. L'imprimante contient un dispositif laser AlGaAs (aluminium, gallium, indium et phosphore) de classe IIIb (3b) d'une puissance nominale de 25 milliwatts fonctionnant dans la plage de longueurs d'onde allant de 770 à 800 ou de 775 à 800 nanomètres et scellé dans un compartiment de têtes d'impression non réparable. Le système laser ainsi que l'imprimante ont été conçus de manière à ce que personne ne soit jamais exposé à des radiations laser dépassant le niveau de classe I dans le cadre d'un fonctionnement normal, de l'entretien par l'utilisateur ou de la maintenance.

Etiquette d'avis relatif à l'utilisation de laser

L'étiquette d'avis relatif à l'utilisation de laser suivante est apposée sur l'imprimante :

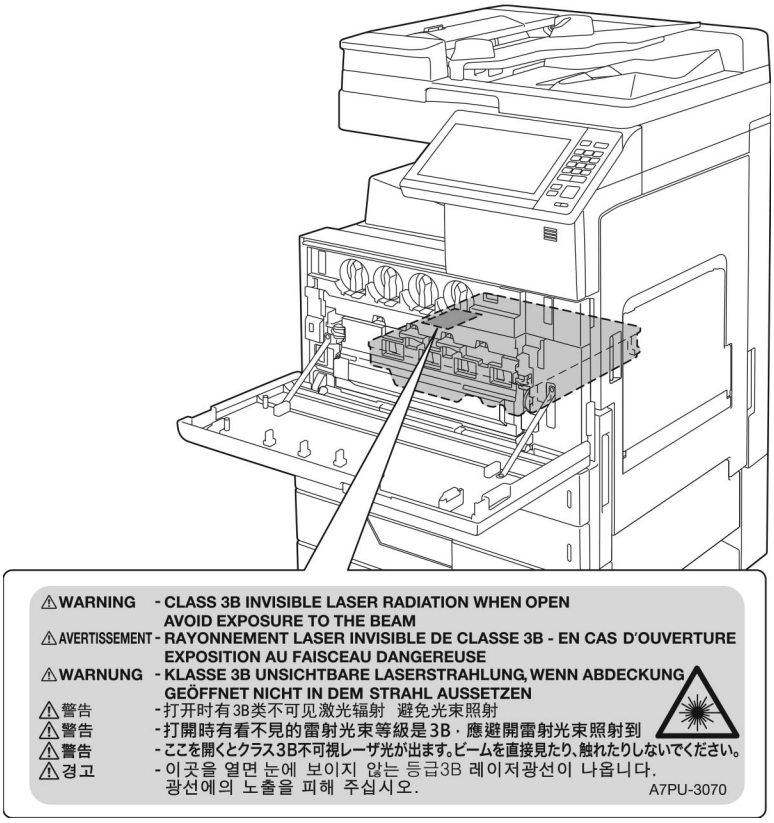

Index

A

à l'aide du DAA
  copie 45
à partir du panneau de commandes 17
activation de l'assistance vocale 27
activation des codes PIN (numéros d'identification personnels) 28
activation des mots de passe énoncés 28
activation du mode Agrandissement 27
activation du port USB 142
adaptateur RJ11 61
adaptateur VoIP 57
adresse FTP
  création de raccourcis 68
affichage d'un journal de télécopie 67
affichage des icônes sur l'écran d'accueil 22
affichage des menus 19
agrandissement de copies 46
ajout de contacts 25
ajout de groupes 25
ajout des options internes
  pilote d'imprimante 221
ajout des options matérielles
  pilote d'imprimante 221
annulation d'un travail d'impression
  à partir de l'ordinateur 43
  depuis le panneau de commandes de l'imprimante 43
annulation du chaînage des tiroirs 38
apparition de lignes blanches 171
apparition de lignes blanches verticales 171
apparition de lignes ou traînées noires verticales sur les impressions 170
assemblage des copies 46
Assistance vocale
  activation 27
  débit de parole 27
avis 224, 225

B

barrette microcode 185
blocage des télécopies non sollicitées (télécopie de publicité) 67
boîte perforatrice
  vidage 82
bourrage agrafes, élimination
  module d'agrafage et perforation 136
  unité de finition d'agrafage 134
  unité de finition de livret 138
bourrage d'agrafes au niveau de l'unité de finition d'agrafage 134
bourrage d'agrafes au niveau de l'unité de finition d'agrafage/perforation 136
bourrage d'agrafes au niveau de l'unité de finition de livret 138
bourrage papier au niveau de l'unité de finition d'agrafage 133
bourrage papier au niveau de l'unité de finition de livret 128
bourrage papier au niveau du tiroir 3 000 feuilles 127
bourrage papier dans le chargeur automatique de documents 120
bourrage papier dans le chargeur multifonction 121
bourrage papier derrière la porte C 122
bourrage papier derrière la porte D 126
bourrage papier, élimination
  chargeur multifonction 121
  dispositif alim auto 120
  dispositif recto verso 122
  Tiroir 2 x 500 feuilles 122
  Tiroir 3 000 feuilles 127
  tiroir en option 126
  unité de finition d'agrafage 133
  unité de finition de livret 128
  unité de fusion 122
bourrage, élimination
  chargeur multifonction 121
  dispositif alim auto 120
  dispositif recto verso 122
  module d'agrafage et perforation 136
  Tiroir 2 x 500 feuilles 122
  Tiroir 3 000 feuilles 127
  tiroir en option 126
  unité de finition d'agrafage 133, 134
  unité de finition de livret 128, 138
  unité de fusion 122
bourrages
  localisation des zones de bourrage 119
  réduction des risques 118
  zones 119
bourrages papier
  réduction des risques 118
bouteille de récupération de toner
  commande 84
  remplacement 94
bristol
  chargement 37

C

câbles
  Ethernet 15
  USB 15
carte en option
  installation 189
carte mémoire 185
  installation 185
cartouche d'agrafes
  remplacement 109, 111, 113
cartouche de toner
  remplacement 86
cartouches d'agrafes
  commande 85
cartouches de toner
  commande 84
  recyclage 116
casque
  volume par défaut 28
Centre de numérisation
  configuration 23

Centre de raccourcis
utilisation 22
chargement
bristol 37
tiroirs 30
transparents 37
chargement d'enveloppes
chargeur multifonction 37
chargement d'un support spécial
chargeur multifonction 37
chargement de papier
chargeur multifonction 37
chargement des tiroirs 30
chargement du tiroir
2 500 feuilles 33
chargement du tiroir
3 000 feuilles 35
chargeur multifonction
chargement 37
chiffrement du disque dur de l'imprimante 72
choix d'un emplacement pour l'imprimante 12
clavier à l'écran
utilisation 29
commande
photoconducteur 84
commande de fournitures
bouteille de récupération de toner 84
cartouches d'agrafes 85
cartouches de toner 84
commande de pièces
kit de maintenance 200 K DAA 85
Kit de maintenance 300K 85
kit de maintenance de l'unité de développement CMJ 600 K 85
kit de maintenance de l'unité de développement noire 85
kit de maintenance de l'unité de fusion 85
kit de maintenance de l'unité de fusion, 100 V 85
kit de maintenance de l'unité de fusion, 110 V 85
kit de maintenance de l'unité de fusion, 120 V 85
kit de maintenance de l'unité de fusion, 230 V 85
kit de maintenance des rouleaux HCF 85
kit de maintenance du filtre 300 K 85
kit de maintenance MPF 200 K 85
compteurs d'utilisation des fournitures
réinitialisation 144
configuration de base de l'imprimante 13
configuration de l'impression série 76
configuration de la fonction d'e-mail 48
configuration de la fonction de télécopie 51
configuration de la télécopie
connexion à une ligne téléphonique standard 51
connexion DSL 56
connexion VoIP 57
propre au pays ou à la région 61
service téléphonique numérique 59
configuration des notifications de fournitures 85
configuration des paramètres d'heure d'été 65
configuration des paramètres de courrier électronique 48
configuration des paramètres de port 75
configuration du mode Hibernation 115
configuration du mode Veille 115
configurations des imprimantes 13
connexion à un réseau sans fil
utilisation de la méthode Bouton de commande 75
utilisation de la méthode PIN 75
connexion de l'imprimante à un réseau sans fil 74
connexion de l'imprimante à un service de sonnerie distincte 65
connexion des câbles 15
consignes de sécurité 8, 9, 10
contacter l'assistance clientèle 184
contacts
ajout 25
modification 25
suppression 26
Contenu de correction des couleurs 175
copie
création de raccourcis 47
sur les deux faces du papier 46
utilisation de la vitre du scanner 45
utilisation du dispositif d'alimentation automatique (DAA) 45
copie à partir de
bac sélectionné 45
Copie de carte
configuration 22
copie de formats de papier différents 45
copie de photos 45
copie de plusieurs pages
sur une seule feuille 47
copie recto verso 46
copie vers du papier à en-tête 46
copie, dépannage
copies partielles de documents ou de photos 182
faible qualité de la copie 182
le scanner ne répond pas 183
le scanner ne se ferme pas 183
Correction des couleurs
manuelle 175
correction manuelle des couleurs
application 175
courroie de transfert
remplacement 100
création de dossiers
pour les signets 24
création de raccourcis
destination de télécopie 66
e-mail 49
création de signets 23

D

date et heure
paramètres de télécopie 65
débit de parole de l'assistance vocale
réglage 27

déclaration relative à la volatilité 72
définition du format de papier 30
définition du format de papier Universel 30
définition du type de papier 30
densité d'impression inégale 169
dépannage
erreur 900.xy 143
impossible d'ouvrir Embedded Web Server 141
l'imprimante ne répond pas 173
questions les plus fréquentes sur l'impression couleur 175
dépannage, copie
copies partielles de documents ou de photos 182
faible qualité de la copie 182
le scanner ne répond pas 183
le scanner ne se ferme pas 183
dépannage, impression
bourrages papier fréquents 148
enveloppe collée pendant l'impression 145
impression depuis un tiroir inapproprié 174
impression lente 150
impression sur du papier inapproprié 174
l'impression assemblée ne fonctionne pas 146
la fonction de connexion au bac ne fonctionne pas 147
les documents confidentiels et suspendus ne s'impriment pas 149
les pages bloquées ne sont pas réimprimées 149
les travaux d'impression ne s'impriment pas 151
marges incorrectes 160
papier recourbé 146
dépannage, numérisation
copies partielles de documents ou de photos 182
échec de la numérisation 182
faible qualité de la copie 182
impossible de numériser depuis un ordinateur 181
le scanner ne répond pas 183
le scanner ne se ferme pas 183
dépannage, qualité d'impression
apparition de lignes ou traînées noires verticales sur les impressions 170
arrière-plan gris ou coloré 156
caractères inégaux ou irréguliers 161
densité d'impression inégale 169
effacement du toner 168
images noires ou de couleur unie 166
images ou textes coupés 167
images rémanentes sur les impressions 155
impression claire 162
impression déformée 164
impression inclinée sur la page 164
impression sombre 153
impression tachetée et points 163
lignes blanches horizontales 159
lignes blanches sur une page 171
lignes noires horizontales 157
pages blanches 152
pages vierges 152
répétition des défauts d'impression 165
dépannage, qualité des couleurs
l'impression présente une dominante de couleur 177
dépannage, télécopieur
impossible d'envoyer ou de recevoir des télécopies 177
impossible d'envoyer une télécopie 179
impossible de recevoir une télécopie 179
qualité d'impression médiocre de la télécopie reçue 180
déplacement de l'imprimante 12, 114
désactivation du réseau Wi-Fi 76
dispositif d'alimentation automatique de documents (DAA)
utilisation 45, 48, 50, 68
disque dur de l'imprimante
chiffrement 72
mise au rebut 72
documents, impression
à partir d'un ordinateur 40
DSL (digital subscriber line)
télécopie, configuration 56

E

e-mail
configuration 48
création de raccourcis 49
économie de papier 47
économie de toner 47
économie des fournitures 116
écran d'accueil
affichage des icônes 22
personnalisation 22
écran de l'imprimante
réglage de la luminosité 115
effacement de la mémoire du disque dur de l'imprimante 71
émissions, avis 224
emplacement du logement de sécurité 71
enveloppes
chargement 37
envoi d'un e-mail 49
envoi d'un message électronique
à l'aide d'un numéro de raccourci 49
à l'aide du carnet d'adresses 49
configuration des paramètres de courrier électronique 48
utilisation de l'imprimante 49
utilisation de la vitre du scanner 48
utilisation du dispositif d'alimentation automatique (DAA) 48
envoi d'une télécopie
à l'aide d'un ordinateur 65
à partir du panneau de commandes 65
affichage d'un journal de télécopie 67
blocage des télécopies non sollicitées (télécopie de publicité) 67
création de raccourcis 66
définition de la date et l'heure 65
mise en attente des fax 67

modification de la résolution 66
planifié 66
réglage de l'intensité 66
télécopie, configuration 51
transfert de télécopies 67
utilisation de la vitre du scanner 50
utilisation du dispositif d'alimentation automatique (DAA) 50
erreur 900.xy 143
Espace insuffisant dans la mémoire flash pour les ressources 144
état des fournitures
vérification 83
état des pièces
vérification 83
exportation d'un fichier de configuration
à partir du serveur Web incorporé 221

F

filtre ADSL 56
filtre de ligne 56
format du papier
configuration 30
format papier Universel
configuration 30
formats de papier différents, copie 45
Fourniture non-Lexmark 144
fournitures
économie 116
fournitures, commande
bouteille de récupération de toner 84
cartouches d'agrafes 85
photoconducteur 84

G

groupes
ajout 25
modification 25
suppression 26

H

haut-parleur
volume par défaut 27
heure d'été, configuration 65

I

icônes de l'écran d'accueil
utilisation 18
icônes sur l'écran d'accueil
affichage 22
importation d'un fichier de configuration
à partir du serveur Web incorporé 221
impossible d'ouvrir Embedded Web Server 141
impossible de lire le lecteur flash
dépannage, impression 142
impression
à partir d'un lecteur flash 40
à partir d'un ordinateur 40
liste des échantillons de polices 43
liste des répertoires 43
page des paramètres des menus 21
impression à partir d'un lecteur flash 40
impression d'une page de configuration réseau 142
impression d'une page des paramètres des menus 21
impression de la liste des échantillons de polices 43
impression de la liste des répertoires 43
impression de travaux confidentiels et suspendus
depuis un Macintosh 42
sous Windows 42
impression série
configuration 76
impression, dépannage
bourrages papier fréquents 148
enveloppe collée pendant l'impression 145
impossible de lire le lecteur flash 142
impression depuis un tiroir inapproprié 174
impression lente 150
impression sur du papier inapproprié 174
la fonction de connexion au bac ne fonctionne pas 147
les documents confidentiels et suspendus ne s'impriment pas 149
les pages bloquées ne sont pas réimprimées 149
les travaux d'impression ne s'impriment pas 151
marges incorrectes 160
papier recourbé 146
imprimante
choix d'un emplacement 12
déplacement 12
espace minimum 12
transport 115
imprimante entièrement configurée 13
informations sur l'imprimante
recherche 11
insertion de feuilles de séparation entre les copies
copie 46
installation
carte mémoire 185
Tiroir 3 000 feuilles 197
installation d'un tiroir en option 192
installation d'une carte en option 189
installation d'une carte mémoire 185
installation de l'unité de finition d'agrafage 208
installation de l'unité de finition d'agrafage/perforation ou l'unité de finition de livret 214
installation du logiciel de l'imprimante 220
installation du tiroir 2 x 500 ou 2 500 feuilles 192
installation du tiroir 3 000 feuilles 197
intensité toner
réglage 175
interprétation de l'état du bouton d'alimentation et des voyants 18

J

journal des télécopies
affichage 67

K

kit de maintenance 200 K DAA
commande 85
Kit de maintenance 300K
commande 85
kit de maintenance de l'unité de développement CMJ 600 K
commande 85
kit de maintenance de l'unité de développement noire
commande 85
kit de maintenance de l'unité de fusion
commande 85
kit de maintenance de l'unité de fusion, 100 V
commande 85
kit de maintenance de l'unité de fusion, 110 V
commande 85
kit de maintenance de l'unité de fusion, 120 V
commande 85
kit de maintenance de l'unité de fusion, 230 V
commande 85
kit de maintenance des rouleaux HCF
commande 85
kit de maintenance du filtre 300 K
commande 85
kit de maintenance MPF 200 K
commande 85

L

l'assistance clientèle
contacter 184
l'impression assemblée ne fonctionne pas 146
l'imprimante ne répond pas 173
lecteur flash
impression depuis 40
numérisation vers 69
lecteurs flash pris en charge 41
lentille de la tête d'impression
nettoyage 80
lignes noires horizontales 157
liste des échantillons de polices
impression 43
liste des répertoires
impression 43
logement de sécurité
recherche 71
logiciel d'imprimante, installation 220

M

Maintenance du scanner requise, utilisez le kit DAA 145
mémoire
types installés sur l'imprimante 72
mémoire du disque dur de l'imprimante
effacement 71
Mémoire flash défectueuse détectée 144
Mémoire flash non formatée détectée 144
mémoire non volatile 72
effacement 71
mémoire volatile 72
effacement 71
menus de l'imprimante 19
messagerie vocale
configuration 51
messages de l'imprimante
Espace insuffisant dans la mémoire flash pour les ressources 144
Fourniture non-Lexmark 144
Maintenance du scanner requise, utilisez le kit DAA 145
Mémoire flash défectueuse détectée 144
Mémoire flash non formatée détectée 144
Vérifiez la connexion du tiroir 147
méthode Bouton de commande 75
méthode Numéro d'identification personnel 75
microcode
mise à jour 222
mise à jour du microcode
fichier flash 222
mise au rebut du disque dur de l'imprimante 72
mise en attente des fax 67
mode Agrandissement
activation 27
mode Hibernation
configuration 115
modification de contacts 25
modification de groupes 25
modification des paramètres du port
port de solutions interne 75
mots de passe énoncés
activation 28

N

navigation sur l'écran
à l'aide de gestes 28
navigation sur l'écran à l'aide de gestes 28
nettoyage
intérieur de l'imprimante 77
partie externe de l'imprimante 77
scanner 77
nettoyage de l'imprimante 77
nettoyage de la lentille de la tête d'impression 80
niveaux du volume sonore 224
notifications de fournitures
configuration 85
numérisation
utilisation de la vitre du scanner 68
utilisation du dispositif d'alimentation automatique (DAA) 68
vers un serveur FTP 68
numérisation vers un lecteur flash 69
numérisation vers un ordinateur 69
numérisation vers un serveur FTP
à partir du panneau de commandes 68
numérisation, dépannage
copies partielles de documents ou de photos 182
échec de la numérisation 182
faible qualité de la copie 182
impossible de numériser depuis un ordinateur 181

la numérisation bloque le fonctionnement de l'ordinateur 184
la numérisation prend trop de temps 184
le scanner ne répond pas 183
le scanner ne se ferme pas 183
Numériser vers l'ordinateur
configuration 69

O

options de l'imprimante, dépannage
option interne non détectée 143
options internes
barrette microcode 185
carte mémoire 185
installation 189
options internes disponibles 185
options internes, ajout
pilote d'imprimante 221
options matérielles
installation 192, 197, 208, 214
options matérielles, ajout
pilote d'imprimante 221
organisation des câbles 15

P

page des paramètres des menus
impression 21
pages blanches 152
pages vierges 152
panneau de commandes
utilisation 17
papier
paramètre Format Universel 30
papier à en-tête
copie 46
paramètre environnemental
Mode Eco 115
paramètre Mode Eco 115
paramètres de conservation
Mode Eco 115
mode Hibernation 115
mode Veille 115
paramètres de l'imprimante
restauration des paramètres usine 72
paramètres du port
configuration 75
paramètres écologiques
Mode Eco 115
mode Hibernation 115
mode Veille 115
paramètres environnementaux
mode Hibernation 115
mode Veille 115
personnalisation de l'affichage 23
Personnalisation de l'affichage
utilisation 23
photoconducteur
commande 84
remplacement 90
photos
copie 45
pilote d'imprimante
options matérielles, ajout 221
PIN, codes (numéros d'identification personnels)
activation 28
planification d'une télécopie 66
port de télécopie 15
Port Ethernet 15
Port EXT 15
Port LINE 15
Port USB
activation 142
Ports USB 15
prévention des risques de bourrage papier 118
prise adaptateur 61
prise du cordon d'alimentation 15

Q

qualité d'impression
nettoyage du scanner 77
qualité d'impression, dépannage
apparition de lignes ou traînées noires verticales sur les impressions 170
arrière-plan gris ou coloré 156
caractères inégaux ou irréguliers 161
densité d'impression inégale 169
effacement du toner 168
images noires ou de couleur unie 166
images ou textes coupés 167
images rémanentes sur les impressions 155
impression claire 162
impression déformée 164
impression inclinée sur la page 164
impression sombre 153
impression tachetée et points 163
lignes blanches 171
lignes blanches horizontales 159
lignes noires horizontales 157
pages blanches 152
pages vierges 152
répétition des défauts d'impression 165
qualité des couleurs, dépannage
l'impression présente une dominante de couleur 177
questions les plus fréquentes sur l'impression couleur 175

R

raccourcis, création
adresse FTP 68
écran de copie 47
réaliser des copies 45
recherche d'informations supplémentaires sur l'imprimante 11
recyclage
cartouches de toner 116
emballage Lexmark 116
produits Lexmark 116
réduction de copies 46
réglage
enregistrement du DAA 181
enregistrement du scanner 180
réglage de l'intensité du toner 175
réglage de la luminosité
écran de l'imprimante 115
réglage de la luminosité de l'écran de l'imprimante 115
réglage du débit de parole
Assistance vocale 27
réglage du volume par défaut du casque 28
réglage du volume par défaut du haut-parleur 27

réinitialisation
compteurs d'utilisation des fournitures 144
réinitialisation des compteurs d'utilisation des fournitures 144
remplacement d'un photoconducteur 90
remplacement d'une cartouche de toner 86
remplacement de la bouteille de récupération de toner 94
remplacement de la cartouche d'agrafes dans l'unité de finition d'agrafage 109
remplacement de la cartouche d'agrafes dans l'unité de finition d'agrafage/perforation 111
remplacement de la cartouche d'agrafes dans l'unité de finition de livret 113
remplacement de pièces
courroie de transfert 100
rouleau d'alimentation 95
rouleau de saisie 95
rouleau de transfert 103
rouleau séparateur 95
Rouleau séparateur du DAA 105
rouleaux de saisie et d'alimentation du DAA 107
remplacement des fournitures
bouteille de récupération de toner 94
cartouche d'agrafes 109, 111, 113
remplacement des rouleaux de saisie et d'alimentation du DAA 107
remplacement des rouleaux séparateurs, de saisie et d'alimentation 95
remplacement du rouleau de transfert 103
remplacement du rouleau séparateur du DAA 105
répartiteur téléphonique 57
répétition des défauts d'impression 165
répétition des travaux d'impression 42
impression à partir d'un ordinateur Macintosh 42
impression sous Windows 42
répondeur
configuration 51
réseau sans fil 74
connexion de l'imprimante au 74
Wi-Fi Protected Setup 75
réseau Wi-Fi
désactivation 76
résolution de la télécopie
modification 66
restauration des paramètres usine 72
rouleau de transfert
remplacement 103
Rouleau séparateur du DAA
remplacement 105
rouleaux de saisie et d'alimentation du DAA
remplacement 107

S

scanner
nettoyage 77
serveur FTP, numérisation
à partir du panneau de commandes 68
service de sonnerie distinctive, télécopies
connexion à 65
service téléphonique numérique
télécopie, configuration 59
signets
création 23
création de dossiers pour 24
stockage de tâches d'impression 42
suppression de contacts 26
suppression de groupes 26

T

tâches d'impression confidentielles 42
impression à partir d'un ordinateur Macintosh 42
impression sous Windows 42
télécopie, configuration
connexion à une ligne téléphonique standard 51
connexion DSL 56
propre au pays ou à la région 61
service téléphonique numérique 59
VoIP 57
Tiroir 2 500 feuilles
chargement 33
Tiroir 3 000 feuilles
chargement 35
tiroirs
chargement 30
tiroirs chaînés 38
transfert de télécopies 67
transparents
chargement 37
transport de l'imprimante 115
travail d'impression
annulation à partir de l'ordinateur 43
annulation depuis le panneau de commandes de l'imprimante 43
travaux d'impression différés
impression à partir d'un ordinateur Macintosh 42
impression sous Windows 42
travaux suspendus 42
impression à partir d'un ordinateur Macintosh 42
impression sous Windows 42
type de papier
configuration 30
types de fichier pris en charge 41

U

unité de finition d'agrafage
installation 208
unité de finition d'agrafage/perforation ou unité finition de livret
installation 214
utilisation
fournitures Lexmark authentiques 83
pièces Lexmark authentiques 83
utilisation de l'écran d'accueil 18
utilisation de la personnalisation de l'affichage 23
utilisation de la vitre du scanner 45, 48, 50, 68
copie 45
utilisation du clavier à l'écran 29

utilisation du dispositif
d'alimentation automatique
(DAA) 45, 48, 50, 68

V

vérification de l'état des pièces et
fournitures 83
vérification de la connectivité de
l'imprimante 142
vérification des travaux
d'impression 42
  impression à partir d'un
    ordinateur Macintosh 42
  impression sous Windows 42
Vérifiez la connexion du tiroir 147
vidage de la boîte
perforatrice 82
vitre du scanner
  utilisation 45, 48, 50, 68
VoIP (Voice over Internet
Protocol)
  télécopie, configuration 57
volatilité
  déclaration 72
volume par défaut du casque
  réglage 28
volume par défaut du haut-
parleur
  réglage 27
voyant
  état de l'imprimante 18
voyant marche/arrêt
  état de l'imprimante 18

W

Wi-Fi Protected Setup
  réseau sans fil 75