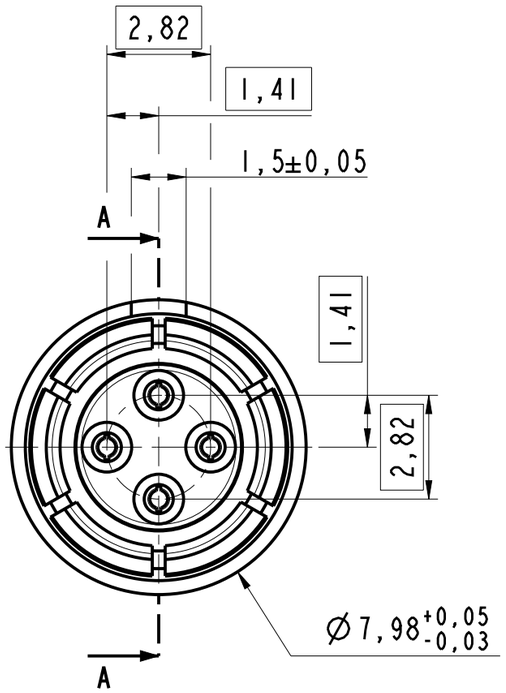

COUPE A-A
SECTION A-A

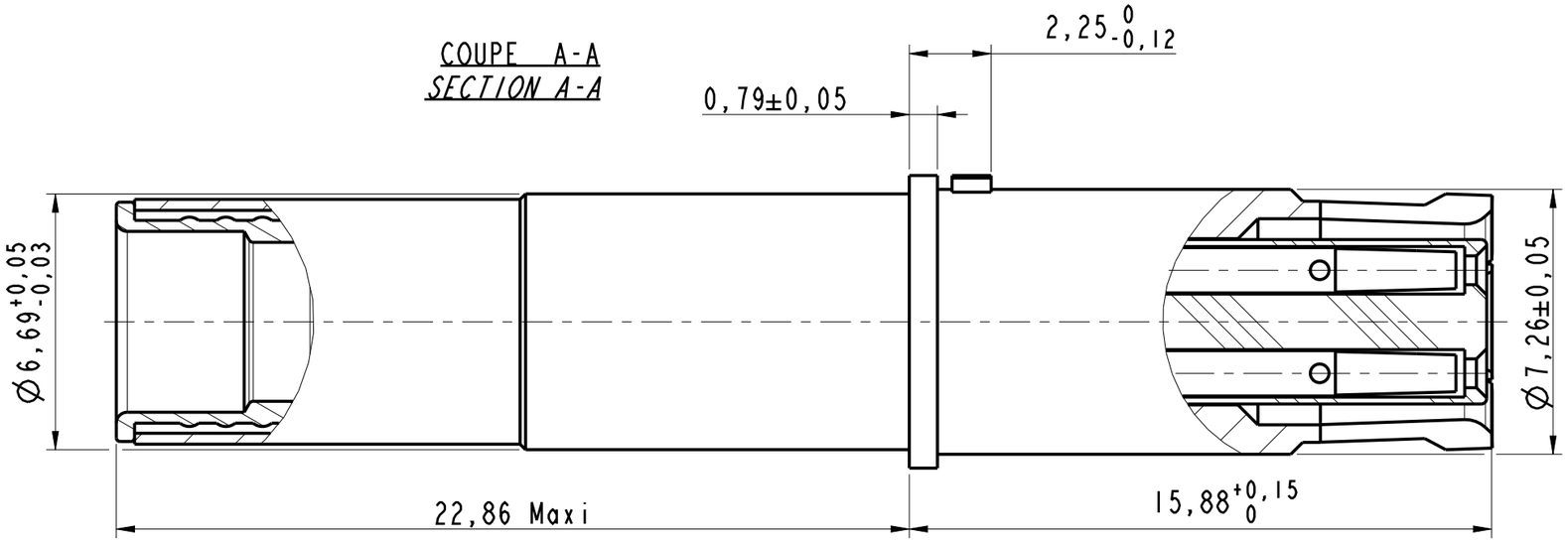

Douille Quadrax 100 ohms
Socket Quadrax 100 ohms
Ref: 612081

NOTE:

1- Contact livré non assemblé
Contact delivered unassembled
2- Instruction d'assemblage N00-040212-00 emballé avec le contact
Assembly instructions N00-040212-00 packed with the contact
3- Cable compatible: Tensolite NF22Q100 ou thermax 956-5 (100 Ohms)
Compatible cable: tensolite NF22Q100 or Thermax 956-5 (100 Ohms)
4- Outils de sertissage:
- Contact extérieur: outil M22520/5-01
avec positionneur M22520/5-45 en position A
- Contact intérieur: outils M22520/2-01
avec positionneur K709 en position 5
Crimping tools:
- *Outer contact: tool M22520/5-01*
with positioner M22520/5-45 in position A
- *Inner contact: tool M22520/2-01*
with positioner K709 in position 5
5- Outils d'extraction M81969/14-06
Extraction tool M81969/14-06
6- S'accouple avec la broche quadrax 900410
Mates with pin quadrax 900410

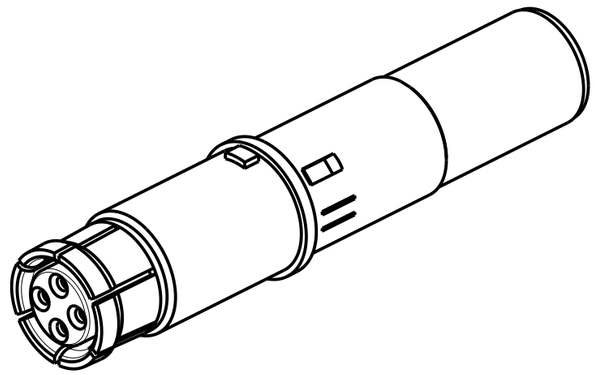

MODIFICATIONS					
	A	Plan originel	ECHELLE 6	Amphenol Socapex BP 29 - 74311 THYEZ CEDEX	DESSIN: M.LAINE le 24/10/18 TECHNIQUE: L.LAGRANGE le 24/10/18 A 172-PLC-147-00 1/1

DANS LE BUT CONSTANT D'AMELIORER SES PRODUITS, Amphenol Socapex SE RESERVE LE DROIT D'EN MODIFIER TOUTE COTE OU CARACTERISTIQUE.
IMP 036 A