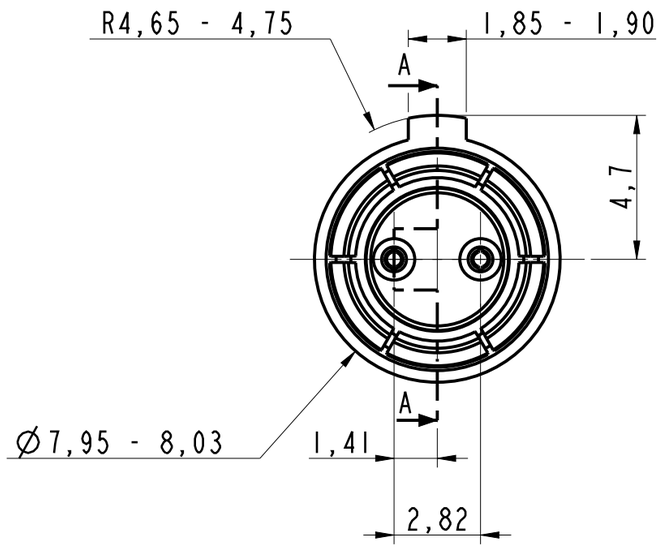

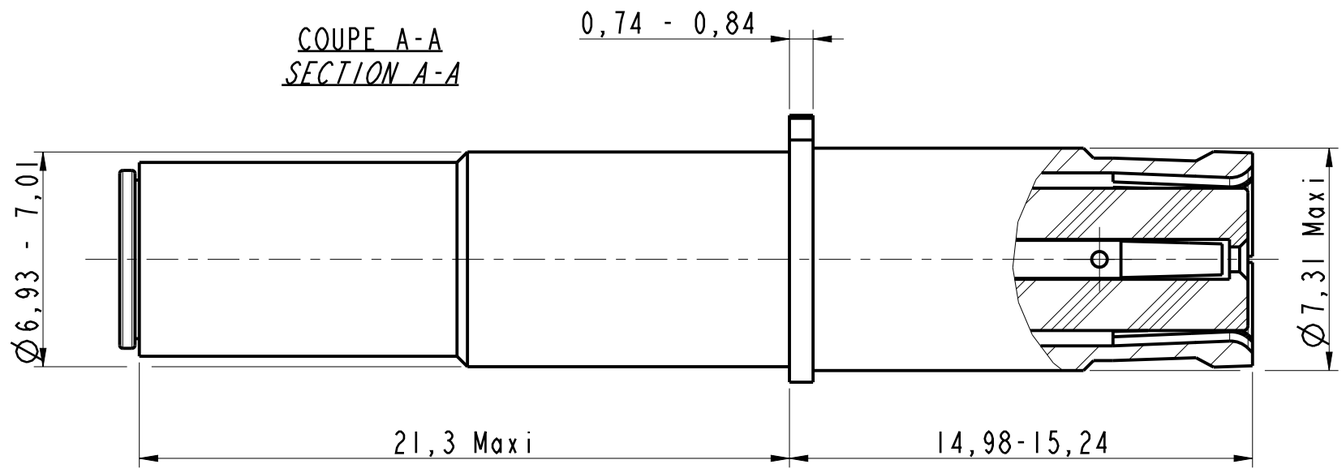

Douille Differential Twinax pour ARINC 600
Socket Differential Twinax for ARINC 600
Cable ASNE0807WX26
Ref : 603296

NOTE :

1 - Contact livré non assemblé
Contact delivered unassembled

2 - Instruction d'assemblage N00-040226-00 emballé avec le contact
Assembly instructions N00-040226-00 packed with the contact

3 - Cable compatible : ASNE0807WX26
Compatible cable : ASNE0807WX26

4 - Outils de sertissage :
- Contact extérieur : à définir
- Contact intérieur : à définir

Crimping tools :
- Outer contact : to be define
- Inner contact :to be define

5 - Outil d'extraction M81969/14-06
Extraction tool M81969/14-06

6 - S'accouple avec la broche twinax 603295
Mates with pin twinax 603295

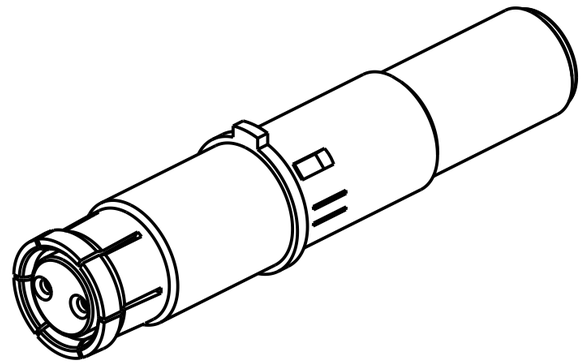

MODIFICATIONS					
	A	Plan originel	ECHELLE 5	Amphenol Socapex BP 29 - 74311 THYEZ CEDEX	DESSIN: Eric MONET LE:22/10/15 TECHNIQUE: L.LAGRANGE LE:22/10/15 A 170-PLC-049-00 1/1

DANS LE BUT CONSTANT D'AMELIORER SES PRODUITS, Amphenol Socapex SE RESERVE LE DROIT D'EN MODIFIER TOUTE COTE OU CARACTERISTIQUE.
IMP 036 A