Projecteur Acer

X1161P/X1161PA/X110P/H110P/ X1161N/X1261P Series Guide Utilisateur

Droits d’auteur © 2010. Acer Incorporated.
Tous Droits Réservés.

Guide Utilisateur du Projecteur de la Gamme X1161P/X1161PA/X110P/H110P/X1161N/X1261P
Acer
Diffusion initiale: 10/2010

Des modifications peuvent être apportées de temps à autre aux informations contenues dans cette publication. Ces modifications seront ajoutées aux nouvelles éditions de ce manuel. La présente société ne fournit aucune espèce de garantie expresse ou implicite, relative aux informations contenues dans ce manuel et n'offre notamment aucune garantie d'aucune sorte quant à la valeur marchande de ce produit ou son adéquation à une utilisation particulière.

Enregistrez le numéro de série, la date d’achat, et le numéro du modèle dans l’espace prévu ci-dessous. Le numéro de série et le numéro de modèle sont imprimés sur l’étiquette collée sur le châssis. Toutes les correspondances concernant cette unité doivent inclure ces informations.

Toute reproduction, transmission, transcription ou mise en mémoire de ce manuel ou partie sur un support quelconque, par quelque procédé que ce soit, notamment, électronique, mécanique, photocopie, enregistrement, ou autre, sont interdites sans l'autorisation écrite préalable d’Acer Incorporated.

Acer Projector X1161P/X1161PA/X110P/H110P/X1161N/X1261P Series

Modèle : _____

No. de série : _____

Date d’achat : _____

Lieu d’achat : _____

Acer et le logo Acer sont des marques commerciales déposées par Acer Incorporated. Les noms de produits ou marques commerciales d'autres sociétés sont utilisés ici à des fins d'identification uniquement et sont la propriété de leurs détenteurs respectifs.

Informations concernant votre sécurité et votre confort

Lisez ces consignes attentivement. Conservez ce document pour des références ultérieures. Respectez tous les avertissements et instructions indiqués sur le produit.

Eteindre le produit avant tout nettoyage

Débranchez ce produit de la prise murale avant tout nettoyage. Ne pas utiliser de nettoyants liquides ou en aérosol. Utilisez un chiffon humide pour le nettoyage.

Mise en garde concernant la prise lors de la déconnexion de l'appareil

Observez les consignes suivantes lorsque vous connectez et déconnectez l'alimentation à une alimentation externe:

- Installez le bloc d'alimentation avant de connecter le cordon d'alimentation sur la prise d'alimentation secteur.
- Débranchez le cordon d'alimentation avant de déconnecter le bloc d'alimentation du projecteur.
- Si le système utilise plusieurs sources d'alimentation, coupez l'alimentation du système en débranchant tous les cordons d'alimentation des sources d'alimentation.

Mise en garde concernant l'accessibilité

Assurez-vous que la prise d'alimentation dans laquelle vous branchez le cordon d'alimentation est facilement accessible et se situe au plus près possible de l'équipement. Si vous devez couper complètement l'alimentation de l'équipement, assurez-vous de débrancher le cordon d'alimentation de la prise murale.

Avertissements!

- Ne pas utiliser ce produit près de l'eau.
- Ne pas placer ce produit sur un chariot, un support ou une table instable. Si le produit tombe, il risque d'être endommagé sérieusement.
- Les fentes et les ouvertures sont conçues à des fins de ventilation; pour assurer un fonctionnement fiable du produit et pour le protéger des surchauffes. Ces ouvertures ne doivent pas être obstruées ou couvertes. Les ouvertures ne doivent jamais être obstruées en plaçant le produit sur un lit, un divan, un tapis ou d'autres surfaces similaires.

Ce produit ne doit jamais être placé à proximité ou sur un radiateur ou une bouche de chauffage ou encastré dans une installation si une ventilation adaptée n'est pas disponible.

- N'introduisez jamais d'objets de quelque sorte que ce soit dans ce produit à travers les fentes du boîtier car ils pourraient toucher des endroits soumis à des tensions dangereuses ou provoquer des courts-circuits qui pourraient causer un

incendie ou une électrocution. Ne jamais renverser de liquide d'aucune sorte sur ou dans le produit.

- Pour éviter d’endommager les composants internes et prévenir une éventuelle fuite de la batterie, ne pas placer le produit sur une surface vibrante.
- Ne jamais utiliser ce produit en faisant du sport, de l’exercice ou dans un environnement vibrant, ce qui pourrait provoquer un éventuel court-circuit ou endommager les périphériques à base de ventilateur, ou la lampe.

Utilisation de l’énergie électrique

- Ce produit doit être utilisé avec le type d'alimentation indiqué sur l'étiquette apposée. Si vous n'êtes pas sûr du type d'alimentation disponible, consultez votre revendeur ou votre compagnie d'électricité locale.
- Ne laissez rien reposer sur le cordon d'alimentation. Ne pas placer ce produit dans un endroit où son cordon se trouve dans un passage fréquenté.
- Si vous utilisez une rallonge avec ce produit, assurez-vous que l'intensité nominale totale des équipements branchés sur la rallonge ne dépasse pas l'intensité nominale de la rallonge. Assurez-vous également que l'intensité totale de tous les produits branchés sur la prise murale ne dépasse pas le calibre du fusible.
- Ne pas surcharger une prise d’alimentation, une barrette de connexion d’alimentation ou une prise de courant en connectant trop d’appareils. La charge globale du système ne doit pas dépasser 80% de la valeur nominale du circuit terminal. Si vous utilisez des barrettes de connexion d'alimentation, la charge ne doit pas dépasser 80% de la valeur nominale d'entrée de la barrette de connexion.
- L’adaptateur secteur de ce produit est équipé d’une fiche à trois dents avec mise à la terre. Cette fiche ne s'insère que dans une prise murale équipée d'une mise à la terre. Assurez-vous que la prise murale est correctement mise à la terre avant d’insérer la fiche de l’adaptateur secteur. Ne pas insérer la fiche dans une prise murale sans terre. Consultez votre électricien pour les détails.

Avertissement! La broche de mise à la terre est un système de sécurité. Utiliser une prise murale qui n’est pas correctement mise à la terre risque de provoquer une électrocution et/ou des blessures.

Note : La broche de mise à la terre fournit également une bonne capacité de protection contre le bruit produit par des appareils électriques environnants qui interfèrent avec les performances de ce produit.

- Utilisez uniquement le cordon d’alimentation fourni pour ce produit. Si vous devez changer le cordon d’alimentation, assurez-vous que le nouveau cordon d’alimentation est conforme aux exigences ci-dessous: type amovible, répertorié UL/certifié CSA, approuvé VDE ou équivalent, longueur de 4,6 mètres (15 pieds) au maximum.

Dépannage du produit

Ne pas tenter de réparer ce produit par vous-même. Ouvrir ou retirer les couvercles peut vous exposer à de dangereuses tensions ou d'autres dangers. Pour tout dépannage, veuillez vous adresser à un technicien qualifié.

Débranchez ce produit de la prise murale et contactez un personnel de dépannage qualifié dans les conditions suivantes:

- Lorsque le cordon d'alimentation est endommagé, coupé ou effiloché.
- Si un liquide a été renversé dans le produit.
- Si le produit a été exposé à la pluie ou à l'eau.
- Si le produit est tombé ou si le boîtier a été endommagé.
- Si le produit laisse apparaître une modification notable de ses performances, cela indique une nécessité de dépannage.
- Si le produit ne fonctionne pas correctement après avoir suivi les instructions d'utilisation.

Note : Réglez seulement les contrôles qui sont couverts par les instructions de fonctionnement car un mauvais réglage des autres commandes peut causer des dommages et requérir un travail important de la part du technicien qualifié afin de remettre en état normal le produit.

Avertissement! Pour des raisons de sécurité, ne pas utiliser de pièces non conformes lorsque vous ajoutez ou changez des composants. Consultez votre revendeur pour connaître les options d’achat.

Votre équipement ainsi que ses accessoires peuvent contenir de petites pièces. Gardez-les hors de portée des jeunes enfants.

Consignes de sécurité complémentaires

- Ne pas regarder dans l'objectif du projecteur lorsque la lampe est allumée. La clarté de la lumière risque de vous abîmer les yeux.
- Allumez d'abord le projecteur et ensuite les sources de signaux.
- Ne pas placer le produit dans des environnements suivants:
  - Un espace mal aéré ou espace clos. Un espace libre de 50cm au minimum entre les murs et le projecteur avec une circulation de l’air libre est requis.
  - Des endroits où la température risque de devenir trop importante, par exemple à l’intérieur d’un véhicule avec toutes les vitres fermées.
  - Des endroits où une forte humidité, la poussière ou la fumée de cigarette peuvent détériorer les composants optiques en réduisant leur durée de vie et en noircissant l’image.
  - Des endroits à proximité d’une alarme-incendie.
  - Des endroits avec une température ambiante supérieure à 40 °C/104 °F.
  - Des endroits dont les altitudes sont supérieures à 10000 pieds.
- Débranchez immédiatement l’appareil si vous constatez un dysfonctionnement avec votre projecteur. Arrêtez d’utiliser l’appareil si une fumée, un bruit ou un

odeur anormal provient de votre projecteur. Cela risque de provoquer un incendie ou une électrocution. Dans de tels cas, débranchez immédiatement votre appareil et contactez votre revendeur.

- Ne pas continuer à utiliser le produit en cas de panne ou chute. Dans de tels cas, contactez votre revendeur pour une inspection.
- Ne pas exposer l'objectif du projecteur à la lumière du soleil. Cela risque de provoquer un incendie.
- Lorsque vous éteignez le projecteur, assurez-vous que le projecteur termine son cycle de refroidissement avant de couper l'alimentation.
- Ne pas fréquemment couper l'alimentation principale brusquement et ne pas débrancher le projecteur lors du fonctionnement. Le moyen le plus sûr est de patienter jusqu'à ce que le ventilateur s'arrête avant de couper l'alimentation principale.
- Ne pas toucher la grille de sortie d'air et le panneau inférieur qui peuvent être brûlants.
- Nettoyer régulièrement le filtre d'air le cas échéant. La température interne peut augmenter et provoquer des dommages si le filtre/les fentes d'aération sont obstruées par la poussière ou la saleté.
- Ne pas regarder directement dans la grille de sortie d'air lorsque le projecteur est en fonctionnement. Cela risque de vous blesser les yeux.
- Ouvrez toujours l'obturateur ou retirez le couvre-objectif lorsque le projecteur est en fonctionnement.
- N'obstruer l'objectif du projecteur avec aucun objet lorsque le projecteur est en cours de fonctionnement ; dans le cas contraire, cela risque de provoquer une surchauffe et une déformation de l'objectif ou même un incendie. Pour éteindre temporairement la lampe, appuyez sur **HIDE** de la télécommande.
- La lampe devient extrêmement chaude pendant le fonctionnement. Laissez le projecteur refroidir pendant environ 45 minutes avant de retirer l'assemblage de la lampe pour un remplacement.
- Ne pas utiliser la lampe au-delà de sa durée de vie estimée. Dans de rares cas, cela risque de briser la lampe.
- Ne jamais changer l'assemblage de la lampe ou d'autres composants électroniques sans débrancher préalablement le projecteur.
- Le produit détectera automatiquement la durée de vie de la lampe. Veuillez vous assurer de changer la lampe lorsque le projecteur affiche le message d'avertissement.
- Lorsque vous changez la lampe, veuillez laisser refroidir l'unité et suivez les consignes de remplacement.
- Réinitialisez la fonction "Réinit de lampe" dans le menu "Gestion" de l'OSD après avoir changé le module de la lampe.
- Ne pas tenter de démonter ce projecteur. La présence de hautes tensions dangereuse à l'intérieur de l'appareil risque de provoquer des blessures. La seule pièce récupérable par l'utilisateur est la lampe équipée de son propre couvercle amovible. Adressez-vous uniquement à un technicien professionnel de dépannage qualifié pour tout dépannage.
- Ne pas installer le projecteur verticalement. Le projecteur peut tomber, ce qui provoquera des blessures ou des dommages.
- Ce produit est capable d'afficher des images inversées pour une installation avec

fixation au plafond. Utilisez uniquement le kit de montage au plafond Acer et assurez-vous qu'il est solidement installé.

Mise en garde concernant l'Ecoute

Pour protéger votre ouïe, respectez les consignes ci-dessous.

- Augmentez le son progressivement jusqu'à ce que vous puissiez l'entendre nettement et confortablement.
- Ne pas augmenter le niveau du volume une fois que vos oreilles se sont adaptées au volume courant.
- Ne pas écouter une musique à un niveau de volume important pendant une longue durée.
- Ne pas augmenter le volume pour masquer le bruit environnant.
- Diminuez le volume si vous ne pouvez pas entendre la personne près de vous.

Consignes de mise au rebut

Ne pas jeter cet appareil électronique dans les déchets pour vous en débarrassez. Pour minimiser la pollution et assurer la meilleure protection de l'environnement, veuillez recycler. Pour plus d'informations sur les réglementations relatives à la mise au rebut des équipements électriques et électroniques, visitez le site http://www.acer-group.com/public/Sustainability/sustainability01.htm

Avertissement concernant le Mercure

Pour les projecteurs ou les produits électroniques contenant un moniteur ou un écran LCD/CRT :

"L'(les) ampoule(s) contient du mercure ; éliminer d'une manière adaptée."

Les lampes contenues dans le produit peuvent contenir du mercure et doivent être recyclées ou jetées en respectant les lois fédérales, locales ou de l'Etat. Pour plus d'informations, veuillez contacter l'Alliance des Industries Electroniques à l'adresse suivante www.eiae.org. Pour les informations relatives à la mise au rebut spécifique des lampes, visitez www.lamprecycle.org

Commencer par le début

Avis d'Utilisation

A faire:

- Eteindre le produit avant tout nettoyage.
- Utiliser un chiffon humidifié avec un détergent doux pour nettoyer le boîtier du projecteur.
- Débrancher la fiche d'alimentation de la prise de courant si le produit ne doit pas être utilisé pendant une longue période.

A ne pas faire:

- Obstruer les fentes et les ouvertures sur l'unité qui servent à la ventilation.
- Utiliser des nettoyants, des cires ou des solvants abrasifs pour nettoyer l'unité.
- Utiliser dans les conditions suivantes :
  - Dans des environnements extrêmement chauds, froids ou humides.
  - Dans des zones susceptibles de comporter un excès de poussière et de saleté.
  - A proximité de tout appareil générant un champ magnétique puissant.
  - Sous la lumière directe du soleil.

Mise en Garde

Observez tous les avertissements, les mises en garde et les consignes de maintenance recommandés dans ce guide d'utilisateur pour optimiser la durée de vie de votre appareil.

Avertissement:

- Ne pas regarder dans l'objectif du projecteur lorsque la lampe est allumée. La clarté de la lumière risque de vous abîmer les yeux.
- Pour réduire les risques d'incendie ou d'électrocution, ne pas exposer le projecteur à la pluie ou à l'humidité.
- Veuillez ne pas ouvrir et ne pas démonter le produit car cela pourrait provoquer une électrocution.
- Lorsque vous changez la lampe, veuillez laisser refroidir l'unité et suivez les consignes de remplacement.
- Ce produit détectera automatiquement la durée de vie de la lampe. Veuillez vous assurer de changer la lampe lorsqu'il affiche des messages d'avertissement.
- Réinitialisez la fonction "Réinit de lampe" dans le menu "Gestion" de l'OSD après avoir changé le module de la lampe.
- Lorsque vous éteignez le projecteur, veuillez vous assurer que le projecteur termine son cycle de refroidissement avant de couper l'alimentation.
- Allumez d'abord le projecteur et ensuite les sources de signaux.
- Ne pas utiliser le protège-objectif lorsque le projecteur est en cours de fonctionnement.
- Quand la lampe atteint la fin de sa durée de vie, elle grillera, éventuellement avec un fort bruit de claquage. Si cela arrive, le projecteur ne se rallumera pas tant que le module de lampe n'aura pas été remplacé. Pour remplacer la lampe, suivez les procédures qui figurent dans la section "Remplacement de la lampe".

Table des Matières

Informations concernant votre sécurité et votre confortiii

Commencer par le début viii

Avis d'Utilisation viii

Mise en Garde viii

Présentation 1

Caractéristiques du Produit 1

Vue d'ensemble du paquet 2

Vue d'ensemble du Projecteur 3

Vue Externe du Projecteur 3

Télecommande et tableau de commande Layout 5

Bien débuter 7

Connexion du Projecteur 7

Mise sous/hors tension du projecteur 8

Mise sous tension du projecteur 8

Mise hors tension du projecteur 9

Réglage de l'Image Projetée 10

Réglage de la Hauteur de l'Image Projetée 10

Comment optimiser la taille de l'image et la distance 11

Comment obtenir une taille d'image préférée en réglant la distance et le zoom 13

Commandes Utilisateur 15

Menu d'installation 15

Technologie Empowering Acer 16

Menus OSD (Affichage à l'écran) 17

Couleur 18

Image 19

Réglages 22

Gestion 24

Audio 24

Minuteur 25

Langue 25

Appendices 26

Dépannage 26
Tableau de Définition des DELs & Alertes 30
Remplacement et nettoyage des filtres anti-poussière 31
Remplacement de la lampe 32
Installation au plafond 33
Spécifications 36
Modes de compatibilité 38
Avis concernant les Réglementations et la Sécurité 40

Présentation

Caractéristiques du Produit

Ce produit est un projecteur DLP® à simple puce. Les caractéristiques sont remarquables, avec notamment :

- Technologie DLP®
- Série X1161P/X1161PA/X110P/H110P/X1161N: Résolution SVGA 800 x 600 Native
  Série X1261P: Résolution XGA 1024 x 768 Native
  compatible avec rapports d'aspect 4:3 / 16:9
- Active la projection du contenu 3D via la technologie DLP Link
- La technologie ColorBoost de Acer permet d'obtenir des couleurs réelles et naturelles, pour des images expressives et vivantes.
- La technologie Spectra Boost d'Acer permet d'agrandir la plage de couleurs de 30%, délivrant ainsi des couleurs vives incomparables.
- La technologie Color Safe d'Acer garantit un rendu de couleurs cohérent sur la durée.
- Haute luminosité et facteur de contraste
- Modes d'affichage polyvalents (Lumineux, Présentation, Standard, Vidéo, Image, Jeux, Éducation, Utilis) permettant des performances optimales dans toutes les situations
- Compatible NTSC / PAL / SECAM et HDTV (720p, 1080i, 1080p)
- Le mode de faible consommation et d'économie de courant (ECO) prolonge la durée de vie de la lampe
- La technologie Acer EcoProjeciton fournit une approche de gestion intelligente de l'énergie et une amélioration de l'efficacité physique.
- La touche Empowering permet d'afficher les utilitaires technologiques Empowering Acer (Acer eView, eTimer, ePower Management) et d'en modifier facilement les paramétrages.
- Correction trapèze numérique avancée optimisant les présentations
- La Smart detection garantit une détection de la source intelligente et rapide.
- Menus de l'affichage à l'écran (OSD) dans les différentes langues
- Objectif de projection avec mise au point manuelle disposant d'une capacité de zoom jusqu'à 1,1X
- Zoom numérique 2X et fonction de déplacement en panoramique
- Microsoft® Windows® 2000, XP, Vista®, Windows® 7, Macintosh® OS compliant

Vue d'ensemble du paquet

Ce projecteur est livré avec tous les éléments illustrés ci-dessous. Vérifiez-les pour vous assurer que votre unité est complète. Contactez immédiatement votre revendeur si l'un des éléments est manquant.

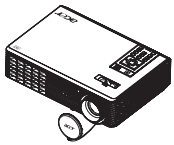

Projecteur avec protège-objectif

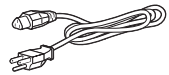

Cordon d'alimentation

Câble VGA

Câble Vidéo Composite (Séries X1161P/X1261P)

Batterie

Carte de Sécurité

Guide Utilisateur

Télécommande

Guide de démarrage rapide

Boîtier de transport (en option)

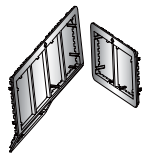

Filtres à poussière (en option)

Vue d'ensemble du Projecteur

Vue Externe du Projecteur

Côté Avant / Supérieur

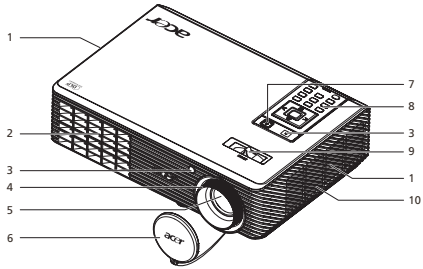

#	Description	#	Description
1	Ventilation (prise d'air)	6	Protège-objectif
2	Ventilation (sortie d'air)	7	Bouton d'alimentation
3	Récepteur de la télécommande	8	Télécommande
4	Bague de réglage de la focale	9	Levier de zoom
5	Objectif pour zoom	10	Avertisseur sonore

Côté arrière

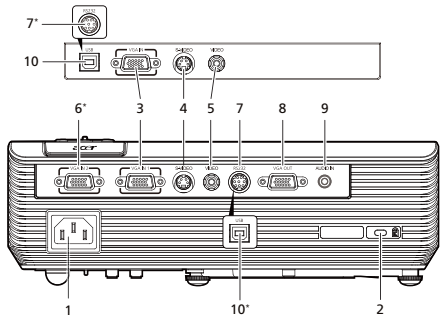

#	Description	#	Description
Série X1161N :		**Série X1261P :**	
1	Prise d'alimentation	1	Prise d'alimentation
2	Port de verrouillage Kensington™	2	Port de verrouillage Kensington™
3	Connecteur d'entrée du signal analogique PC (Entrée VGA 1 ou Entrée VGA)	3	Connecteur d'entrée vidéo composante/ HDTV/signal analogique PC (Entrée VGA IN 1 ou Entrée VGA)
10	Connecteur USB	4	Connecteur Entrée S-Vidéo
X1161P/X1161PA/X110P/H110P uniquement :		5	Connecteur Entrée Vidéo
1	Prise d'alimentation	6*	Signal analogique de PC /HDTV/ connecteur d'entrée vidéo de composant vidéo (VGA IN 2)
2	Port de verrouillage Kensington™	7	Connecteur RS232
3	Connecteur d'entrée vidéo composante/HDTV/signal analogique PC	8	Connecteur de sortie du moniteur en boucle (Sortie VGA)
4	Connecteur Entrée S-Vidéo	9	Connecteur d'entrée audio
5	Connecteur Entrée Vidéo	10*	Connecteur USB
7*	Connecteur RS232		
10	Connecteur USB		

Remarque: "*" en option.

Télécommande et tableau de commande Layout

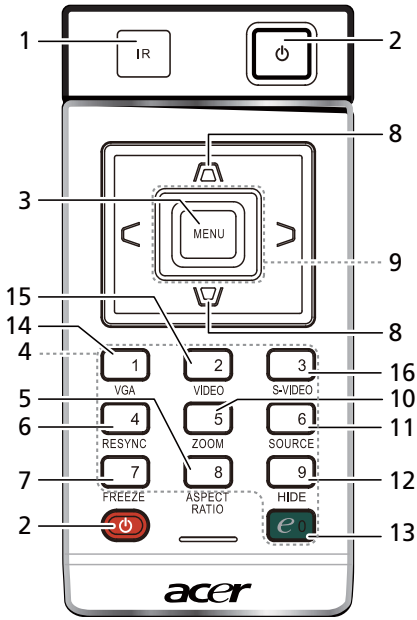

#	Icône	Fonction	Description
1		Récepteur de télécommande	Reçoit les signaux de la télécommande.
2	⏻	MARCHE/ ARRET	Référez-vous à la section "**Mise sous/hors tension du Projecteur**".
3		MENU	• Appuyez sur "**MENU**" pour lancer le menu d'affichage à l'écran (OSD), allez à l'étape suivante pour le fonctionnement du menu OSD ou sortez du menu OSD. • Confirmez votre sélection d'éléments.
4		Pavé des touches numériques 0~9	Pressez "**0~9**" pour saisir un mot de passe dans le menu "Sècuritè".
5		RAPPORT D'ASPECT	Pour choisir le rapport d'aspect souhaité (Auto/4:3/16:9).
6		RESYNC	Synchronise automatiquement le projecteur sur la source d'entrée.
7		FIGER	Pour mettre l'image sur l'écran en pause.
8	⏢ ⏢	TRAPEZE	Règle l'image pour compenser la distorsion d'image provoquée par l'inclinaison du projecteur (± 40 degrés).

#	Icône	Fonction	Description
9		Quatre Touches de Sélection Directionnelles	Utilisez les boutons haut, bas, gauche et droite pour choisir les éléments ou effectuer les réglages pour votre sélection.
10		ZOOM	Permet d'effectuer le zoom avant ou arrière sur l'affichage du projecteur.
11		SOURCE	Change la source active.
12		MASQUER	Arrête momentanément la vidéo. Pressez "HIDE" pour masquer l'image, pressez de nouveau pour restaurer l'affichage de l'image.
13		Touche Empowering	Fonctions Acer exclusives: eView, eTimer, ePower Management.
14		VGA	Appuyez "VGA" pour passer en source connecteur VGA. Ce connecteur est compatible RVB Analogique, YPbPr (480p/576p/720p/1080i), YCbCr (480i/576i) et RVBsync.
15		VIDEO	Appuyez sur "VIDEO" pour modifier la source et passer en vidéo composite.
16		S-VIDEO	Appuyez sur "S-VIDEO" pour modifier la source et passer en S-Vidéo.

Remarque:

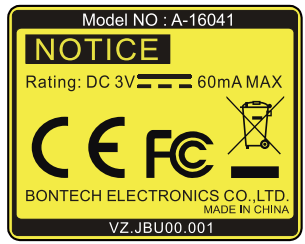

Placement de la télécommande

Pour fixer la télécommande au projecteur, veuillez vous reporter à l'illustration.

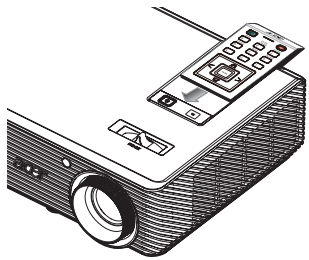

Bien débuter

Connexion du Projecteur

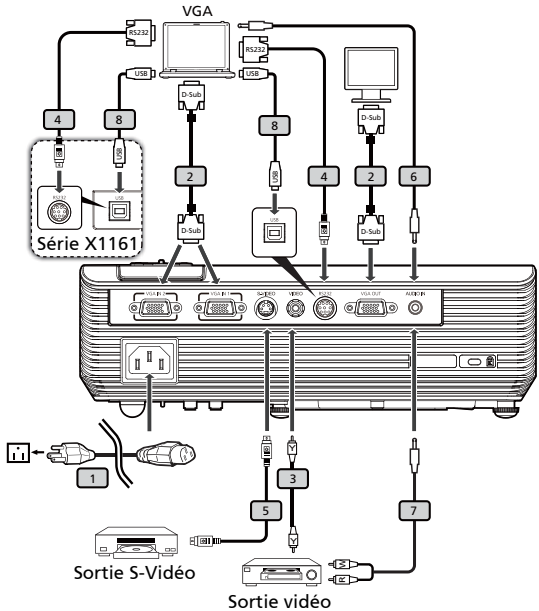

#	Description	#	Description
Série X1161N :		**Série X1261P:**	
1	Cordon d'alimentation	1	Cordon d'alimentation
2	Câble VGA	2	Câble VGA
8	Câble USB	3	Câble Vidéo Composite
Série X1161P/X1161PA/X110P/H110P :		4	Câble RS232
1	Cordon d'alimentation	5	Câble S-Vidéo
2	Câble VGA	6*	Audio câble Jack/Jack
3	Câble Vidéo Composite	7*	Prise du câble audio/RCA
5	Câble S-Vidéo	8*	Câble USB
8	Câble USB		
4*	Câble RS232		

Remarque: Pour vous assurer que le projecteur fonctionne correctement avec votre ordinateur, assurez-vous que la fréquence du mode d'affichage est compatible avec le projecteur.
Remarque: "*" en option.

Mise sous/hors tension du projecteur

Mise sous tension du projecteur

1 Retirez le couvercle de l'objectif (Illustration #1)

2 Assurez-vous que le cordon d'alimentation et le câble de signal sont correctement connectés. La DEL témoin d'alimentation clignotera en rouge.

3 Allumez le projecteur en pressant le bouton "**Marche/Arrêt**" sur le panneau de contrôle et la DEL témoin d'alimentation s'allumera en bleu. (Illustration #2)

4 Allumez votre source (ordinateur de bureau, ordinateur portable, lecteur vidéo etc.). Le projecteur détectera automatiquement la source.

- Si l'écran affiche les icônes "Verrouillage" et "Source", cela signifie que le projecteur est verrouillé pour un type de source prédéfini et qu'aucun signal d'entrée de tel type n'est détecté.
- Si l'écran affiche "Pas de Signa", veuillez vous assurer que les câbles de signal sont correctement connectés.
- Si vous vous connectez à plusieurs sources en même temps, utilisez le bouton "**Source**" de la télécommande pour passer entre les saisies.

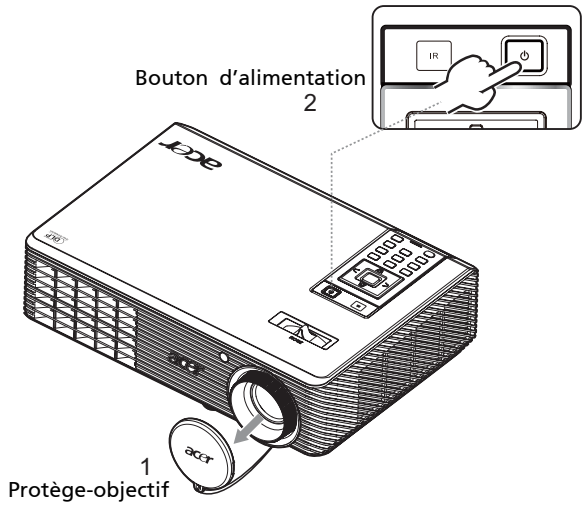

Mise hors tension du projecteur

1 Pour éteindre le projecteur, appuyez sur le bouton de puissance. Ce message apparaît : **"Veuillez appuyer à nouveau sur le bouton de puissance pour terminer le processus de mise hors service."** Appuyez à nouveau sur le bouton de puissance.

2 La LED d'indication de puissance passe au ROUGE et clignote rapidement dès que le projecteur est éteint, le (s) ventilateur (s) continue (nt) de fonctionner environ 2 minutes pour assurer un refroidissement correct du système.

3 Tant que le cordon d'alimentation reste branché, vous pouvez rallumer à tout moment le projecteur en appuyant sur le bouton de puissance pendant les 2 minutes du processus de mise hors service.

4 A la fin du refroidissement du système, la LED d'indication de puissance arrête de clignoter et passe au rouge fixe pour indiquer le mode standby.

5 Il est maintenant sûr de débrancher le cordon d'alimentation.

Témoins d'avertissement :

- **"Projecteur en surchauffe. La lampe va bientôt s'éteindre automatiquement."**
  Ce message d'écran vous indique que le projecteur a trop chauffé. La lampe va s'éteindre automatiquement, le projecteur va s'éteindre automatiquement et la LED d'indication de température va passer au rouge fixe. Veuillez contacter votre vendeur ou service de dépannage.
- **"Défaillance du ventilateur. La lampe va bientôt s'éteindre automatiquement."**
  Ce message d'écran vous indique que le ventilateur est en défaut. La lampe va s'éteindre automatiquement, le projecteur va s'éteindre automatiquement et la LED d'indication de température va clignoter. Veuillez contacter votre vendeur ou service de dépannage.

Remarque: Si le projecteur s'éteint automatiquement etla LED d'indication de température passe au rouge fixe, veuillez contacter votre vendeur ou service de dépannage.

Réglage de l'Image Projetée

Réglage de la Hauteur de l'Image Projetée

Le projecteur est équipé d’un pied réglable permettant d’ajuster la hauteur de l'image.

Monter/baisser l’image:

1 Utilisez la molette de réglage à bascule (Illustration #1) pour affiner l’angle d’affichage.

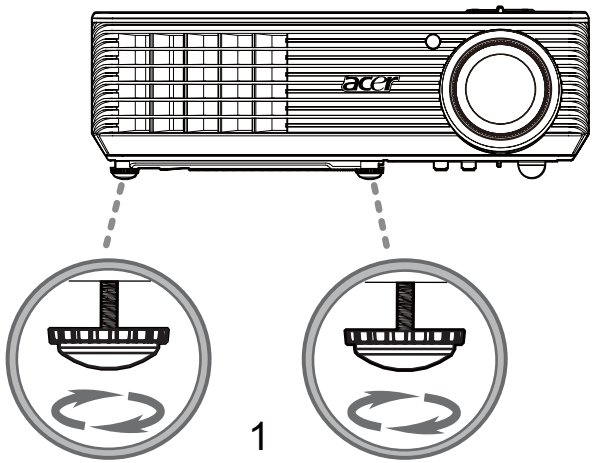

Molette de réglage de l'inclinaison

Comment optimiser la taille de l'image et la distance

Consultez le tableau ci-dessous pour connaître des tailles d'image optimales réalisables lorsque le projecteur est positionné à la distance désirée de l'écran. Par exemple: Si le projecteur est à 3 m de l'écran, les tailles d'image peuvent varier entre 69 pouces et 76 pouces pour obtenir une image de bonne qualité.

Remarque: Nous vous rappelons que, selon la figure illustrée ci-dessous, il est obligatoire d'obtenir un espace de hauteur de 133 cm lorsque le projecteur est situé à une distance de 3m.

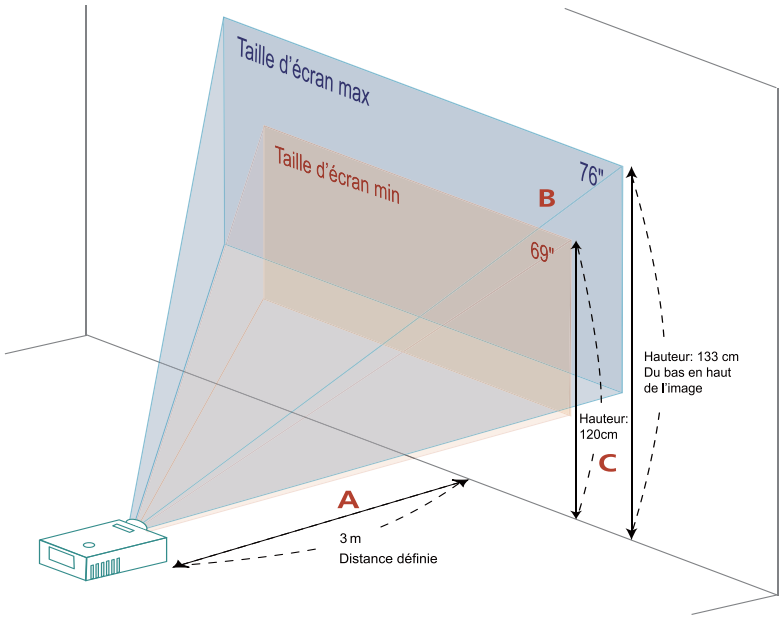

Figure: Distance fixe avec différents zooms et tailles d'écran.

Désiré Distance (m) <A>	Taille d'écran		Haut	Taille d'écran		Haut
	(Zoom Min.)			(Zoom Max.)		
	Diagonal (pouce) <B>	L (cm) x H (cm)	Du bas en haut de l'image(cm) <C>	Diagonal (pouce) <B>	L (cm) x H (cm)	Du bas en haut de l'image(cm) <C>
1,5	34	70 x 52	60	38	77 x 58	66
2	46	93 x 70	80	50	103 x 77	88
2,5	57	116 x 87	100	63	128 x 96	111
3	69	140 x 105	120	76	154 x 115	133
3,5	80	163 x 122	140	88	179 x 135	155
4	92	186 x 140	160	101	205 x 154	177
4,5	103	209 x 157	181	114	231 x 173	199
5	114	233 x 174	201	126	256 x 192	221
6	137	279 x 209	241	151	308 x 231	265
7	160	326 x 244	281	177	359 x 269	310
8	183	372 x 279	321	202	410 x 308	354
9	206	419 x 314	361	227	462 x 346	398
10	229	465 x 349	401	252	513 x 385	442
11	252	512 x 384	441	278	564 x 423	487
12	275	558 x 419	481	303	615 x 462	531

Rapport de Zoom : 1,1x

Comment obtenir une taille d'image préférée en réglant la distance et le zoom

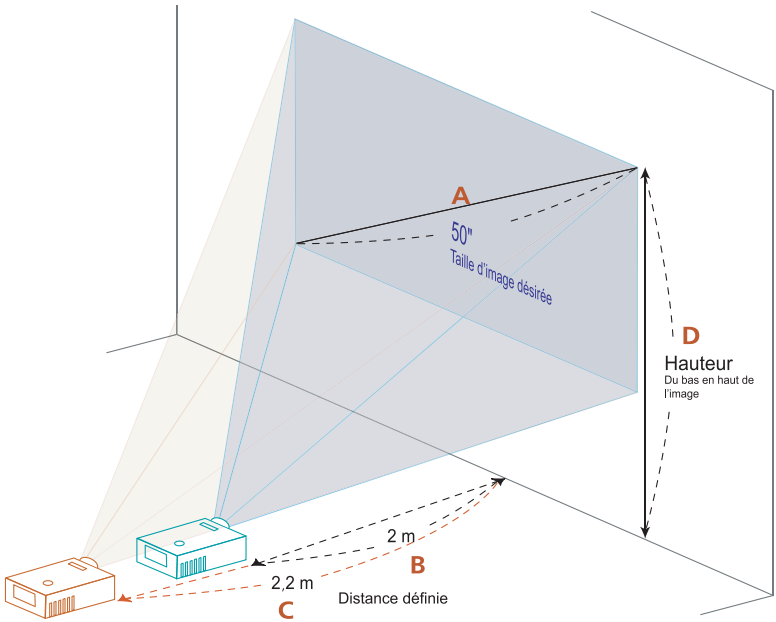

Le tableau ci-dessous explique la façon d'obtenir une taille d'image désirée en réglant soit la position soit la bague de réglage du zoom. Par exemple: Pour obtenir une taille d'image de 50 pouces, réglez le projecteur sur une distance de 2 m à 2,2 m de l'écran et réglez le niveau du zoom en fonction.

Taille d'image désirée		Distance (m)		Haut (cm)
Diagonal (pouce) <A>	L (cm) x H (cm)	Zoom Max. <B>	Zoom Min. <C>	Du bas en haut de l'image <D>
30	61 x 46	1,2	1,3	53
40	81 x 61	1,6	1,7	70
50	102 x 76	2,0	2,2	88
60	122 x 91	2,4	2,6	105
70	142 x 107	2,8	3,1	123
80	163 x 122	3,2	3,5	140
90	183 x 137	3,6	3,9	158
100	203 x 152	4,0	4,4	175
120	244 x 183	4,8	5,2	210
150	305 x 229	5,9	6,6	263
180	366 x 274	7,1	7,9	315
200	406 x 305	7,9	8,7	351
250	508 x 381	9,9	10,9	438
300	610 x 457	11,9		526

Rapport de Zoom : 1,1x

Commandes Utilisateur

Menu d'installation

Le menu d'installation fournit un affichage à l'écran (OSD) pour l'installation et l'entretien du projecteur. Utilisez le mode OSD uniquement quand le message "No signal input" (Aucun signal entrant) est affiché sur l'écran.

Les options de menu comportent des réglages et des ajustements pour la taille de l'écran, la mise au point, la correction des clés de voûtes et bien d'autres.

1 Allumez le projecteur en appuyant sur le bouton **"Power" (Marche/arrêt)** situé sur la télécommande.

2 Appuyez sur le bouton de **"MENU"** de la télécommande pour lancer le mode OSD nécessaire à l'installation et à l'entretien du projecteur.

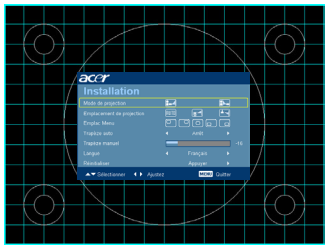

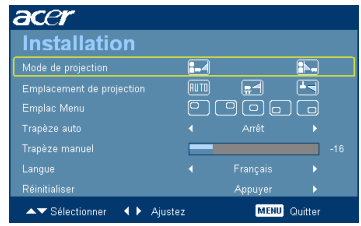

3 La forme de fond fait office de guide pour le réglage du calibrage et de l'alignement, tels ceux de la taille de l'écran, de la distance, de la mise au point et d'autres.

4 Le menu d'installation comporte les options suivantes :

- Mode de projection
- Position de projection
- Emplac menu
- Réglage de clé de voûte
- Réglage de la langue
- Fonction de réinitialisation

Utilisez les touches de flèches haut et bas pour sélectionner une option, les touches de flèche gauche et droite pour régler l'option sélectionnée, et la flèche droite pour entrer dans le sous-menu de réglage des caractéristiques. Les nouveaux réglages seront sauvegardés automatiquement lorsque vous quitterez le menu.

5 Appuyez sur le bouton de menu chaque fois que vous voulez quitter le menu et revenir à l'écran d'accueil Acer.

Technologie Empowering Acer

Touche Empowering 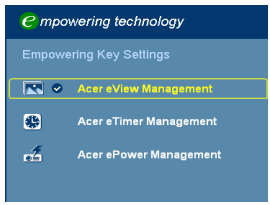	La touche d'autorisation Acer permet trois fonctions exclusives à Acer, qui sont respectivement la "Acer eView Management", la "Acer eTimer Management" et la "Acer ePower Management" . Pressez la touche " " pendant plus d'une seconde pour ouvrir le menu principal OSD et paramétrer ses fonctions.
Acer eView Management 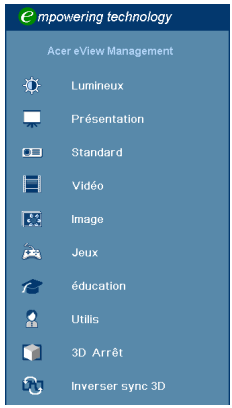	Pressez " " pour ouvrir le sous-menu "Acer eView Management". "Acer eView Management" concerne la sélection du mode d'affichage. Veuillez vous référer à la section Menus OSD (Affichage à l'écran) pour plus de détails. Les fonctions Inverser Sync 3D et 3D proposent un accès rapide aux fonctions 3D.
Acer eTimer Management 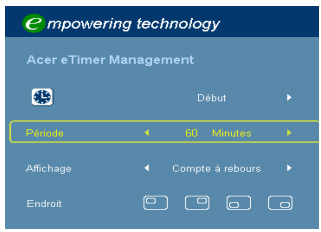	Pressez " " pour ouvrir le sous-menu "Acer eTimer Management". "Acer eTimer Management" dispose de la fonction de rappel permettant de contrôler la durée de présentation. Veuillez vous référer à la section Menus OSD (Affichage à l'écran) pour plus de détails.
Acer ePower Management	Appuyez sur " " pour lancer la "Acer ePower Management". La "Acer ePower Management" fournit à l'utilisateur un raccourci qui permet de prolonger la durée de vie de l'ampoule et du projecteur. Veuillez consulter la section Affichage à l'écran pour plus de détails.

Menus OSD (Affichage à l'écran)

Le projecteur possède des menus d'affichage à l'écran dans différentes langues qui vous permettent d'effectuer des réglages d'image et de modifier toute une gamme de paramètres.

Utiliser les menus OSD

- Pour ouvrir le menu OSD, appuyez sur **"MENU"**sur la télécommande.
- Lorsque l'OSD apparaît, utilisez les touches ▲ ▼ pour sélectionner un élément dans le menu principal. Une fois que vous avez sélectionné l'item désiré dans le menu principal, pressez ▶ pour accéder au sous-menu et effectuer les réglages de la fonction.
- Use the Utilisez les touches ▲ ▼ pour sélectionner l'objet désiré et effectuer les réglagesà l'aide des ◀ ▶ touches.
- Sélectionnez l'élément suivant à régler dans le sous-menu et réglez comme décrit ci-dessus.
- Press Appuyez sur **"MENU"** sur la télécommande, l'écran reviendra au menu principal.
- Pour quitter l'OSD, appuyez de nouveau sur **"MENU"** sur la télécommande. Le menu OSD disparaîtra et le projecteur enregistrera automatiquement les nouveaux paramètres.

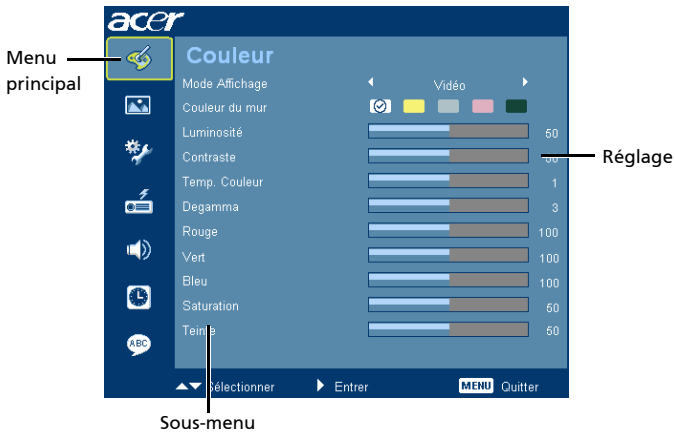

Couleur

Mode Affichage	Il existe de nombreux préréglages d'usine optimisés pour toute une gamme de types d'images. • Lumineux: pour optimiser la luminosité. • Présentation: pour des présentations vidéo avec une luminosité plus élevée. • Standard : pour un environnement commun. • Vidéo: pour la lecture vidéo dans un environnement lumineux. • Image : pour les images graphiques. • Jeux : pour les jeux. • Éducation : pour les environnements de l'éducation. • Utilis : mémorise les paramètres utilisateur.
Couleur du mur	Utilisez cette fonction pour choisir une couleur appropriée pour le mur. Il y a plusieurs choix, y compris blanc, jaune clair, bleu clair, rose et vert foncé. Ceci permet de corriger la déviation des couleurs dûe à la couleur du mur, pour un ton d'image plus précis.
Luminosité	Règle la luminosité de l'image. • Appuyez sur ◀ pour assombrir l'image. • Appuyez sur ▶ pour éclaircir l'image.
Contraste	Le paramètre "Contraste" permet de contrôler la différence entre les zones les plus claires et les plus sombres de l'image. Le réglage du contraste modifie la quantité de noir et de blanc dans l'image. • Appuyez sur ◀ pour diminuer le contraste. • Appuyez sur ▶ pour augmenter le contraste.
Temp. Couleur	Règle la température des couleurs. A une température des couleurs plus élevée, l'écran apparaît plus froid; à une température des couleurs plus basse, l'écran apparaît plus chaud.
Degamma	Influence la représentation des scènes sombres. Avec une valeur gamma supérieure, une scène sombre paraîtra plus claire.
Rouge	Règle la couleur rouge.
Vert	Règle la couleur verte.
Bleu	Règle la couleur bleue.

Saturation	Règle une image vidéo depuis le noir et blanc jusqu'à des couleurs pleinement saturées. • Appuyez sur ◀ pour diminuer la quantité de couleurs sur l'image. • Appuyez sur ▶ pour augmenter la quantité de couleurs sur l'image.
Teinte	Règle la balance des couleurs du rouge et du vert. • Appuyez sur ◀ pour diminuer la quantité du vert sur l'image. • Appuyez sur ▶ pour augmenter la quantité du rouge sur l'image.

Remarque: Les fonctions "Saturation" et "Teinte" ne sont pas disponibles dans le mode Ordinateur et le mode DVI.

Image

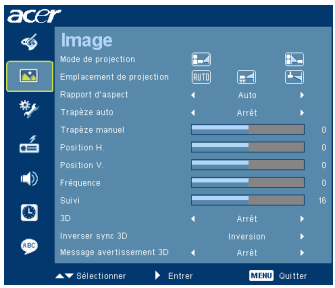

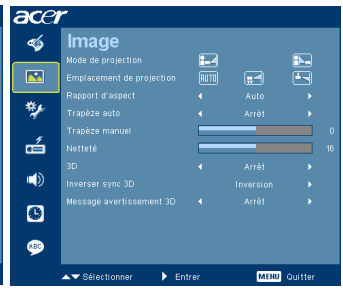

Mode de projection 	• Avan: Le paramètre d'usine par défaut. • Arrière : Inverse l'image pour que vous puissiez projetez depuis derrière un écran translucide.
Position de projection 	• Auto : Ajuste automatiquement la position de projection de l'image. • Ordinateur de bureau • Plafond : Retourne l'image de haut en bas pour la projection montée au plafond.

Rapport d'Aspect 4:3 16:9	Utilisez cette fonction pour choisir le format d'image souhaité. • Auto: Conserve le rapport largeur-hauteur original de l'image et maximise l'image pour qu'elle s'adapte aux pixels horizontaux ou verticaux initiaux. • 4:3: L'image sera mise à l'échelle pour s'adapter à l'écran et s'affichera au format 4:3. • 16:9: L'image sera mise à l'échelle pour s'adapter à la largeur de l'écran et à la hauteur réglée pour afficher l'image au format 16:9.
Anti-distorsion auto	Ajuste automatiquement l'image verticale.
Anti-distorsion manuelle	Règle la distorsion de l'image provoquée par l'inclinaison de la projection. (±40 degrés) **<Note>** La fonction Anti-distorsion manuelle n'est pas disponible lorsque Anti-distorsion auto est réglé sur "Activé".
Position H.	• Pressez ◀ pour déplacer l'image vers la gauche. • Pressez ▶ pour déplacer l'image vers la droite.
Position V.	• Pressez ◀ pour déplacer l'image vers le bas. • Pressez ▶ pour déplacer l'image vers le haut.
Fréquence	Le paramètre "Fréquence" permet de modifier le taux de rafraîchissement du projecteur pour qu'il corresponde à la fréquence de la carte graphique de votre ordinateur. Si vous constatez une barre verticale vacillante dans l'image projetée, utilisez cette fonction pour effectuer les réglages nécessaires.
Suivi	Synchronise la fréquence du signal du projecteur avec la carte graphique. Si l'image est instable ou vacillante, utilisez cette fonction pour corriger le problème.
Netteté	Règle la netteté de l'image. • Pressez ◀ pour diminuer la netteté. • Pressez ▶ pour augmenter la netteté.
3D	Choisissez "NVIDIA 3D Vision" ou "DLP 3D" pour activer la fonction 3D supportée par la technologie 3D NVIDIA ou TI DLP. • NVIDIA 3D Vision : Uniquement pris en charge sur le X1261P. Sélectionnez cet élément lorsque vous utilisez des lunettes 3D NVIDIA, un émetteur IR, une carte graphique NVIDIA et des jeux 3D ou des films 3D conformes à NVIDIA avec le lecteur SW correspondant. Veuillez visiter le site NVIDIA (http://www.nvidia.com/object 3D_Vision_Requirements.html) pour connaître en détail la configuration du système. • DLP 3D : Sélectionnez cet élément lorsque vous utilisez des lunettes 3D DLP, une carte graphique avec tampon quad (NVIDIA/ATI…) et un fichier au format HQFS ou un DVD avec le lecteur SW correspondant. • Arrêt : Désactive le mode 3D.
Inverser sync 3D	Si vous voyez une image masquée ou superposée lorsque vous portez des lunettes 3D DLP, vous pouvez utiliser la fonction "Inverser" pour obtenir la meilleure séquence d'image gauche/droite pour voir une image correctement (pour 3D LDP). Cette fonction n'est disponible que lorsque DLP 3D est sélectionné.

Remarque: Les fonctions "Position H.", "Position V.", "Fréquence" et "Suivi" ne sont pas disponibles en mode DVI ou Vidéo.
Remarque: La fonction "Netteté" n'est pas disponible en modes DVI et Ordinateur.
Remarque : les fonctions "Anti-distorsion auto" ne sont pas pris en charge sous X1161PA/X110P/H110P/X1161N.

Remarque : les fonctions "Position de projection --> AUTO " ne sont pas pris en charge sous X1161PA/X110P/H110P/X1161N.
Note : La fonction 3D n'est prise en charge que par la source VGA. Veuillez consulter le tableau des fréquences pour obtenir les détails sur les fréquences 3D.
Remarque : Lorsque vous utilisez NVIDIA 3D Vision, veuillez télécharger et installer le dernier pilote de NVIDIA 3D VISION depuis le site Web de NVIDIA pour votre carte graphique compatible avec ce projecteur.
Remarque : Les réglages du programme d'application 3D de la carte graphique doivent être corrects pour un affichage 3D correct.
Note : Les lecteurs SW, tels que Stereoscopic Player et DDD TriDef Media Player, peuvent supporter les fichiers au format 3D. Vous pouvez télécharger ces trois lecteurs sur la page Web suivante,
- NVIDIA Stereoscopic 3D Video Player : http://www.nvidia.com/object/3D_Drivers_Downloads.html
- Stereoscopic Player (essai) : http://www.3dtv.at/Downloads/Index_en.aspx
- DDD TriDef Media Player (essai) : http://www.tridef.com/download/TriDef-3-D-Experience-4.0.2.html

Note : "Inverser sync 3D" est seulement disponible lorsque DLP 3D est activé.
Note : Un écran rappel s'affiche si la fonction 3D est encore activée lors de la mise sous tension du projecteur. Veuillez ajuster le paramétrage selon l'utilisation.

Remarque : L'affichage 3D est maintenant désactivé.
1. Veuillez vous assurez d'avoir les lunettes et les signaux 3D corrects.
2. Veuillez désactiver la fonction 3D si vous ne souhaitez pas visualiser les images en 3D.
3. Si l'affichage 3D n'est pas correct, veuillez essayer d'activer Inversion sync 3D.
4. Les options du mode d'affichage seront désactivées en mode 3D.

Réglages

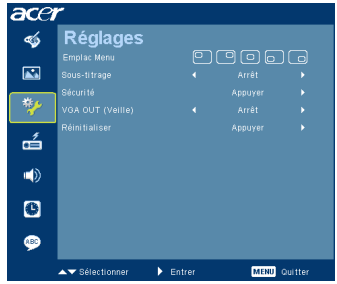

Emplac Menu	Choisissez la position du menu sur l'écran d'affichage.
Sous-titrage	Choisissez un mode de sous-titrage préféré entre CC1, CC2, CC3 et CC4 (CC1 affiche les sous-titres dans la langue par défaut de votre pays). Choisissez " Désactivé " pour éteindre la fonction de sous-titrage. Cette fonction n'est disponible que lorsqu'un signal d'entrée vidéo composite ou S-Vidéo a été sélectionné et que le format du système est NTSC. **<Note>**Cette fonction n'est pas disponible lorsque le format est "16:9" ou lorsque le format 16:9 est détecté en "Mode Auto".
Sécurité 	**Sécurité** Ce projecteur dispose d'une fonction de sécurité pratique permettant à l'administrateur de gérer l'utilisation du projecteur. Pressez ▶ pour modifier le paramètre "Sécurité". Si la fonction de la sécurité est activée, vous devez saisir le "Mot de passe admin" avant d'effectuer le paramétrage de la sécurité. • Sélectionnez "Activée" pour activer la fonction de la sécurité. L'utilisateur doit saisir un mot de passe pour utiliser le projecteur. Veuillez vous référer à la section "Mot de passe utilisateur" pour les détails. • Si vous avez choisi "Arrêt", vous pourrez allumer le projecteur sans utiliser un mot de passe.
	Arrêt (Minutes) Une fois la "Sécurité" réglée sur "Marche", l'administrateur peut régler la fonction de délai. • Pressez ◀ ou ▶ pour choisir l'intervalle du délai. • La plage va de 10 minutes à 990 minutes. • Lorsque le temps s'est écoulé, le projecteur demandera à l'utilisateur de saisir le mot de passe une nouvelle fois. • Le réglage d'usine par défaut du paramètre "Arrêt(Minutes)" est "Arrêt". • Une fois la fonction sécurité activée, le projecteur exigera de l'utilisateur la saisie du mot de passe lors de sa mise en marche. Le "Mot de passe utilisateur" et "Mot de passe admin" sont tous les deux acceptables pour cette boîte de dialogue.

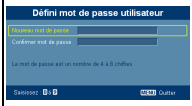 	Mot de passe utilisateur • Pressez ▶ pour créer ou modifier le "Mot de Passe Utilisateur". • Utilisez les boutons numériques de la télécommande pour définir votre mot de passe, puis pressez la touche **"MENU"** pour confirmer votre sélection. • Pressez ◀ pour supprimer un caractère inutile. • Saisissez votre mot de passe à l'affichage du message "Confirmer mot de passe". • La longueur du mot de passe est limitée entre 4 et 8 caractères. • Si vous sélectionnez "Demander le mot de passe seulement après avoir branché le cordon d'alimentation", le projecteur vous demandera de saisir le mot de passe chaque fois que le cordon d'alimentation est connecté. • Si vous avez sélectionné l'option "Toujours demander le mot de passe pendant que le projecteur s'allume", vous devez saisir le mot de passe chaque fois que vous allumez le projecteur.
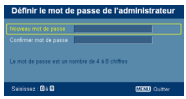	Mot de passe admin Le "Mot de passe admin" peut être utilisé à la fois dans les deux boîtes de dialogue "Entrer le mot de passe de l'administrateur" et "Entrer le mot de passe". • Pressez ▶ pour modifier le "Mot de passe admin". • Le réglage d'usine par défaut du "Mot de passe admin" est "1234". Si vous oubliez votre mot de passe administrateur, effectuez les étapes suivantes pour le retrouver : • Un "Mot de Passe Universel" exclusif de 6 chiffres est imprimé sur la Carte de Sécurité (veuillez vous référer aux accessoires dans le paquet). Ce mot de passe exclusif est un numéro qui est toujours accepté par le projecteur peu importe que ce soit le Mot de Passe Administrateur. • En cas de perte de la carte de sécurité et du numéro, veuillez contacter un centre de dépannage Acer.
	Désactiver l'interrupteur • Lorsque "Activée" est sélectionné, seul l'interrupteur situé sur la télécommande peut être utilisé. Si "Arrêt" est sélectionné, alors l'interrupteur de la télécommande et celui du tableau de commande peuvent être utilisés pour allumer le projecteur.
VGA OUT (Veille)	• Désactivé "Off" par défaut. Choisissez "On" pour activer la connexion VGA OUT.
Réinitialiser	• Appuyez sur le bouton ▶ et choisissez "Oui" pour rétablir les paramètres de tous les menus aux réglages d'usine par défaut.

Remarque : les fonctions "Sous-titrage" ne sont pas pris en charge sous X1161N.
Note : La fonction "VGA OUT (Veille)" est prise en charge par X1261P.

Gestion

Mode ECO	Choisissez "Marche" pour baisser la lampe du projecteur et diminuer la consommation électrique, prolonger la durée de vie de la lampe et réduire le bruit. Choisissez "Arrêt" pour revenir au mode normal.
Haute Altitude	Sélectionnez "activation" pour activer le mode d'Altitude. Faites tourner le ventilateur plein régime de façon continue pour que le projecteur refroidisse de façon adaptée à l'altitude.
Arrêt auto	Le projecteur s'éteindra automatiquement lorsque aucune entrée de signal n'est détectée après le délai prédéfini. (en minutes)
Heure Lampe	Affiche la durée de fonctionnement écoulée (en heure) de la lampe.
Lampe Rappel	Activez cette fonction pour afficher un rappel qui vous demandera de changer la lampe 30 heures avant la fin de sa durée de vie estimée.
Réinit Lampe	Appuyez sur le bouton ▶ et choisissez "Oui" pour mettre le compteur de la lampe sur 0 heure.

Audio

Volume	• Pressez ◀ pour diminuer le volume. • Pressez ▶ pour augmenter le volume.
Silence	• Choisissez "Marche" pour couper le son. • Choisissez "Arrêt" pour rétablir le son.

Remarque: Le menu audio concerne la série X1261P.

Minuteur

Emplacement minuteur	• Choisissez l'emplacement d'affichage du compteur sur l'écran.
Démarrer le minuteur	• Pressez ▶ pour démarrer ou arrêter le compteur.
Durée du minuteur	• Pressez ◀ ou ▶ pour régler la durée du compteur.
Affichage de l'horloge	• Pressez ◀ ou ▶ pour régler la durée du compteur.

Langue

Langue	Choisissez le menu OSD multilingue. Utilisez les touches ▲ ou ▼ pour sélectionner votre langue OSD préférée. • Pressez ▶ pour confirmer votre choix.

Appendices

Dépannage

Si vous rencontrez des problèmes avec votre projecteur Acer, référez-vous au guide de dépannage suivant. Si des problèmes persistent, contactez votre revendeur local ou le centre de service.

Problèmes d'Image et Solutions

#	Problème	Solution
1	Aucune image n'apparaît à l'écran	• Effectuez la connexion comme décrit dans la section "Bien débuter". • Assurez-vous qu'aucune des broches du connecteur n'est tordue ou cassée. • Vérifiez si la lampe du projecteur a été correctement installée. Veuillez vous référer à la section "Remplacement de la Lampe". • Assurez-vous d'avoir retiré le cache de l'objectif et d'avoir allumé le projecteur.

2	Image affichée partiellement, en défilement ou incorrecte(Pour PC (Windows 95/98/ 2000/XP))	• Appuyez sur "RESYNC" sur la télécommande.
		• Pour une image affichée incorrectement:
		  • Allez sur le " Poste de Travail", ouvrez le "Panneau de configuration" puis double-cliquez sur l'icône "Affichage".
		  • Sélectionnez l'onglet "Paramètres".
		  • Vérifier que la résolution de votre écran est réglée plus basse ou égale à UXGA (1600 x 1200) .
		  • Cliquez sur le bouton " Propriétés Avancées".
		Si le problème persiste, changez l'affichage du moniteur utilisé actuellement et suivez les étapes ci-dessous:
		  • Vérifier que la résolution de votre écran est réglée plus basse ou égale à UXGA (1600 x 1200) .
		  • Cliquez sur le bouton "Changer" sous l'onglet "Moniteur".
		  • Cliquez sur "Afficher tous les périphériques". Ensuite sélectionnez "Types de moniteur standard" sous la boîte SP puis choisissez le mode de résolution dont vous avez besoin sous "Modèles".
		  • Vérifier que la résolution de votre écran est réglée plus basse ou égale à UXGA (1600 x 1200) .

3	Image affichée partiellement, en défilement ou incorrecte (pour ordinateurs portables)	• Appuyez sur **"RESYNC"** sur la télécommande.
		• Pour une image affichée incorrectement:
		  • Suivez les étapes du point 2 (ci-dessus) pour régler la résolution de votre ordinateur.
		  • Appuyez sur les paramètres de bascule de la sortie. Par exemple: [Fn]+[F4], Compaq [Fn]+[F4], Dell [Fn]+[F8], Gateway [Fn]+[F4], IBM [Fn]+[F7], HP [Fn]+[F4], NEC [Fn]+[F3], Toshiba [Fn]+[F5]
		• Si vous avez des difficultés pour changer les résolutions ou si votre moniteur se bloque, redémarrez tout l'équipement, y compris le projecteur.

4	L'écran de l'ordinateur portable n'affiche pas de présentation	• Si vous utilisez un ordinateur portable fonctionnant sous ® Windows® Microsoft : Certains ordinateurs portables peuvent désactiver leurs propres écrans lorsqu'un second appareil d'affichage est utilisé. Chaque machine se réactive d'une façon différente. Référez-vous au manuel de votre ordinateur pour des informations détaillées. • Si vous utilisez un ordinateur portable fonctionnant sous ® Mac® Apple : Dans l'onglet Préférences du Système, ouvrez Affichage et réglez Miroir Vidéo sur "Marche".
5	L'image est instable ou vacillante	• Réglez le paramètre "Suivi" pour fixer le problème. Référez-vous à la section "Image" pour plus d'informations. • Changez les paramètres de la profondeur des couleurs de l'affichage sur votre ordinateur.
6	L'image comporte une barre verticale vacillante	• Utilisez "Fréquence" pour effectuer le réglage. Référez-vous à la section "Image" pour plus d'informations. • Vérifiez et reconfigurez le mode d'affichage de votre carte graphique pour la rendre compatible avec le projecteur
7	L'image est floue	• Assurez-vous que le cache de l'objectif est retiré. • Réglez la bague de réglage de la focale sur l'objectif du projecteur. • Assurez-vous que l'écran de projection est à une distance obligatoire comprise entre 3,3 et 39,4 pieds (de 1,0 à 12,0 mètres) du projecteur. Référez-vous à la section "Comment Obtenir Une Taille d'Image Préférée en Réglant la Distance et le Zoom" pour plus d'informations.

8	L'image est étirée lors de l'affichage d'un DVD au format « écran large »	Lorsque vous regardez un DVD d'encodage anamorphosé ou au format 16:9, vous devez régler les paramètres ci-dessous: • Si vous regardez un DVD au format 4:3, veuillez changer le format pour 4:3 dans l'OSD du projecteur. • Si l'image est toujours étirée, vous devez également régler le rapport d'aspect. Réglez le format d'affichage pour un rapport d'aspect 16:9 (large) sur votre lecteur DVD.
9	L'image est trop petite ou trop large	• Ajustez le levier du zoom sur le devant du projecteur. • Rapprochez ou éloignez le projecteur de l'écran. • Appuyez sur **"MENU"** sur la télécommande. Allez dans "Image --> Rapport d'aspect" et essayez différents réglages ou appuyez sur **"Rapport d'aspect"** sur la télécommande pour régler directement.
10	Les bords de l'image sont inclinés.	• Si possible, repositionnez le projecteur de manière à ce qu'il soit centré par rapport à l'écran. • Appuyez sur le bouton **" Keystone (Anti-distorsion) ⏢ / ⏣ "** de la télécommande jusqu'à ce que les côtés soient verticaux. • Appuyez sur **"MENU"** sur la télécommande. Allez dans " Image --> Anti-distorsion auto" et choisissez "Désactivé " dans le menu OSD, si le bouton **"Keystone (Anti-distorsion)"** n'est pas disponible sur la télécommande.
11	L'image est renversée	• Sélectionnez "Image --> Projection" dans l'OSD et réglez la direction de projection.

Problèmes avec le Projecteur

#	Condition	Solution
1	Le projecteur arrête de répondre aux commandes.	Si possible, éteignez le projecteur puis débranchez le cordon d'alimentation et attendez au moins 30 secondes avant de reconnecter l'alimentation.
2	La lampe grille ou émet un claquement	Quand la lampe atteint la fin de sa durée de vie, elle grillera, éventuellement avec un fort bruit de claquage. Si cela arrive, le projecteur ne se rallumera pas tant que le module de lampe n'est pas remplacé. Pour remplacer la lampe, suivez les procédures qui figurent dans la section "Remplacement de la lampe".

Messages OSD

#	Condition	Rappel de Lampe
1	Message	Panne ventilateur – le ventilateur du système ne fonctionne pas. Panne ventilateur La lampe va bientôt s'éteindre. Surchauffe project. – le projecteur a dépassé sa température de fonctionnement recommandée et doit refroidir avant d'être réutilisé. Surchauffe Project. La lampe va bientôt s'éteindre. Changer la lampe – la lampe a presque atteint sa durée de vie limite. Préparez-vous à la changer bientôt. La lampe approche sa fin de durée d'utilisation en mode pleine puissance Remplacement suggéré!

Tableau de Définition des DELs & Alertes

Messages des DELs

Message	DEL d'Alimentation	
	Rouge	Bleue
Input Power Plug	Flàsh ON a OFF en100ms	--
Veille	V	--
Power button ON	--	V
Nouvelle tentative de la lampe	--	Clignotement rapide
Power off (Cooling state)	Clignotement rapide	--
Power button OFF: Cooling completed; Standby Mode	V	--
Erreur (panne thermique)	Clignotement rapide ROUGE et retours en BLEU constant	
Error (Fan lock)	Clignotement rapide ROUGE et retours en BLEU constant	
Erreur (panne de la lampe)	Clignotement rapide BLEU et retours en ROUGE constant	
Erreur (panne de la roue de couleur)	Clignotement rapide BLEU et retours en ROUGE constan	

Remplacement et nettoyage des filtres anti-poussière

Remplacement des filtres anti-poussière

1 Eteignez le projecteur et débranchez le cordon d'alimentation
2 Dégagez les deux côtés du filtre anti-poussière. (Illustration #1)
3 Nettoyez ou remplacez le filtre anti-poussière.
4 Pour replacer le filtre anti-poussière, inversez l'étape précédente
5 Lorsque les filtres anti-poussière sont installés, configurez le système en mode haute altitude. (Paramètres : Menu->Gestion->Haute altitude-> Marche)

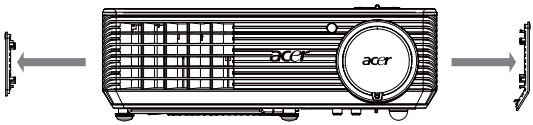

(Illustration #1)

Nettoyage des filtres anti-poussière

Nettoyez les filtres anti-poussière toutes les 1 000 heures. S'ils ne sont pas nettoyés régulièrement, ils ne pourront pas assurer une bonne ventilation en raison des poussières accumulées. Le projecteur peut surchauffer et subir des dommages. (Il est recommandé de le nettoyer toutes les 1 000 heures selon l'environnement)

Procédez selon les étapes suivantes pour nettoyer les filtres anti-poussière :

1 pour nettoyer les filtres anti-poussière, utilisez un petit aspirateur pour ordinateurs et autres équipements de bureau. Vous pouvez également le nettoyer à l'eau. (Illustration #2)
2 Si vous éprouvez des difficultés à nettoyer les impuretés ou si le filtre est hors d'usage, contactez le revendeur local ou le centre de services pour vous procurer un nouveau filtre.

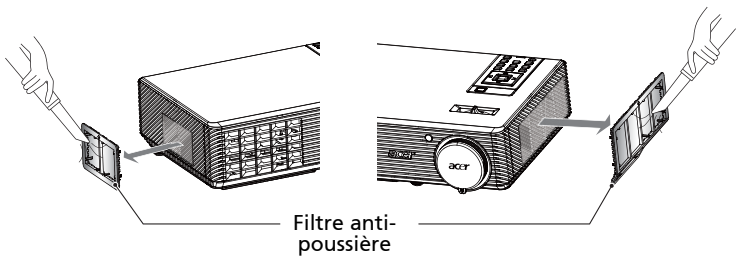

(Illustration #2)

Remplacement de la lampe

Utilisez un tournevis pour retirer la(es) vis du couvercle puis retirez la lampe.

Le projecteur détectera automatiquement la durée de vie de la lampe. Vous verrez le message d'avertissement suivant "**La lampe a presque atteint la fin de sa durée de vie en mode pleine puissance. Remplacement Conseillé !**" Lorsque vous voyez ce message, changez la lampe le plus rapidement possible. Assurez-vous que le projecteur a refroidi pendant au moins 30 minutes avant de changer la lampe.

Avertissement: Le compartiment de la lampe est chaud ! Laissez-le refroidir avant de changer la lampe.

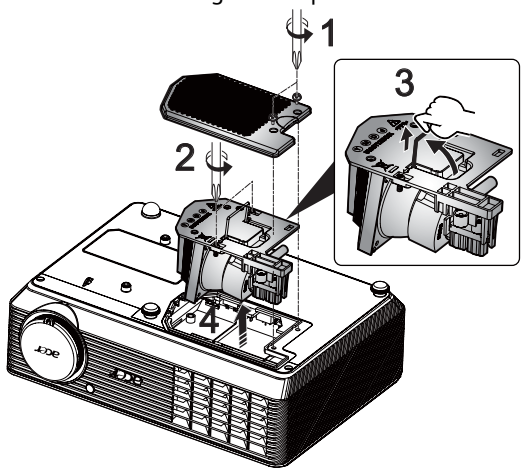

Pour Changer la Lampe

1 Mettez le projecteur hors tension en appuyant sur le bouton **Marche/Arrêt**.
2 Laissez le projecteur refroidir pendant au moins 30 minutes.
3 Débranchez le cordon d'alimentation.
4 Retirez les vis du couvercle a l' àide d'un tournevis. (Illustration #1)
5 Poussez et ôtez le couvercle.
6 Retirez les deux vis de fixation du module de la lampeu (Illustration #2) et tirez la poignée du module de la lampev.(Illustration #3)
7 Retirez le module de la lampe en forçant un peu. (Illustration #4)

Pour remettre le module de la lampe en place, effectuez les étapes précédentes dans l'ordre inverse.

Avertissement: Pour réduire le risque de blessures corporelles, ne pas faire tomber le module de la lampe et ne pas toucher l'ampoule de la lampe. L'ampoule risque de se briser et provoquer des blessures si elle tombe.

Installation au plafond

Si vous souhaitez installer le projecteur avec une fixation au plafond, veuillez vous référer aux étapes ci-dessous:

1 Percez quatre trous dans une partie solide et structurellement saine du plafond et fixez la base de monture.

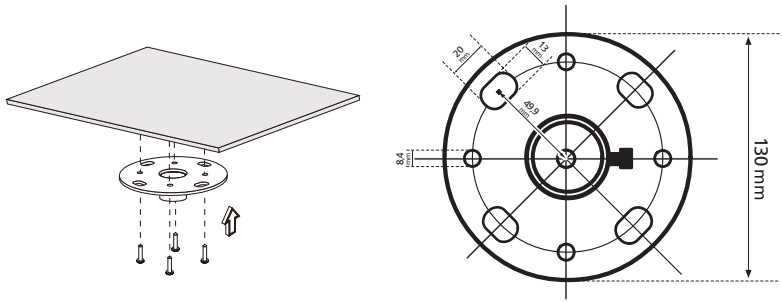

Remarque: Les vis ne sont pas fournies. Veuillez vous équiper de vis adaptées au type de votre plafond.

2 Fixez la tringle pour plafond à l'aide des vis à quatre cylindres adaptées.

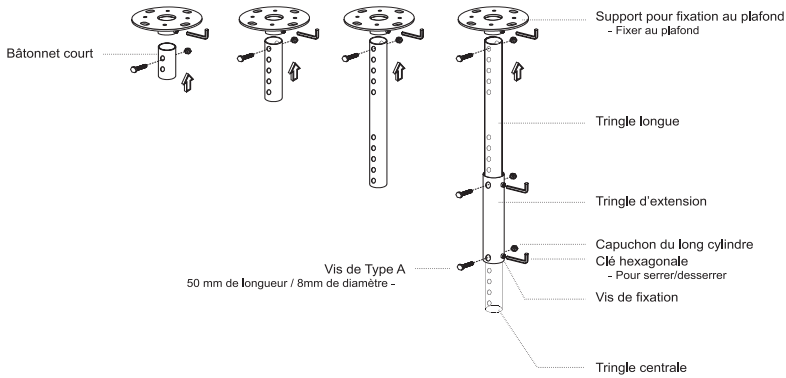

3 Utilisez un nombre de vis suffisant par rapport à la taille du projecteur pour fixer le projecteur au support de la monture du plafond.

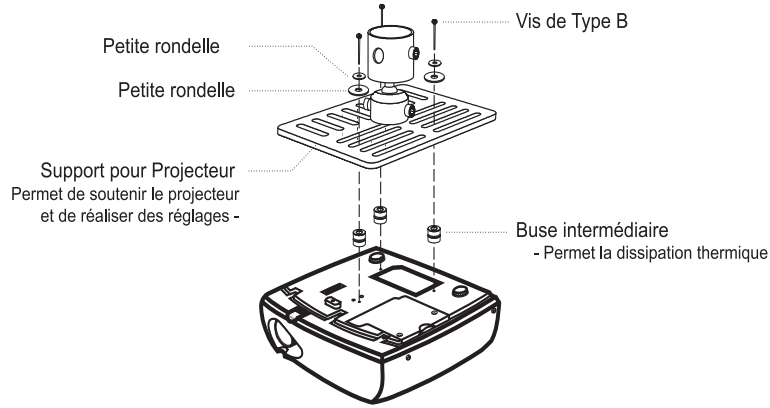

Remarque: Il est conseillé de garder un espace suffisant entre le support et le projecteur afin de permettre une bonne dissipation de la chaleur. Utilisez deux rondelles pour le support supplémentaire, en cas de nécessité.

4 Fixez le support du plafond à la tringle pour plafond.

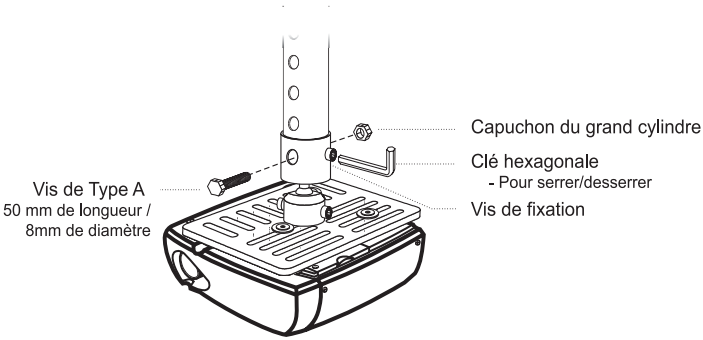

5 Réglez l'angle et le positionnement s'il le faut.

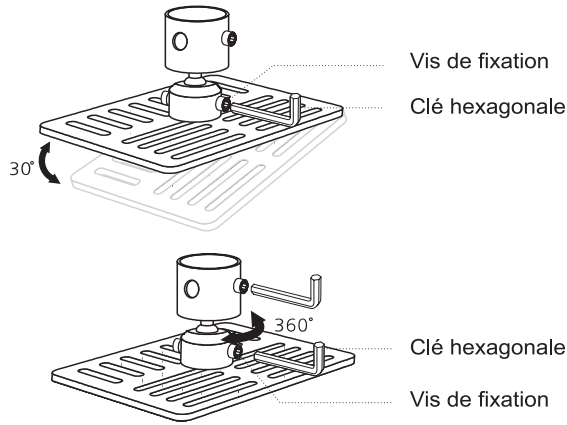

Remarque: Les types appropriés de vis et de rondelles pour chaque modèle sont listés dans le tableau ci-dessous. Les vis au diamètre de 3 mm sont fournies dans le sachet des vis.

Modèles	Type de Vis B		Type de Rondelle	
	Diamètre (mm)	Longueur (mm)	Grand	Petit
X1161P/X1161PA/ X110P/H110P/X1161N/ X1261P	3	25	V	V

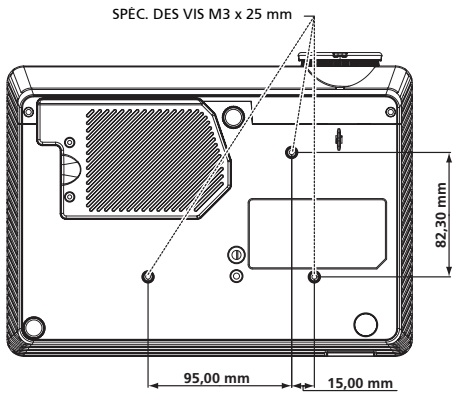

Spécifications

Les spécifications données ci-dessous sont sujettes à modifications sans avis préalable. En ce qui concerne les spécifications finales, veuillez vous référer aux spécifications de vente annoncées par Acer.

Système de projection	DLP®
Résolution	X1161P/X1161PA/X110P/H110P/X1161N: Native: SVGA (800 x 600), Maximum : UXGA (1600 x 1200), WSXGA+ (1680x1050), 1080p(1920x1080) X1261P: Native: XGA (1024 x 768), Maximum : UXGA (1600 x 1200), WSXGA+ (1680x1050), 1080p(1920x1080)
Compatibilités Ordinateur	PC IBM et compatibles, Apple Macintosh, iMac et normes VESA: SXGA, XGA, VGA, SVGA, SXGA+, WXGA, WXGA+, WSXGA+
Compatibilité Vidéo	NTSC (3,58/4,43), PAL (B/D/G/H/I/M/N), SECAM (B/D/G/K/K1/L), HDTV (720p, 1080i, 1080p), EDTV (480p, 576p), SDTV (480i, 576i)
Rapport d’aspect	4:3 (natif), 16:9
Couleurs d'affichage	16,7 millions de couleurs
Objectif de projection	F/ 2,41 - 2,55, f = 21,79 mm - 23,99 mm, objectif avec zoom manuel 1,1X
Taille de l’écran de projection (diagonale)	23 pouces (0,58 m) – 303 pouces (7,70 m)
Distance de projection	3,3' (1,0 m) - 39,4' (12,0 m)
Rapport de distance de projection	50"@2m (1,95 - 2,15:1)
Fréquence du balayage horizontal	30k - 100 kHz
Fréquence du balayage de rafraîchissement vertical	50-120Hz
Type de lampe	Lampe de 180 W changeable par l’utilisateur
Correction trapèze	± 40 degrés
Audio	Haut-parleur interne avec sortie de 2 W (X1261P)
Poids	2,26 Kg (4,9 lbs.)
Dimensions (l x P x H mm)	268 mm x 192 mm x 80 mm (10,6 x 7,6 x 3,1 pouces)
Zoom Numérique	2X
Source d’alimentation	Alimentation de courant d’allumage/extinction automatique avec entree C.A. 100 - 240 V
Consommation électrique	225W ± 10% pour mode normal 196W ± 10% pour mode ECO
Température de fonctionnement	5°C à 35°C / 41°F à 95°F

Connecteurs E/S	**Séries X1161N:** • Prise d'alimentation x1 • Entrée VGA x1 • USB x1: pour contrôle PC à distance **Séries X1161P/X1161PA/X110P/H110P:** • Prise d'alimentation x1 • Entrée VGA x1 • USB x1: pour contrôle PC à distance • Vidéo Composite x1 • S-Vidéo x1 **Séries X1261P:** • Prise d'alimentation x1 • Entrée VGA x1 • RS232 x1 • Vidéo Composite x1 • S-Vidéo x1 • Sortie VGA x1 • Prise audio 3,5 mm x1
Contenu du paquet standard	• Cordon d'alimentation secteur x1 • Câble VGA x1 • Câble vidéo composite x1 (Séries X1161P/ X1261P) • Télécommande x1 • Batterie x1 (pour telecommande) • Guide utilisateur (CD-ROM) x1 • Guide de démarrage rapide x1 • Carte de sécurité x1 • Boîtier de transport x1 (en option)

* La conception et les spécifications sont sujettes à modifications sans avis préalable.

Modes de compatibilité

A. Analogique VGA

1 Analogique VGA - Signal PC

Modes	Résolution	Fréquence V. [Hz]	Fréquence H. [KHz]
VGA	640x480	60	31,47
	640x480	72	37,86
	640x480	75	37,50
	640x480	85	43,27
	640x480	119,51	61,60
SVGA	800x600	56	35,20
	800x600	60	37,88
	800x600	72	48,08
	800x600	75	46,88
	800x600	85	53,67
	800x600	119,85	77,20
XGA	1024x768	60	48,36
	1024x768	70	56,48
	1024x768	75	60,02
	1024x768	85	68,67
	1024x768	119,804	98,80
SXGA	1152x864	70	63,80
	1152x864	75	67,50
	1152x864	85	77,10
	1280X1024	60	63,98
	1280X1024	72	77,90
	1280X1024	75	79,98
	1280X1024	85	91,15
QuadVGA	1280x960	60	60,00
	1280x960	75	75,00
SXGA+	1400x1050	60	65,32
UXGA	1600x1200	60	75,00
PowerBook G4	640x480	60	31,50
	640x480	66,6(67)	35,00
	800x600	60	37,88
	1024x768	60	48,36
	1152x870	75	68,68
	1280x960	75	75,20
i Mac DV (G3)	1024x768	75	60,30

2 Analogique VGA - Fréquence large étendue

Modes	Résolution	Fréquence V. [Hz]	Fréquence H. [KHz]
WXGA	1280x768	60	47,78
	1280x768	75	60,29
	1280x768	85	68,63
	1280x720	60	44,80
	1280x800	60	49,60
	1440x900	60	55,90
	1680x1050	60	65,30
	1366x768	60	47,71
	1920x1080-RB	60	66,60
	1024x600	60	37,30

3 VGA Analogique - Signal composante

Modes	Résolution	Fréquence V. [Hz]	Fréquence H. [KHz]
480i	720x480	59,94(29,97)	27,00
480p	720x480	59,94	31,47
576i	720x576	50(25)	27,00
576p	720x576	50	31,25
720p	1280x720	60	45,00
720p	1280x720	50	37,50
1080i	1920x1080	60(30)	33,75
1080i	1920x1080	50(25)	33,75
1080p	1920x1080	60	67,50
1080p	1920x1080	50	56,26
Fréquence de balayage horizontal:		30k-100kHz	
Fréquence de balayage vertical:		50-120Hz	

Avis concernant les Réglementations et la Sécurité

Notice FCC

Cet appareil a été testé et reconnu conforme aux limites pour les appareils numériques de Classe B, conformément à l'Article 15 des Règlements FCC. Ces limites sont conçues pour fournir une protection raisonnable contre les interférences néfastes dans une installation résidentielle. Cet appareil génère, utilise et peut émettre de l'énergie fréquence radio et, s'il n'est pas installé et utilisé en accord avec les instructions, peut provoquer des interférences dans les communications radio.

Cependant, il n'y a aucune garantie que des interférences ne se produiront pas dans une installation particulière. Si cet appareil provoque des interférences avec la réception radio ou télévisée, ce qui se détermine en mettant l'appareil hors puis sous tension, l'utilisateur est encouragé à corriger les interférences en prenant l'une ou plusieurs des mesures suivantes :

- Réorienter ou déplacer l'antenne de réception.
- Augmenter la distance entre l'appareil et le récepteur.
- Connecter l'appareil sur un circuit différent de celui sur lequel le récepteur est branché.
- Consulter le revendeur ou un technicien radio/télévision expérimenté pour de l'aide.

Avis: Câbles blindés

Toutes les connexions avec d'autres appareils informatiques doivent être effectuées à l'aide de câbles blindés pour rester conforme aux règlements FCC.

Avis: Périphériques

Seuls les périphériques (appareils d'entrée/sortie, ports, imprimantes, etc.) approuvés conformes aux limites de la Classe B peuvent être connectés à cet équipement. L'utilisation des périphériques non conformes peut provoquer des interférences pour la réception de la télévision ou de la radio.

Mise en garde

Les changements ou modifications non expressément approuvés par le fabricant peuvent invalider l'autorité de l'utilisateur, laquelle est accordée par la Commission Fédérales des Communications, à utiliser cet appareil.

Conditions de Fonctionnement

Cet appareil est conforme à l'article 15 des Règlements FCC. Son fonctionnement est sujet aux deux conditions suivantes: (1) Cet appareil ne doit pas provoquer d'interférences néfastes, et (2) cet appareil doit accepter toutes les interférences reçues, y compris celles pouvant provoquer un fonctionnement indésirable.

Avis: Pour les utilisateurs canadiens

Cet appareil numérique de Classe B est conforme à la norme ICES-003 Canadienne.

Remarque à l'intention des utilisateurs canadiens

Cet appareil numérique de la classe B est conforme a la norme NMB-003 du Canada.

Déclaration de Conformité pour les pays dans l'Union Européenne

Acer déclare par la présente que cette série de projecteur est conforme aux conditions essentielles et aux autres dispositions relatives de la Directive 1999/5/EC.

Compatible avec la Certification réglementaire Russe

ME61

Avis de réglementation sur les appareils radio

Remarque : Les informations de réglementation ci-dessous concernent uniquement les modèles avec LAN sans-fil et/ou Bluetooth.

Général

Ce produit est conforme aux normes concernant la fréquence radio et la sécurité de tous les pays ou régions dans lesquels il a été approuvé pour l'utilisation sans-fil. En fonction des configurations, ce produit peut ou peut ne pas contenir les périphériques fréquence radio sans-fil (par exemple LAN sans-fil et/ou modules Bluetooth).

Canada — Appareils de communication radio à basse consommation électrique sans licence (RSS-210)

a Informations générales
Son fonctionnement est sujet aux deux conditions suivantes:
1. Cet appareil ne doit pas provoquer d'interférences néfastes, et
2. Cet appareil doit accepter toutes les interférences reçues, y compris celles pouvant provoquer un fonctionnement indésirable.

b Fonctionnement avec une bande de 2,4 GHz
Pour éviter des interférences radio avec un service sous licence, cet appareil doit être utilisé à l'intérieur et son installation à l'extérieur est sujette à concession de licence.

Listes des pays concernés.

Cet appareil doit être utilisé strictement en accord avec les règlements et les contraintes du pays dans lequel vous l'utilisez. Pour plus d'informations, veuillez contacter un bureau local dans le pays où vous utilisez l'appareil. Veuillez consulter le site http://ec.europa.eu/enterprise/rtte/implem.htm pour connaître la dernière liste des pays disponibles.

Acer Incorporated
8F, 88, Sec. 1, Hsin Tai Wu Rd., Hsichih
Taipei Hsien 221, Taiwan

Declaration of Conformity

We,

Acer Incorporated
8F, 88, Sec. 1, Hsin Tai Wu Rd., Hsichih, Taipei Hsien 221, Taiwan
Contact Person: Mr. Easy Lai, e-mail:easy_lai@acer.com.tw

And,

Acer Italy s.r.l
Via Lepetit, 40, 20020 Lainate (MI) Italy
Tel: +39-02-939-921, Fax: +39-02 9399-2913, www.acer.it

Hereby declare that:

Product: Projector	
Trade Name:	**Acer**
Model Number:	**DSV0008/DNX0009**
Machine Type:	**X1161P/X1161PA/X110P/H110P/X1161N/ X1261P series**

Is compliant with the essential requirements and other relevant provisions of the following EC directives, and that all the necessary steps have been taken and are in force to assure that production units of the same product will continue comply with the requirements.

EMC Directive 2004/108/EC as attested by conformity with the following harmonized standards:

-. EN55022, AS/NZS CISPR22, Class B
-. EN55024
-. EN61000-3-2 Class A
-. EN61000-3-3

Low Voltage Directive 2006/95/EC as attested by conformity with the following harmonized standard:

-. EN60950-1

RoHS Directive 2002/95/EC on the Restriction of the Use of certain Hazardous Substances in Electrical and Electronic Equipment

-. The maximum concentration values of the restricted substances by weight in homogenous material are:

Lead	0.1%	Polybrominated Biphenyls (PBB's)	0.1%
Mercury	0.1%	Polybrominated Diphenyl Ethers (PBDE's)	0.1%
Hexavalent Chromium	0.1%	Cadmium	0.01%

Directive 2005/32/EC of the European Parliament and of the Council with regard to Eco-design Requirements.

Acer Incorporated
8F, 88, Sec. 1, Hsin Tai Wu Rd., Hsichih
Taipei Hsien 221, Taiwan

The standards listed below are applied to the product if built with WLAN module or wireless keyboard and mouse.

R&TTE Directive 1999/5/EC as attested by conformity with the following harmonized standard:

- **Article 3.1(a) Health and Safety**
  - -. EN60950-1
  - -. EN62311
- **Article 3.1(b) EMC**
  - -. EN301 489-1
  - -. EN301 489-17
- **Article 3.2 Spectrum Usages**
  - -. EN300 328
  - -. EN301 893 (Applicable to 5GHz high performance RLAN).

Year to begin affixing CE marking 2009.

Easy Lai

Easy Lai Manager
Regulation Center, Acer Inc.

Nov. 3, 2010
Date

Acer America Corporation

333 West San Carlos St., San Jose
CA 95110, U. S. A.
Tel : 254-298-4000
Fax : 254-298-4147
www.acer.com

Federal Communications Commission Declaration of Conformity

This device complies with Part 15 of the FCC Rules. Operation is subject to the following two conditions: (1) this device may not cause harmful interference, and (2) this device must accept any interference received, including interference that may cause undesired operation.

The following local Manufacturer / Importer is responsible for this declaration:

Product:	**DLP Projector**
Model Number:	**DSV0008/DNX0009**
Machine Type:	**X1161P/X1161PA/X110P/H110P/X1161N/ X1261P series**
Name of Responsible Party:	**Acer America Corporation**
Address of Responsible Party:	**333 West San Carlos St. San Jose, CA 95110 U. S. A.**
Contact Person:	**Acer Representative**
Phone No.:	**254-298-4000**
Fax No.:	**254-298-4147**